Министерство образования и молодежной политики Свердловской области
ГАПОУ СО «Камышловский техникум промышленности и транспорта»

КОМПЛЕКТ КОНТРОЛЬНО-ОЦЕНОЧНЫХ СРЕДСТВ (КОС)
ПО УЧЕБНОЙ ДИСЦИПЛИНЕ

ОП 11 ФОТОГРАФИКА

по программе подготовки квалифицированных рабочих, служащих:
54.01.20 Графический дизайнер

Камышлов
2020

Контрольно-оценочные средства рассмотрены цикловой комиссией

Контрольно-оценочные средства разработаны на основе рабочей программы, и в соответствии с требованиями ФГОС СПО по специальности 54.01.20 ГРАФИЧЕСКИЙ ДИЗАЙНЕР

Разработчик: Салтанова Любовь Александровна мастер производственного обучения, ГАПОУ СО «Камышловский техникум промышленности и транспорта»
Экспертиза контрольно-оценочных средств к рабочей программе учебной дисциплины ОП 11 «Фотографика» пройдена.

Эксперт:
Ст. методист
ГАПОУ СО «Камышловский техникум промышленности и транспорта»
_____ */Потапова О.А*
«14» февраля 2020 г.

СОГЛАСОВАНО:
Заместитель директора по УПР ГАПОУ СО «Камышловский техникум промышленности и транспорта»
_____ С.П. Мицура
«19» февраля 2020 г.

СОДЕРЖАНИЕ

1.	Паспорт комплекта контрольно-оценочных средств	4
2.	Формы контроля и оценки освоения учебной дисциплины по темам (разделам)	5
3.	Контрольно-измерительные материалы для проведения текущего контроля	6
4.	Контрольно-измерительные материалы для промежуточной аттестации	9

1. ПАСПОРТ КОМПЛЕКТА КОНТРОЛЬНО-ОЦЕНОЧНЫХ СРЕДСТВ

1.1.Область применения контрольно-оценочных материалов (далее – КОС)

КОС учебной дисциплины ОП 11 «Фотографика» является частью основной профессиональной образовательной программы в соответствии с ФГОС СПО 54.01.20 ГРАФИЧЕСКИЙ ДИЗАЙНЕР
КОС предназначены для оценки достижений запланированных результатов по учебной дисциплине в процессе текущего контроля и промежуточной аттестации.

1.2. Цель и планируемые результаты освоения дисциплины:

Код ПК, ОК	Умения	Знания
ОК 1. Выбирать способы решения задач профессиональной деятельности, применительно к различным контекстам ОК 2. Осуществлять поиск, анализ и интерпретацию информации, необходимой для выполнения задач профессиональной деятельности ОК 3. Планировать и реализовывать собственное профессиональное и личностное развитие. ОК 9. Использовать информационные технологии в профессиональной деятельности	– выполнять фотографии и выбирать техники их обработки для конкретного проекта; – использовать возможности фотографики в проектировании и макетировании объектов дизайна, ориентироваться в технологиях и приемах использования фотографики; – составлять цветовые композиции, цветные фотографические коллажи – использовать средства гармонизации общего композиционного решения в фотографии – последовательно выполнять творческую работу (от замысла до его воплощения в фотографии) – пользоваться профессиональной фотоаппаратурой, осуществлять фотосъемку в рекламных целях и преобразовывать снимки в фотографику, – подготовить изображения к печати, – производить компьютерную обработку изображений, работать со слоями, каналами, фильтрами в программе Photoshop;	– основы композиции фотографии – основные понятия о компоновки объектов фотографии – историю фотографии и фотографики, – основные виды профессиональной фотографики, – особенности применения фотографики в дизайне, – возможности Adobe PhotoShop и использование их для получения фотографики, – основные виды съемки, – особенности процесса сканирования и печати фотографий и предполиграфической подготовки. – возможности фотографики, технологии и приемы ее использования в различных видах графического дизайна.
ПК.1.1. Осуществлять сбор, систематизацию и анализ данных, необходимых для разработки технического задания дизайн-продукта ПК 1.2. Определять выбор технических и программных средств для разработки дизайн-макета с учетом их особенностей использования ПК 2.3. Разрабатывать дизайн-макет на основе технического задания ПК 3.2. Оценивать соответствие готового дизайн-продукта требованиям качества печати		

1.3 Контроль и оценка результатов освоения учебной дисциплины

Результаты обучения		*Критерии оценки*	*Методы оценки*
ПК 1.1.	**Знания** – основы композиции фотографии – основные понятия о компоновки объектов фотографии – историю фотографии и фотографики,	– Особенности и специфику съемочного оборудования и программного обеспечения. – Теорию цвета – Композицию кадра – Важность навыков организации работы и умения расставлять приоритеты – Следить и знать основные течения и технологические новации индустрии	Экспертная оценка результатов деятельности при выполнении тестирования, контрольных работ, устного опроса и других видов контроля Проверка конспекта лекций
ПК 1.2	**Знания** – основные виды профессиональной фотографики, – особенности применения фотографики в дизайне,	– принципы работы с фотографическими съёмочными аппаратами; – принципы работы с осветительными приборами при фотосъемке; – принципы фотосъёмки при естественном и искусственном освещении; – основы композиции; – принципы съёмки и отбора фотографий в фоторепортажеределяет	Экспертная оценка результатов деятельности при выполнении тестирования, контрольных работ, устного опроса и других видов контроля Проверка конспекта лекций
	Умения – выполнять фотографии и выбирать техники их обработки для конкретного проекта; – использовать возможности фотографики в проектировании и макетировании объектов дизайна, ориентироваться в технологиях и приемах использования фотографики; – составлять цветовые композиции, цветные фотографические коллажи пользоваться профессиональной фотоаппаратурой, осуществлять фотосъемку в рекламных целях и преобразовывать снимки в фотографику,	– Создавать изображения для различных видов публикаций – Работать в соответствии со стандартами – использовать фотографические аппараты; – контролировать работу для минимизации проблем, которые могут возникнуть на заключительной стадии – Демонстрировать умение распоряжаться временем – Изучать объект съемки, чтобы иметь основные сведения о нем – Быть креативным, проявлять художественный вкус, инновационность и изобретательность	Экспертная оценка в форме: защиты отчёта по практическому занятию. выполнение практических и лабораторных работ
ПК 2.3	**Знания** – возможности Adobe PhotoShop и использование их для получения фотографики, – основные виды съемки, – особенности процесса сканирования и печати фотографий и предполиграфической подготовки.	– Обработку, редактирование и хранение медиаданных – Соответствующие форматы медиаданных, разрешение и форматы – Приложения ПО и оборудование	Экспертная оценка результатов деятельности при выполнении тестирования, контрольных работ, устного опроса и других видов контроля Проверка конспекта лекций
	Умения – последовательно выполнять творческую работу (от замысла до его воплощения в фотографии) – производить компьютерную обработку изображений, работать со слоями, каналами,	– проводить фотосъёмку но требованиям заказчика, отбирать материал и предоставлять его; – производить техническую и художественную ретушь цифровых фотоизображений – Проводить техническую и художественную ретушь фотографий;	Экспертная оценка в форме: защиты отчёта по практическому занятию. выполнение практических и лабораторных работ

	фильтрами в программе Photoshop;		
ПК 3.2	**Знания** возможности фотографики, технологии и приемы ее использования в различных видах графического дизайна.	– основные форматы цифровых изображений; – основы компьютерной обработки фотоизображений; – общие требования для печати и технические стандарты для изготовления продукции. – Принципы подготовки изображения к печати.	Экспертная оценка результатов деятельности при выполнении тестирования, контрольных работ, устного опроса и других видов контроля Проверка конспекта лекций
	Умения подготовить изображения к печати,	Подготавливать изображения к сдаче Выводить фотографии на печать	Экспертная оценка в форме: защиты отчёта по практическому занятию. выполнение практических и лабораторных работ
ОК01. Выбирать способы решения задач профессиональной деятельности, применительно к различным контекстам;		– распознавать задачу и/или проблему в профессиональном и/или социальном контексте; – анализировать задачу и/или проблему и выделять её составные части; – определять этапы решения задачи; выявлять и эффективно искать информацию, необходимую для решения задачи и/или проблемы; – составить план действия; определить необходимые ресурсы; – владеть актуальными методами работы в профессиональной и смежных сферах; – реализовать составленный план; – оценивать результат и последствия своих действий (самостоятельно или с помощью наставника)	Лист оценки сформированности компетенций Экспертное наблюдение выполнения практических работ
ОК02. Осуществлять поиск, анализ и интерпретацию информации, необходимой для выполнения задач профессиональной деятельности;		– определять задачи поиска информации; – определять необходимые источники информации; планировать процесс поиска; – структурировать получаемую информацию; – выделять наиболее значимое в перечне информации; – оценивать практическую значимость результатов поиска; оформлять результаты поиска – Следить и знать основные течения и технологические новации индустрии	
ОК03.Планировать и реализовывать собственное профессиональное и личностное развитие.		– Важность навыков организации работы и умения расставлять приоритеты – определять актуальность нормативно-правовой документации в профессиональной деятельности; – применять современную научную профессиональную терминологию; – определять и выстраивать траектории профессионального развития и самообразования	
ОК09. Использовать информационные технологии в профессиональной деятельности;		– применять средства информационных технологий для решения профессиональных задач; – использовать современное программное обеспечение	

2. ФОРМЫ КОНТРОЛЯ И ОЦЕНКИ ОСВОЕНИЯ УЧЕБНОЙ ДИСЦИПЛИНЫ ПО ТЕМАМ (РАЗДЕЛАМ)

Результаты обучения (объекты оценивания)	Вид контроля	Названия тем/разделов	Приобретаемые знания и умения	Место/время оценивания	Форма контроля и оценивания
– историю фотографии и фотографики, – основы композиции фотографии – основные понятия о компоновки объектов фотографии – пользоваться профессиональной фотоаппаратурой, осуществлять фотосъемку в рекламных целях и преобразовывать снимки в фотографику	Текущая аттестация	История фотографики	Важность навыков организации работы и умения расставлять приоритеты Следить и знать основные течения и технологические новации индустрии – Особенности и специфику съемочного оборудования и программного обеспечения – Композицию кадра – Теорию цвета – принципы работы с осветительными приборами при фотосъемке;	На занятии, самостоятельное изучение	Тестирование Оценка за выполнение лабораторных работ ,
		Аналоговая и цифровая фотографика			
		Оборудование и материалы			
	Текущая аттестация	Восприятие изображения и законы композиции			
		Виды и способы освещения			
– основные виды съемки, – основные виды профессиональной фотографики, – особенности применения фотографики в дизайне	Текущая аттестация	Особенности съемки в различных направлениях	– принципы работы с фотографическими съёмочными аппаратами; – принципы фотосъёмки при естественном и искусственном освещении; – основы композиции; – принципы съёмки и отбора фотографий в фоторепортажеределяет – основные форматы цифровых изображений;	На занятии, самостоятельное изучение	Тестирование Оценка за выполнение практических работ, Оценка за выполнение лабораторных работ
		Форматы фотоизображений			
возможности фотографики, технологии и приемы ее использования в различных видах графического дизайна. выполнять фотографии и выбирать техники их обработки для конкретного проекта;	Текущая аттестация	Новые направления в фотографике	– основы компьютерной обработки фотоизображений; – общие требования для печати и технические стандарты для изготовления продукции. – Принципы подготовки изображения к печати.	На занятии, самостоятельное изучение	Тестирование Оценка за выполнение практических работ, Оценка за выполнение лабораторных работ
		Изучение методов подготовки фотоизображений для различных способов печати			

Результаты обучения (объекты оценивания)	Вид контроля	Названия тем/разделов	Приобретаемые знания и умения	Место/время оценивания	Форма контроля и оценивания
возможности Adobe PhotoShop и использование их для получения фотографики, особенности процесса сканирования и печати фотографий и предполиграфической подготовки. использовать возможности фотографики в проектировании и макетировании объектов дизайна, ориентироваться в технологиях и приемах использования фотографики; составлять цветовые композиции, цветные фотографические коллажи	Текущая аттестация	Фотографика в проектном деятельности Основные принципы обработки фотоизображения Adobe Photoshop	– Создавать изображения для различных видов публикаций – Работать в соответствии со стандартами – использовать фотографические аппараты; – контролировать работу для минимизации проблем, которые могут возникнуть на заключительной стадии – Демонстрировать умение распоряжаться временем – Изучать объект съемки, чтобы иметь основные сведения о нем – Быть креативным, проявлять художественный вкус, инновационность и изобретательность	На занятии, самостоятельное изучение	Тестирование Оценка за выполнение практических работ, Оценка за выполнение лабораторных работ

3. КОНТРОЛЬНО-ИЗМЕРИТЕЛЬНЫЕ МАТЕРИАЛЫ ДЛЯ ПРОВЕДЕНИЯ ТЕКУЩЕГО КОНТРОЛЯ

Текущий контроль успеваемости студентов осуществляется по всем видам аудиторной и самостоятельной работы, предусмотренным рабочей программой учебной дисциплины.

Текущий контроль успеваемости осуществляется преподавателем, ведущим аудиторные занятия.

Текущий контроль успеваемости проводится в следующих формах:

- Тестового задания
- Устного или письменного опроса по вопросам
- Выполнения практических работ
- Сообщения, рефераты

Текущий контроль и оценка элементов освоения учебной дисциплины (ОК,ПК знаний, умений) осуществляются с использованием форм, указанных в разделе 2.

Контрольно-оценочные материалы для текущего контроля элементов освоения учебной дисциплины (ОК, ПК, знаний, умений) находятся непосредственно у преподавателя.

4. КОНТРОЛЬНО-ИЗМЕРИТЕЛЬНЫЕ МАТЕРИАЛЫ ДЛЯ ПРОВЕДЕНИЯ ПРОМЕЖУТОЧНОЙ АТТЕСТАЦИИ

Вид ПА: экзамен

Форма проведения*:* *билетная форма,*

Условия выполнения

На экзамен – указывается фактическое время отводимое для подготовки и сдачи - например 60 минут

– Оборудование учебного кабинета: рабочие места по количеству обучающихся, рабочее место для преподавателя.

– Технические средства обучения: компьютер, программное обеспечение текстовый процессор Microsoft Word

Информационные источники:

1. Турицын А. Принципы фотографии.. [сайт]. - URL : https://64bita.ru/basicshot.html Режим доступа : свободный
2. Омилаев А. Бесплатная помощь начинающему фотографу [сайт]. - URL : www.freefotohelp.ru Режим доступа : свободный
3. Омилаев А. 18 УРОКОВ ФОТОГРАФИИ ПОНЯТНЫХ ВСЕМ [сайт]. - URL : интернет-проект www.FreeFotohelp.ru Режим доступа : свободный
1. Лапин А. И. Л24 Фотография как... Учебное пособие. - М.: Изд-во Московского университета, 2018. - 296 с.
2. Иванова Ю.В., Любушкина В.А Теория и практика фотографии : учеб.-метод. пособие / ; Забайкал. гос. ун-т. – Чита: ЗабГУ, 2016. – 122 с.
3. Левкина А.В.: Основы фотографии. Учебное пособие. Для студентов среднего профессионального образования, обучающихся по специальности "Техника и искусство фотографии". 4-е издание, переработанное. Издательство: Кнорус, 2021 г.
4. Лабаста Р : Гид по мобильной фотографии. Сними свой шедевр! Издательство: Бомбора, 2020 г.
5. Мехмет Эйги: Фотография. Правильно позируй, правильно снимай – получай лучшие снимки. Издательство: АСТ, 2020 г.

Пакет материалов для проведения промежуточной аттестации:

- подготовка по вопросам, выносимым на зачет (общее количество - 50)
- Журнал учебной группы
- Протокол экзамена

Контрольные вопросы, выносимые на промежуточную аттестацию

1. Пикторализм в фотографии
2. Отличия композиции фотокадра от композиции живописной картины
3. Сущность негативного процесса
4. Устройство фотокамеры
5. Фотографичность композиции картин К. Моне и Э. Дега
6. Способ изготовления цинкографского клише и форм для офсетной печати
7. Ручная и электронная ретушь тоновых оригиналов
8. Цветовой синтез в цветной фотографии ПК-6:
9. Принцип растрирования тоновых оригиналов
10. Влияние выдержки и диафрагмы на качество снимка
11. Редактирование прозрачных и непрозрачных оригиналов
12. Устройство глаза и условность линейной перспективы
13. Принцип цветоделения фотографических оригиналов
14. Аддитивный и субстрактивный цветовые синтезы. Цветовые модели
15. Сравнительные характеристики цифровой и аналоговой фотосъемки
16. Влияние фотографии на традиционное изобразительное искусство
17. Особенности репортерской фотографии
18. Оборудование для павильонной постановочной фотосъемки
19. Устройство камеры-обскуры
20. Типы объективов, применяемых при съемке
21. Изготовление фотоформ для шелкографии
22. Изготовление фотоформ для офсетной печати
23. Разновидности изображений. Понятие «растровое изображение»: особенности,
24. параметры и форматы растровых изображений_____
25. Разновидности изображений. Понятие «растровое изображение»: особенности, параметры и форматы растровых изображений
26. Обзор способов выделения областей изображения. Инструменты локального выделения: назначение инструментов, настройка параметров
27. Приемы выделения областей сложной формы
28. Модификация формы выделения. Дополнение, вычитание и пересечение областей выделения. Растушевка границы области
29. Действия с выделенной областью: перемещение, дублирование, масштабирование, поворот, искажение выделенной области
30. Назначение слоев
31. Способы создания слоя. Работа со слоями. Параметры слоя
32. Управление слоями с помощью палитры.
33. Особенности работы с многослойным изображением
34. Сохранение многослойного файла
35. Связывание слоев. Трансформация содержимого слоя
36. Операции со слоями
37. Слияние слоёв
38. Создание коллажей
39. Создание монтажа на основе нескольких изображений
40. Чистка и восстановление деталей изображения с помощью графических редакторов
41. Использование инструментов графических редакторов
42. Удаление локальных цветовых искажений («красные глаза»)
43. Использование инструментов коррекции изображения

44. Коррекция перспективных планов
45. Основные операции коррекции изображения. Способы автоматической коррекции
46. Контроль параметров при коррекции при помощи динамических гистограмм
47. Приемы сканирования. Основные параметры сканирующих устройств. Рекомендации по выбору сканера. Устранение муара
48. Обработка изображения после сканирования. Устранение шума и артефактов JPEG с помощью фильтра. Повышение резкости
49. Коррекция изображения. Настройка точки черного, точки белого и гаммы изображения. Особенности коррекции для полиграфии
50. Использование корректирующих слоев для неразрушающей коррекции

Критерии оценки выполнения работ

«5», **«Отлично»** - теоретическое содержание курса освоено полностью, без пробелов, умения сформированы, все предусмотренные программой учебные задания выполнены, качество их выполнения оценено высоко.

«4», **«Хорошо»** - теоретическое содержание курса освоено полностью, без пробелов, некоторые умения сформированы недостаточно, все предусмотренные программой учебные задания выполнены, некоторые виды заданий выполнены с ошибками.

«3», **«Удовлетворительно» -** теоретическое содержание курса освоено частично, но пробелы не носят существенного характера, необходимые умения работы с освоенным материалом в основном сформированы, большинство предусмотренных программой обучения учебных заданий выполнено, некоторые из выполненных заданий содержат ошибки.

«2», **«Неудовлетворительно» -** теоретическое содержание курса не освоено, необходимые умения не сформированы, выполненные учебные задания содержат грубые ошибки

Для допуска к промежуточной аттестаций необходимо:

- Отсутствие задолженностей по предмету

ПРИЛОЖЕНИЕ

ЛИСТ ОЦЕНИВАНИЯ ДЛЯ ПРОМЕЖУТОЧНОЙ АТТЕСТАЦИИ

Результаты обучения		Критерии оценки								
ПК 1.1.	**Знания** – основы композиции фотографии – основные понятия о компоновки объектов фотографии – историю фотографии и фотографики,	Следить и знать основные течения и технологические новации индустрии								
		Особенности и специфику съемочного оборудования и программного обеспечения.								
		Важность навыков организации работы и умения расставлять приоритеты								
ПК 1.2	**Знания** – основные виды профессиональной фотографики, – особенности применения фотографики в дизайне,	принципы работы с фотографическими съёмочными аппаратами;								
		принципы фотосъёмки при естественном и искусственном освещении								
		принципы работы с осветительными приборами при фотосъемке;								
		Работать в соответствии со стандартами								
		Изучать объект съемки, чтобы иметь основные сведения о нем								
		Быть креативным, проявлять художественный вкус, инновационность и изобретательность								
ПК 3.2	**Знания** возможности фотографики, технологии и приемы ее использования в различных видах графического дизайна.	основные форматы цифровых изображений;								
		Принципы подготовки изображения к печати								
		основы компьютерной обработки фотоизображений;								
		общие требования для печати и технические стандарты для изготовления продукции.								
ОК01. Выбирать способы решения задач профессиональной деятельности, применительно к различным контекстам;		распознавать задачу и/или проблему в профессиональном и/или социальном контексте;								
		владеть актуальными методами работы в профессиональной и смежных сферах;								
		выявлять и эффективно искать информацию, необходимую для решения задачи и/или проблемы;								
ОК02. Осуществлять поиск, анализ и интерпретацию информации, необходимой для выполнения задач профессиональной деятельности;		определять необходимые источники информации; планировать процесс поиска;								
		выделять наиболее значимое в перечне информации;								
		оформлять результаты поиска								
ОК03.Планировать и реализовывать собственное профессиональное и личностное развитие.		применять современную научную профессиональную терминологию;								
		определять и выстраивать траектории профессионального развития и самообразования								

МАТЕРИАЛЫ ДЛЯ ПРОВЕДЕНИЯ ПРОМЕЖУТОЧНОЙ АТТЕСТАЦИИ

Билет 1

1. Пикторализм в фотографии
2. Использование корректирующих слоев для неразрушающей коррекции

Билет 2

1.Отличия композиции фотокадра от композиции живописной картины
2. Коррекция изображения. Настройка точки черного, точки белого и гаммы изображения.

Билет 3

1. Особенности коррекции для полиграфии
2. Удаление локальных цветовых искажений («красные глаза»)

Билет 4

1.Сущность негативного процесса
2. Обработка изображения после сканирования. Устранение шума и артефактов JPEG с помощью фильтра. Повышение резкости

Билет 5

1.Устройство фотокамеры
2. Приемы сканирования. Основные параметры сканирующих устройств. Рекомендации по выбору сканера. Устранение муара

Билет 6

1. Фотографичность композиции картин К. Моне и Э. Дега
2. параметров при коррекции при помощи динамических гистограмм

Билет 7

1.Способ изготовления цинкографского клише и форм для офсетной печати
2. Основные операции коррекции изображения. Способы автоматической коррекции

Билет 8

1. Ручная и электронная ретушь тоновых оригиналов
2. Коррекция перспективных планов

Билет 9

1. Цветовой синтез в цветной фотографии ПК-6:
2. Использование инструментов коррекции изображения

Билет 10

1. Принцип растрирования тоновых оригиналов
2. Разновидности изображений. Понятие «растровое изображение»: особенности, параметры и форматы растровых изображений

Билет 11

1. Влияние выдержки и диафрагмы на качество снимка
2. Приемы выделения областей сложной формы

Билет 12

1. Редактирование прозрачных и непрозрачных оригиналов
2. Модификация формы выделения. Дополнение, вычитание и пересечение областей выделения. Растушевка границы области

Билет 13

1. Устройство глаза и условность линейной перспективы
2. Действия с выделенной областью: перемещение, дублирование, масштабирование, поворот, искажение выделенной области

Билет 14

1. Принцип цветоделения фотографических оригиналов
2. Создание монтажа на основе нескольких изображений

Билет 15

1.Аддитивный и субстрактивный цветовые синтезы. Цветовые модели
2. Сохранение многослойного файла

Билет 16

1. Сравнительные характеристики цифровой и аналоговой фотосъемки
2. Технология создания коллажей

Билет 17

1. Влияние фотографии на традиционное изобразительное искусство
2. Связывание слоев. Трансформация содержимого слоя

Билет 18

1. Особенности репортерской фотографии
2. Особенности работы с многослойным изображением

Билет 19

1. Оборудование для павильонной постановочной фотосъемки
2. Слияние слоёв

Билет 20

1.Устройство камеры-обскуры
2. Операции со слоями

Билет 21

1. Типы объективов, применяемых при съемке
2. Управление слоями с помощью палитры.

Билет 22

1. Изготовление фотоформ для шелкографии
2. Способы создания слоя. Работа со слоями. Параметры слоя

Билет 23

1. Изготовление фотоформ для офсетной печати
2. Способы создания слоя. Работа со слоями. Параметры слоя

Билет 24

1. Разновидности изображений. Понятие «растровое изображение»: особенности, параметры и форматы растровых изображений _____
2. Назначение слоев

Билет 25

1. Обзор способов выделения областей изображения. Инструменты локального выделения: назначение инструментов, настройка параметров
2. Чистка и восстановление деталей изображения с помощью графических редакторов Использование инструментов графических редакторов.

Министерство образования и молодежной политики Свердловской области
ГАПОУ СО «Камышловский техникум промышленности и транспорта»

КОМПЛЕКТ КОНТРОЛЬНО-ОЦЕНОЧНЫХ СРЕДСТВ (КОС) ПО УЧЕБНОЙ ДИСЦИПЛИНЕ

ОП 12 «Основы предпринимательской деятельности»

по программе подготовки специалистов среднего звена
23.02.03 Техническое обслуживание и ремонт автомобильного транспорта

Камышлов
2020

Контрольно-оценочные средства рассмотрены цикловой комиссией
Председатель предметно-цикловой комиссии
_____/Степанова О.М/
Протокол № _____
от «___»_____20___г.

Контрольно-оценочные средства разработаны на основе рабочей программы, и в соответствии с требованиями ФГОС СПО по специальности 23.02.03 Техническое обслуживание и ремонт автомобильного транспорта

Разработчик: Ширыкалова Наталья Михайловна, мастер производственного обучения, ГАПОУ СО «Камышловский техникум промышленности и транспорта»
Экспертиза контрольно-оценочных средств к рабочей программе учебной дисциплины ОП.12 «Основы предпринимательской деятельности» пройдена.

Эксперт:
Ст. методист
ГАПОУ СО «Камышловский техникум промышленности и транспорта»
_____*/Потапова О.А*
«14» февраля 2020 г.

СОГЛАСОВАНО:
Заместитель директора по УПР ГАПОУ СО «Камышловский техникум промышленности и транспорта»
_____ С.П. Мицура
«19» февраля 2020 г.

СОДЕРЖАНИЕ

1. Паспорт комплекта контрольно-оценочных средств
2. Результаты освоения учебной дисциплины, подлежащие проверке
3. Организация и проведение текущего контроля успеваемости
4. Контрольно-оценочные материалы для итоговой аттестации по учебной дисциплине
   4.1 структура контрольного задания
   4.2 время на подготовку и выполнение
   4.3 критерии оценки заданий
   4.4 шкала оценки образовательных достижений
   4.5 перечень материалов, оборудования и информационных источников, используемых в аттестации.
5. Приложение 1. Вариант теста

1. Паспорт комплекта контрольно-оценочных средств

Контрольно – оценочные средства (КОС) предназначены для контроля и оценки образовательных достижений студента, освоивших программу ОП 12 «Основы предпринимательской деятельности». КОС включают контрольные материалы для проведения текущей и промежуточной аттестации в форме дифференцированного зачёта.

КОС разработан на основании:

- Федерального государственного образовательного стандарта по программе подготовки специалистов среднего звена 23.02.03 Техническое обслуживание и ремонт автомобильного транспорта
- Рабочей программы учебной дисциплины ОП 12 «Основы предпринимательской деятельности».

2. Результаты освоения дисциплины, подлежащие проверке

Результаты обучения/показатели (освоенные умения, усвоенные знания)	**Основные критерии оценки результатов**
ОК 1. Понимать сущность и социальную значимость своей будущей профессии, проявлять к ней устойчивый интерес.	Понимает значимость своей профессии, Проявляет к ней интерес.
ОК2.Организовывать собственную деятельность, определять методы и способы выполнения профессиональных задач, оценивать их эффективность и качество.	Подбирает ресурсы (информацию) необходимые для решения задач, Анализирует действия на соответствие эталону (нормам) оценки результатов деятельности, Объективно оценивает результаты своей деятельности, их эффективность и качество, Соблюдает временные рамки для полного и достаточного ответа
ОК 3. Применять решения в стандартных и нестандартных ситуациях и нести за них ответственность.	Правильно принимает решения в стандартных и нестандартных ситуациях
ОК 4. Осуществлять поиск, анализ и оценку информации, необходимой для постановки и решения профессиональных задач, профессионального и личного развития.	Грамотно обосновывает актуальность темы, Формулирует цель, задачи в соответствии с темой работы. Выделяет профессионально- значимую информацию (в рамках своей профессии). Пользуется разнообразной литературой, электронными ресурсами. Логично выстраивает структуру ответа.
Уметь:	
Уметь-предлагать идею бизнеса на основании выявленных потребностей;	Правильно- обосновывать конкурентные преимущества реализации бизнес-идеи;
Уметь -составлять документацию для государственной регистрации субъектов малого предпринимательства;	правильно составляет документацию по регистрации малого бизнеса в соответствии с требованиями
Уметь - составлять и анализировать структуру трудового договора.	владеет навыками анализа по составлению договора

Знать -- виды предпринимательства; - организационно-правовые формы предприятия;	Владеет знаниями по составлению и оформлению документов.
Знать- нормативно-правовую базу; -формы государственной поддержки предпринимательской деятельности;	Владеет знаниями по организации документооборота: приему, обработке, регистрации, контроля, хранения документов, номенклатуру дел.
Знать - режимы налогообложения предприятий	Знание налогового законодательства
Знать - определять потенциальную возможность получения субсидий субъектами предпринимательства.	Владеет знаниями по составлению бизнес плана
Знать -требования к составлению и оформлению документов;	Владеет знаниями по составлению документов

3.Организация и проведение текущего контроля успеваемости

Текущий контроль успеваемости студентов осуществляется по всем видам аудиторной и самостоятельной работы, предусмотренным рабочей программой учебной дисциплины.
Текущий контроль успеваемости осуществляется преподавателем, ведущим аудиторные занятия.
Текущий контроль успеваемости проводится в следующих формах: - устная (устный опрос, защита письменной работы, доклад по результатам самостоятельной работы и т.д.) - письменная (письменный опрос, выполнение расчетно-графического задания и т.д.); - тестовая (устное, письменное, компьютерное тестирование).
Текущий контроль и оценка элементов освоения учебной дисциплины (ОК, знаний, умений) осуществляются с использованием следующих форм и методов:

Результаты обучения (освоенные умения, усвоенные знания)	**Формы и методы контроля и оценки результатов обучения**	**Технические формы контроля (оценочные средства)**
Общие компетенции		
ОК 1. Понимать сущность и социальную значимость своей будущей профессии, проявлять к ней устойчивый интерес.	письменные работы, тесты, контрольные работы	Лист оценки, карты наблюдений, рейтинговая шкала.
ОК2.Организовывать собственную деятельность, определять методы и способы выполнения профессиональных задач, оценивать их эффективность и качество.	письменные работы, тесты, контрольные работы	Лист оценки, карты наблюдений, рейтинговая шкала.
ОК 3. Применять решения в стандартных и нестандартных ситуациях и нести за них ответственность.	письменные работы, тесты, контрольные работы	Лист оценки, карты наблюдений, рейтинговая шкала.
ОК 4. Осуществлять поиск, анализ и оценку информации, необходимой для постановки и решения профессиональных задач, профессионального и личного развития.	письменные работы, тесты, контрольные работы	Лист оценки, карты наблюдений, рейтинговая шкала.
Уметь		

Уметь-предлагать идею бизнеса на основании выявленных потребностей;	Собеседование, рефераты	Оценочный лист, рейтинговая шкала
Уметь -составлять документацию для государственной регистрации субъектов малого предпринимательства;	Тест, контрольная работа, практические задачи	Оценочный лист, рейтинговая шкала
Уметь - составлять и анализировать структуру трудового договора.	Тест, контрольная работа, практические задачи	Оценочный лист, рейтинговая шкала
Знать -- виды предпринимательства; - организационно-правовые формы предприятия;	Тест, контрольная работа, практические задачи	Оценочный лист, рейтинговая шкала
Знать- нормативно-правовую базу; -формы государственной поддержки предпринимательской деятельности;	Тест, контрольная работа, практические задачи	Оценочный лист, рейтинговая шкала
Знать - режимы налогообложения предприятий	Тест, контрольная работа, практические задачи	Оценочный лист, рейтинговая шкала
Знать - определять потенциальную возможность получения субсидий субъектами предпринимательства.	Тест, контрольная работа, практические задачи	Оценочный лист, рейтинговая шкала
Знать -требования к составлению и оформлению документов;	Тест, контрольная работа, практические задачи	Оценочный лист, рейтинговая шкала

Контрольно-оценочные материалы для текущего контроля элементов освоения учебной дисциплины (ОК, знаний, умений) находятся непосредственно у преподавателя.

4.Контрольно-оценочные материалы для итоговой аттестации по учебной дисциплине

4.1.Структура контрольного задания для проведения зачёта:

Задания к итоговому зачёту по предмету «Основы предпринимательской деятельности»

Тест.

1. В России предпринимательскую деятельность могут осуществлять:
а) только юридические лица
б) юридические лица и граждане, зарегистрированные в качестве индивидуальных предпринимателей +
в) юридические лица и граждане
2. Возможно ли развитие предпринимательства на основе смешанной (частной и государственной) собственности?
а) нет
б) да +
в) да, в форме акционерного общества
3. К функциям предпринимательства не относится:
а) новаторская
б) хозяйственная
в) политическая +
г) социальная
4. Каркас, на котором базируются конкретные задания, решения по отдельным вопросам функционирования предприятия – это:
а) политика
б) стратегия
в) тактика +
г) операция
5. Совокупность стратегических решений, определяющих номенклатуру, объем, качество выпускаемой продукции и способы поведения предприятия на товарном рынке - это:
а) товарно-рыночная стратегия
б) ресурсно-рыночная стратегия +
в) технологическая стратегия
6. Каков долгосрочный ориентир развития малого предпринимательства в России?
а) 25-30 % экономически активного населения
б) 10-20 % экономически активного населения
в) 45-50 % экономически активного населения
г) 60-70 % экономически активного населения
7. Каковы критерии эффективности предпринимательства?
а) прибыль и рост стоимости бизнеса +
б) только прибыль
в) только рост стоимости бизнеса
8. Является ли предпринимательством деятельность некоммерческих организаций?
а) да +
б) нет
в) да, если они получают прибыль
9. Социальная функция предпринимательства заключается в:

а) изготовлении товаров и услуг, необходимых обществу, соответственно главной цели, требованиям действия основного экономического закона +
б) наиболее эффективном использовании трудовых, материальных, финансовых, интеллектуальных и информационных ресурсов
в) содействии процессу продуцирования новых идей (технических, организационных, управленческих и др.), осуществлении исследовательски -конструкторских разработок, создании новых товаров и предоставлении новых услуг и т.п.

10. Главная черта характера предпринимателя – это:

а) целеустремленность
б) умение командовать
в) готовность к риску +
г) упрямство

11. Согласно АБВ-анализу, установление срока выполнения и изучение возможности поручения кому-либо характерно для:

а) важных и срочных задач +
б) важных, но не срочных задач
в) срочных, но не важных задач
г) не важных и не срочных задач

12. Решение социокультурных проблем организации требует:

А) изменения организационной культуры
Б) перепроектирования бизнес-процесса
В) проведения социологического исследования +
Г) эти проблемы не решаемы

13. Среди требований, предъявляемых к эффективным решения, отсутствует следующее:

а) своевременность
б) адресность
в) полемичность +
г) полнота, краткость, четкость

14. Поставщики, акционеры, посредники, конкуренты – элементы:

А) микросреды организации
Б) макросреды организации +
В) мегосреды организации
Г) внешней среды косвенного воздействия организации

15. Маркетинговая деятельность предприятия начинается:

А) с исследования рынка +
Б) с разработки товара
В) со стимулирования сбыта

16. Систематическое определение круга данных, необходимых в связи со стоящей перед фирмой маркетинговой ситуацией, их сбор, анализ и отчет о результатах – это:

а) маркетинговое исследование +
б) сегментирование рынка
в) разработка стратегии
г) ценообразование

17. Исследование, предполагающее получение необходимых данных для обеспечения конкурентного преимущества на рынке, а также нахождения возможности сотрудничества и кооперации с ними – это:

а) исследование рынка
б) исследование потребителей
в) исследование конкурентов +
г) исследование товара

18. Совокупность фирм или отдельных лиц, которые принимают на себя или помогают передать другому право собственности на товар на пути от производителя к потребителю, называется:

а) каналом распределения товара +
б) логистикой
в) франчайзингом
г) системой маркетинга

19. Под денежным выражением стоимости продукции понимается:

а) себестоимость +
б) цена
в) эластичность
г) спрос

20. Любая оплаченная форма обезличенного представления и продвижения продукции – это:

а) личная продажа
б) стимулирование сбыта +
в) связи с общественностью
г) реклама

21. Планируемые продолжительные усилия, направленные на создание и поддержание доброжелательных отношений между организацией и общественностью, – это:

а) стимулирование сбыта
б) связи с общественностью +
в) реклама
г) личная продажа

22. Кратковременные побудительные меры поощрения приобретения продукции – это:

а) стимулирование сбыта +
б) реклама
в) личная продажа
г) связи с общественностью

23. Основанием отказа в предоставлении лицензии является:

а) с заявлением о выдаче лицензии обратилось ненадлежащее лицо +
б) документы, представленные на получение лицензии, по форме или содержанию не соответствуют требованиям действующего законодательства
в) наличие в заявлении и (или) документах, представленных соискателем лицензии, недостоверной или искаженной информации
г) несоответствие соискателя лицензии, принадлежащих ему или используемых им объектов лицензионным требованиям и условиям.

24. Что из перечисленного не относится к формам имущественной поддержки предпринимательства?

а) передача в пользование земельных участков
б) предоставление в аренду производственных помещений
в) передача во владение и (или) пользование технологического оборудования
г) предоставление грантов +

25. Предусмотрена ли такая форма поддержки сельскохозяйственных товаропроизводителей, как предоставление в пользование имущества?

а) нет
б) да +
в) да, но только имущества, являющегося собственностью Тюменской области

26. Какой из перечисленных видов деятельности не может быть размещен в бизнес-инкубаторе?

а) деревообработка
б) въездной туризм
в) игорный бизнес +
г) гостиничный бизнес

27. Выберите основные составляющие назначения бизнес-плана:

а) изучение емкости и перспективность развития будущего рынка сбыта
б) обнаружение всевозможные «подводные» камней, подстерегающих новое дело в первые годы его реализации
в) оценка затрат для производства нужной рынку продукции
г) все ответы верны +

28. К основополагающим принципам бизнес-планирования относятся:

а) непрерывность
б) гибкость +
в) объективность
г) детализация

29. Каких типов бизнес-планов не существует:

а) бизнес-план развития страны
б) бизнес-план развития региона
в) бизнес план развития предприятия
г) бизнес-план развития отдела маркетинга компании
д) бизнес-план развития сотрудника +

30. Каких разделов бизнес-плана не существует:

а) приветствие +
б) резюме
в) план маркетинга
г) план сбыта
д) план реализации

31. Какие затраты принято относить к переменным:

а) сырье
б) комплектующие
в) аренда офиса
г) сдельная заработная плата
д) все ответы верны +

4.4 шкала оценки образовательных достижений

Процент результативности (правильных ответов)	**Оценка уровня подготовки**	
	Балл (отметка)	**Вербальный аналог**
90 - 100	5	отлично
80 - 89	4	Хорошо
70 - 79	3	удовлетворительно
Менее 70	2	неудовлетворительно

Рейтинг результатов:

31 -27 баллов «5»

26 - 24 - баллов «4»

24 – 21 баллов «3»

20 –баллов»2»

4.5. Перечень материалов, оборудования и информационных источников, используемых в аттестации.

Оборудование учебного кабинета:
- рабочее место преподавателя и обучающихся (столы, стулья).
- учебно-методический комплекс дисциплины
- бланки документации

Технические средства обучения:
- экран
- микрокалькуляторы

компьютер с лицензированным программным обеспечением

Информационное обеспечение обучения

Основные источники:

1. Филиппова О.И. Основы экономики и предпринимательства Академия.2017
2. Валигурский И. Организация предпринимательской деятельности: Учебник -3-е изд- М. Дашков и К. 2019
3. Череданова И.Х. Основы экономики и предпринимательства. М. Академия.2018

Дополнительные источники:

1. Основы предпринимательской деятельности [текст]. Пособие для выпускников и преподавателей учреждений высшего, среднего и начального профобразования, 2012. - 148
2. Самарина В. П. Основы предпринимательства [текст]. - М.: КНОРУС. Электронный учебник (CD-ROM), 2014.
   3.Переверзев М.П., Лунёва А.М. Основы предпринимательства [текст]. - М.: ИНФРА-М, 2013.

Министерство образования и молодежной политики Свердловской области
ГАПОУ СО «Камышловский техникум промышленности и транспорта»

КОМПЛЕКТ КОНТРОЛЬНО-ОЦЕНОЧНЫХ СРЕДСТВ (КОС) ПО УЧЕБНОЙ ДИСЦИПЛИНЕ ОП.03 ИСТОРИЯ ДИЗАЙНА

по программе подготовки квалифицированных рабочих служащих

54.01.20 ГРАФИЧЕСКИЙ ДИЗАЙНЕР

Камышлов
2020

Контрольно-оценочные средства рассмотрены цикловой комиссией

Контрольно-оценочные средства разработаны на основе рабочей программы, и в соответствии с требованиями ФГОС СПО по специальности 54.01.20 «Графический дизайнер».

Разработчик: Акулова Алена Владимировна преподаватель, ГАПОУ СО «Камышловский техникум промышленности и транспорта»
Экспертиза контрольно-оценочных средств к рабочей программе учебной дисциплины 54.01.20 «Графический дизайнер» пройдена

Эксперт:
Ст. методист
ГАПОУ СО «Камышловский техникум промышленности и транспорта»
_____ /*Потапова О.А*
«14» февраля 2020 г.

СОГЛАСОВАНО:
Заместитель директора по УПР ГАПОУ СО «Камышловский техникум промышленности и транспорта»
_____ С.П. Мицура
«19» февраля 2020 г.

СОДЕРЖАНИЕ

1.	Паспорт комплекта контрольно-оценочных средств	4
2.	Формы контроля и оценки освоения учебной дисциплины по темам (разделам)	5
3.	Контрольно-измерительные материалы для проведения текущего контроля	6
4.	Контрольно-измерительные материалы для промежуточной аттестации	9

1. ПАСПОРТ КОМПЛЕКТА КОНТРОЛЬНО-ОЦЕНОЧНЫХ СРЕДСТВ

1.1. Область применения контрольно-оценочных материалов (далее – КОС)

КОС учебной дисциплины 54.01.20 «Графический дизайнер» является частью основной образовательной программы в соответствии с ФГОС СПО по программе подготовки квалифицированных рабочих, служащих 54.01.20 «Графический дизайнер», утвержденного приказом Министерства образования и науки Российской Федерации от «09» декабря 2016 года № 1543

КОС предназначены для оценки достижений запланированных результатов по учебной дисциплине в процессе текущего контроля и промежуточной аттестации.

1.2. Цель и планируемые результаты освоения дисциплины:

Код ПК, ОК	Умения	Знания
ОК 01	распознавать задачу и/или проблему в профессиональном и/или социальном контексте; анализировать задачу и/или проблему и выделять её составные части; определять этапы решения задачи; выявлять и эффективно искать информацию, необходимую для решения задачи и/или проблемы; составить план действия; определить необходимые ресурсы; владеть актуальными методами работы в профессиональной и смежных сферах; реализовать составленный план; оценивать результат и последствия своих действий (самостоятельно или с помощью наставника)	актуальный профессиональный и социальный контекст, в котором приходится работать и жить; основные источники информации и ресурсы для решения задач и проблем в профессиональном и/или социальном контексте; алгоритмы выполнения работ в профессиональной и смежных областях; методы работы в профессиональной и смежных сферах; структуру плана для решения задач; порядок оценки результатов решения задач профессиональной деятельности
ПК 4.1	применять логические и интуитивные методы поиска новых идей и решений; осуществлять повышение квалификации посредством стажировок и курсов	системы управления трудовыми ресурсами в организации; методов и форм самообучения и саморазвития на основе самопрезентации; способов управления конфликтами и борьбы со стрессом
ПК 4.2	организовывать и проводить мероприятия профориентационного и мотивационного характера	системы управления трудовыми ресурсами в организации; основ менеджмента и коммуникации, договорных отношений
ПК 4.3	принимать самостоятельные решения по вопросам совершенствования организации работы	системы управления трудовыми ресурсами в организации; основ менеджмента и коммуникации, договорных отношений; методов и форм самообучения и саморазвития на основе самопрезентации

1.3 Контроль и оценка результатов освоения учебной дисциплины

Результаты обучения	***Критерии оценки***	***Методы оценки***
- Основные характерные черты различных периодов развития предметного мира; - современное состояние дизайна в различных областях экономической деятельности; - Ориентироваться в исторических эпохах и стилях; - проводить анализ исторических объектов для целей дизайн-проектирования; - собирать, обобщать и структурировать информацию; - понимать сочетание в дизайн-проекте собственного художественного вкуса и требований заказчика; - защищать разработанные дизайн-макеты; - осуществлять консультационное или прямое сопровождение печати, публикации; - применять логические и интуитивные методы поиска новых идей и решений; - осуществлять повышение квалификации посредством стажировок и курсов; - организовывать и проводить мероприятия профориентационного и мотивационного характера.	Проводить эстетический анализ различных объектов предметного мира; Ориентироваться в исторических эпохах и стилях; Проводить анализ исторических объектов для целей дизайн - проектирования;	устный опрос, тестирование, оценка решения ситуационных задач

2. ФОРМЫ КОНТРОЛЯ И ОЦЕНКИ ОСВОЕНИЯ УЧЕБНОЙ ДИСЦИПЛИНЫ ПО ТЕМАМ (РАЗДЕЛАМ)

Результаты обучения (объекты оценивания)	Вид контроля	Названия тем	Приобретаемые знания и умения	Место/время оценивания	Форма контроля и оценивания
ОК 01. Выбирать способы решения задач профессиональной деятельности, применительно к различным контекстам	Текущая аттестация	Развитие дизайна в XVIII-XIX вв.	-распознавать задачу и/или проблему в профессиональном и/или социальном контексте; -анализировать задачу и/или проблему и выделять её составные части; -определять этапы решения задачи; выявлять и эффективно искать информацию, необходимую для решения задачи и/или проблемы; -составить план действия; -определить необходимые ресурсы; владеть актуальными методами работы в профессиональной и смежных сферах; -реализовать составленный план; оценивать результат и последствия своих действий (самостоятельно или с помощью наставника) актуальный профессиональный и социальный контекст, в котором приходится работать и жить; -основные источники информации и ресурсы для решения задач и проблем в профессиональном и/или социальном контексте;	На занятии	Практическая работа

			-алгоритмы выполнения работ в профессиональной и смежных областях; -методы работы в профессиональной и смежных сферах; -структуру плана для решения задач; -порядок оценки результатов решения задач профессиональной деятельности		
ОК 01. Выбирать способы решения задач профессиональной деятельности, применительно к различным контекстам	Текущая аттестация	Зарождение нового стиля на рубеже XIX–XX вв.	-распознавать задачу и/или проблему в профессиональном и/или социальном контексте; -анализировать задачу и/или проблему и выделять её составные части; -определять этапы решения задачи; -выявлять и эффективно искать информацию, необходимую для решения задачи и/или проблемы; -составить план действия; определить необходимые ресурсы; -владеть актуальными методами работы в профессиональной и смежных сферах; -реализовать составленный план; оценивать результат и последствия своих действий (самостоятельно или с помощью наставника) актуальный профессиональный и социальный контекст, в котором приходится работать и жить;	На занятии	Практическая работа

			-основные источники информации и ресурсы для решения задач и проблем в профессиональном и/или социальном контексте; -алгоритмы выполнения работ в профессиональной и смежных областях; -методы работы в профессиональной и смежных сферах; -структуру плана для решения задач; -порядок оценки результатов решения задач профессиональной деятельности		
ОК 01. Выбирать способы решения задач профессиональной деятельности, применительно к различным контекстам	Текущая аттестация	Первые школы дизайна	-распознавать задачу и/или проблему в профессиональном и/или социальном контексте; -анализировать задачу и/или проблему и выделять её составные части; -определять этапы решения задачи; -выявлять и эффективно искать информацию, необходимую для решения задачи и/или проблемы; -составить план действия; определить необходимые ресурсы; -владеть актуальными методами работы в профессиональной и смежных сферах; -реализовать составленный план; оценивать результат и последствия своих действий (самостоятельно или с помощью наставника)	На занятии	Практическая работа

			актуальный профессиональный и социальный контекст, в котором приходится работать и жить; -основные источники информации и ресурсы для решения задач и проблем в профессиональном и/или социальном контексте; -алгоритмы выполнения работ в профессиональной и смежных областях; -методы работы в профессиональной и смежных сферах; -структуру плана для решения задач; -порядок оценки результатов решения задач профессиональной деятельности		
ОК 01. Выбирать способы решения задач профессиональной деятельности, применительно к различным контекстам ПК 4.1. Анализировать современные тенденции в области графического дизайна для их адаптации и использования в своей профессиональной деятельности ПК 4.2. Проводить мастер-классы, семинары и консультации по современным технологиям в области	Текущая аттестация	Дизайн в современном мире	-распознавать задачу и/или проблему в профессиональном и/или социальном контексте; -анализировать задачу и/или проблему и выделять её составные части; -определять этапы решения задачи; -выявлять и эффективно искать информацию, необходимую для решения задачи и/или проблемы; составить план действия; определить необходимые ресурсы; -владеть актуальными методами работы в профессиональной и смежных сферах; -реализовать составленный план;	На занятии	Реферат

графического дизайна ПК 4.3. Разрабатывать предложения по использованию новых технологий в целях повышения качества создания дизайн-продуктов и обслуживания заказчиков			-оценивать результат и последствия своих действий (самостоятельно или с помощью наставника) актуальный профессиональный и социальный контекст, в котором приходится работать и жить; -основные источники информации и ресурсы для решения задач и проблем в профессиональном и/или социальном контексте; -алгоритмы выполнения работ в профессиональной и смежных областях; -методы работы в профессиональной и смежных сферах; -структуру плана для решения задач; -порядок оценки результатов решения задач профессиональной деятельности применять логические и интуитивные методы поиска новых идей и решений; -осуществлять повышение квалификации посредством стажировок и курсов системы управления трудовыми ресурсами в организации; -методов и форм самообучения и саморазвития на основе самопрезентации; -способов управления		

			конфликтами и борьбы со стрессом организовывать и проводить мероприятия профориентационного и мотивационного характера системы управления трудовыми ресурсами в организации; -основ менеджмента и коммуникации, договорных отношений принимать самостоятельные решения по вопросам совершенствования организации работы методов и форм самообучения и саморазвития на основе самопрезентации		

3. КОНТРОЛЬНО-ИЗМЕРИТЕЛЬНЫЕ МАТЕРИАЛЫ ДЛЯ ПРОВЕДЕНИЯ ТЕКУЩЕГО КОНТРОЛЯ

Текущий контроль успеваемости студентов осуществляется по всем видам аудиторной и самостоятельной работы, предусмотренным рабочей программой учебной дисциплины.

Текущий контроль успеваемости осуществляется преподавателем, ведущим аудиторные занятия.

Текущий контроль успеваемости проводится в следующих формах: практическая работа, реферат.

Текущий контроль и оценка элементов освоения учебной дисциплины (ОК, знаний, умений) осуществляются с использованием форм, указанных в разделе 2.

Контрольно-оценочные материалы для текущего контроля элементов освоения учебной дисциплины (ОК, ПК, знаний, умений) находятся непосредственно у преподавателя.

4. КОНТРОЛЬНО-ИЗМЕРИТЕЛЬНЫЕ МАТЕРИАЛЫ ДЛЯ ПРОВЕДЕНИЯ ПРОМЕЖУТОЧНОЙ АТТЕСТАЦИИ

Вид ПА: Дифференцированный зачет

Форма проведения: тестирование, развернутый ответ на вопрос

Условия выполнения

Время выполнения задания: 90 минут;

− Оборудование учебного кабинета: рабочие места по количеству обучающихся, рабочее место для преподавателя, наглядные пособия.

− Технические средства обучения: компьютер; проектор с экраном (широкоформатный телевизор), программное обеспечение

− Информационные источники:

1. Сокольникова Н.М., Сокольникова Е.В. История дизайна: учебник для студентов учреждений среднего профессионального образования. - М.: ОИЦ «Академия», 2016. – 239 с.- ISBN: 978-5-4468-1565-4; ББК 30.80я723
2. 1.История и теория дизайна: учебное пособие для семинарских и самостоятельных занятий / С. Базарбаева. - PalmariumAcademicPublishing, - Режим доступа: ozon.ru ББК 30.80я723

Пакет материалов для проведения промежуточной аттестации:

– подготовка по вопросам, выносимым на промежуточную аттестацию (общее количество - 20) и тестирование по темам дисциплины

– Журнал учебной группы

– Протокол дифференцированного зачета /экзамена

Контрольные вопросы, выносимые на промежуточную аттестацию

1. Эпоха промышленной революции в Европе.
2. Конструктивизм в полиграфическом дизайне.
3. Первые всемирные промышленные выставки.
4. Зарождение политической рекламы. Плакат.
5. Первые теории дизайна: Готфрид Земпер, Джон Рескин, Уильям Моррис.
6. Вальтер Гропиус – основатель школы БАУХАУЗ.
7. Расцвет русской инженерной школы на фоне художественного упадка архитектуры во второй половине XIX в.
8. Роль ВХУТЕМАСа в формировании дизайна (производственного искусства) в

Советской России.

9. Возникновение нового стиля на рубеже XIX–XX вв. во многих европейских странах.
10. Творчество В. Татлина.
11. Чикагская архитектурная школа.
12. Современный подход к функционализму.
13. Поиск новых форм американскими художниками и архитекторами
14. Школа БАУХАУЗ. Педагогические принципы.
15. Объединение в союз ряда художественно-промышленных мастерских, небольших производственных и торговых предприятий, художников и архитекторов.
16. Стилевые направления в индустриальном формообразовании конца XIX в.
17. Направления беспредметного творчества в советском искусстве начала XX в.
18. Первые идеи функционализма в Европе.
19. Творчество В. Кандинского, К. Малевича, А. Родченко.
20. Внедрение станков в процесс производства.
21. Предпосылки возникновения дизайна.
22. Агитационно-массовое искусство.
23. Представительство Урала на всемирных промышленных выставках.
24. Отечественные школы промышленного дизайна.
25. Первые промышленные дизайнеры: Дрессер, Петер Беренс, Михаэль Тонет.
26. Продвижение теорий простоты и рациональности форм, основанных на их практической полезности.
27. Формирование стилистики русского авангарда – конструктивизма.
28. Учебные цели и структура ВХУТЕМАС.
29. Главные черты нового стиля.
30. Современный дизайн в различных областях проектной деятельности.
31. Рост промышленного производства в США с 1860 по 1895 гг.
32. Роль новых технологий в дизайне.
33. Создание в 1907 году в Мюнхене Немецкого Веркбунда в целях повышения качества промышленной продукции.
34. Деятельность Петера Беренса в АЭГ.
35. Советский дизайн («Производственное искусство»).
36. Участие России во всемирных промышленных выставках.
37. Роль абстракционизма в истории дизайна.
38. Влияние политической обстановки в мире на развитие плаката.
39. Новые материалы и современные технологии
40. Развитие полиграфии в XXI веке.

Критерии оценки выполнения работ

«5», **«Отлично»** - теоретическое содержание курса освоено полностью, без пробелов, умения сформированы, все предусмотренные программой учебные задания выполнены, качество их выполнения оценено высоко.

«4», **«Хорошо»** - теоретическое содержание курса освоено полностью, без пробелов, некоторые умения сформированы недостаточно, все предусмотренные программой учебные задания выполнены, некоторые виды заданий выполнены с ошибками.

«3», **«Удовлетворительно» -** теоретическое содержание курса освоено частично, но пробелы не носят существенного характера, необходимые умения работы с освоенным материалом в

основном сформированы, большинство предусмотренных программой обучения учебных заданий выполнено, некоторые из выполненных заданий содержат ошибки.
«2», **«Неудовлетворительно» -** теоретическое содержание курса не освоено, необходимые умения не сформированы, выполненные учебные задания содержат грубые ошибки.

Для допуска к промежуточной аттестаций необходимо: иметь оценки по каждой контрольной точке в рамках текущей аттестации

№	Вид контроля	Названия тем	Место/время оценивания	Форма контроля и оценивания
1.	Текущая аттестация	Развитие дизайна в XVIII-XIX вв.	На занятии	Практическая работа
2.	Текущая аттестация	Зарождение нового стиля на рубеже XIX–XX вв.	На занятии	Практическая работа
3.	Текущая аттестация	Первые школы дизайна	На занятии	Практическая работа
4.	Текущая аттестация	Дизайн в современном мире	На занятии	Реферат

ПРИЛОЖЕНИЕ

ЛИСТ ОЦЕНИВАНИЯ ДЛЯ ПРОМЕЖУТОЧНОЙ АТТЕСТАЦИИ

Код ПК, ОК	**Умения/ Знания**	**Проявления**	Баллы
ОК 01. Выбирать способы решения задач профессиональной деятельности, применительно к различным контекстам	-распознавать задачу и/или проблему в профессиональном и/или социальном контексте; -актуальный профессиональный и социальный контекст, в котором приходится работать и жить;	Распознает сложную проблемную ситуацию в различных контекстах	0-2
	-анализировать задачу и/или проблему и выделять её составные части; -методы работы в профессиональной и смежных сферах;	Демонстрирует высокий уровень проведения анализа сложных ситуаций при решении профессиональной задачи	
	-определять этапы решения задачи; структуру плана для решения задач;	Определяет этапы решения задачи	0-2
	-выявлять и эффективно искать информацию, необходимую для решения задачи и/или проблемы;	Определяет потребности в информации	0-2
	-составить план действия; -реализовать составленный план; алгоритмы выполнения работ в профессиональной и смежных областях; -владеть актуальными методами работы в профессиональной и смежных сферах;	Разрабатывает и реализует детальный план действий	0-2
	-определить необходимые ресурсы; основные источники информации и -ресурсы для решения задач и проблем в профессиональном и/или социальном контексте;	Эффективно осуществляет поиск, выделяет все возможные источники, в том числе неочевидных	0-2
	-оценивать результат и последствия своих действий (самостоятельно или с помощью наставника). -порядок оценки результатов решения задач профессиональной деятельности	Способен к оценке плюсов и минусов полученного результата.	0-2
ПК 4.1. Анализировать современные тенденции в области графического дизайна для их адаптации и использования в своей профессиональной деятельности	У 1. применять логические и интуитивные методы поиска новых идей и решений;	Применяет логические и интуитивные методы поиска новых идей и решений в своей профессиональной деятельности	0-2
	У 2. осуществлять повышение квалификации посредством стажировок и курсов	Изучает современные тенденции в области графического дизайна	0-2
	З 1. системы управления трудовыми ресурсами в организации; З 2. способов управления конфликтами и борьбы со стрессом	Владеет знаниями системы управления трудовыми ресурсами в организации	0-2

	З 3. методов и форм самообучения и саморазвития на основе самопрезентации;	Владеет методами и формами самообучения и саморазвития на основе самопрезентации.	0-2
ПК 4.2. Проводить мастер-классы, семинары и консультации по современным технологиям в области графического дизайна	У 1. организовывать и проводить мероприятия профориентационного и мотивационного характера	Способен на высоком уровне организовывать и проводить мероприятия профориентационного и мотивационного характера.	0-2
	З 1. системы управления трудовыми ресурсами в организации;	Демонстрирует высокий уровень знаний системы управления трудовыми ресурсами в организации	0-2
	З 2. основ менеджмента и коммуникации, договорных отношений	Способен на грамотное обеспечение рекламы своей профессии и демонстрации профессиональной деятельности	0-2
ПК 4.3. Разрабатывать предложения по использованию новых технологий в целях повышения качества создания дизайн-продуктов и обслуживания заказчиков	У 1. принимать самостоятельные решения по вопросам совершенствования организации работы	Грамотно принимает самостоятельные решения по вопросам самосовершенствования	0-2
	З 3. методов и форм самообучения и саморазвития на основе самопрезентации	Демонстрирует методы и формы самообучения и саморазвития на основе самопрезентации	0-2

0: критерий не проявился;
1: критерий проявился не в полной мере;
2: критерий проявился.

МАТЕРИАЛЫ ДЛЯ ПРОВЕДЕНИЯ ПРОМЕЖУТОЧНОЙ АТТЕСТАЦИИ

Часть А. *Выбрать ОДИН правильный ответ*

1. «Хрустальный дворец» (1851) был возведен:

а) традиционной кирпичной кладкой, но с большим остеклением;

б) из унифицированных чугунных элементов и застекленных металлических рам;

в) из деревянных конструкций со сплошным остеклением фасада.

2. Д. Рескин и У. Моррис выступали за:

а) массовое применение машинной технологии при изготовлении предметов быта;

б) имитацию ручного декора на массовой промышленной продукции;

в) возврат к ремесленному производству предметного наполнения среды.

3. Дизайн - это:

а) творчество по созданию высокохудожественных изделий для быта;

б) деятельность по разработке промышленных изделий и всей среды обитания с высокими потребительскими свойствами и эстетическими качествами;

в) проектирование техники с учетом «человеческих факторов».

4. «Принцип М. Тонета» заключался в изготовлении мебели:

а) соединением на клею гнутых из фанеры элементов;

б) машинной обработкой крупногабаритных заготовок из древесины;

в) сборкой из унифицированных гнутых деревянных, в первую очередь буковых, деталей.

5. Идею «гиперболоидов» В.Г. Шухову подсказала:

а) геометрия пчелиных сот;

б) плетеная корзина;

в) структура паутины;

г) строение муравейника.

6. Целью создания Германского Веркбунда (1907) было:

а) изготовление ремесленниками высококачественной мебели и изделий для быта;

б) соединение усилий художников (архитекторов) и промышленников для повышения потребительского уровня массовой машинной продукции;

в) популяризация авангардных течений в искусстве, их использование в производстве вещей.

7. Создателем и первым директором Баухауза (1919) был:

а) Петер Беренс;

б) Вальтер Гропиус;

в) Герман Мутезиус;

г) Анри ван де Вельде.

8. Ханнес Майер (Мейер) был изгнан из Баухауза (1930):

а) за создание архитектурного отделения;

б) за попытку введения в обучение социально-общественной направленности;

в) противодействие абстракционистским тенденциям в преподавании.

9. Создателем фирменного стиля концерна «АЭГ» был:

а) Анри ван де Вельде;

б) Мис ван дер Роэ;

в) Петер Беренс;

г) Ле Корбюзье.

10. Логотип в графическом дизайне - это:

а) любой графический товарный знак;

б) рекламный девиз (слоган);

в) словесный товарный знак.

11. Художественную систему супрематизма создал:

а) Пит Мондриан;

б) Эль Лисицкий;

в) Казимир Малевич;

г) Геррит Ритвелд.

12. Конструктивисты (В. Татлин, А. Родченко и др.) пришли к своей концепции формообразования предметной среды:

а) через освоение приемов инженерного проектирования техники;
б) прочувствовав художественные возможности структуры, рациональной, модульно-геометрической составляющей формы;
в) через геометризацию утилитарной формы и чистые локальные цвета.
13. Проект памятника III Интернационалу В. Татлина представлял собой:
а) многофигурную скульптурную композицию большой высоты;
б) монументальное архитектурно-инженерное сооружение с выразительной пространственной структурой;
в) монолитное высотное здание («небоскреб»).
14. ВХУТЕМАС создавался в 1920 году как:
а) художественно-технические мастерские по созданию образцов промышленной продукции;
б) научное учреждение по разработке теории прикладного искусства;
в) учебное заведение для подготовки художников-мастеров для промышленности и педагогов для художественно-технического образования.
15. Представители первого поколения американских дизайнеров были, как правило, по специальности:
а) архитекторы;
б) художники-живописцы;
в) художники рекламы и декораторы;
г) инженеры-конструкторы.
16. Термин «стайлинг» из американского дизайна обозначает:
а) поверхностное изменение формы, не затрагивающее внутреннее устройство (структуру и конструкцию);
б) модное направление в формообразовании 1930-х годов;
в) использование стальных трубок в изготовлении мебели.
17. Девизом творчества пионеров американского дизайна было:
а) «создадим простые, функциональные, красивые вещи, воспитаем вкус потребителя»;
б) «самая важная задача - заставить звенеть кассу, выбивающую чеки»;
в) «долой вещизм, да здравствует минимализм и рационализм в быту».
18. Союз дизайнеров России был создан:
а) Юрием Соловьевым в 1987 году;
б) Юрием Назаровым в 1991 году;
в) Игорем Зайцевым в 1992 году.
19. Начало технической революции связывают с механиком-самоучкой Джоном Уайеттом, что изобрел он в 1733г.
а) велосипед;
б) прядильную рабочую машину;
в) станок по обработки металла;
г) паровой двигатель;
20. Зарождение дизайна связано…
а) с Великой Французской революцией;
б) с техническим прогрессом;
в) с Первой Всемирной промышленной выставкой;
г) передовыми технологиями.
21. Первая всемирная промышленная ярмарка была проведена в 1851г в….
а) Париже
б) Лондоне
в) Берлине
г) Дрездене
22. Уильям Моррис оформил…
а) «Синий дом»
б) «Желтый дом»
в) «Красный дом»
г) «Белый дом»
23. В России обязательное употребление нового русского гражданского шрифта ввел…

а) Иван Грозный
б) Екатерина II
в) Пётр I
г) Борис Годунов
24.Первым промышленным дизайнером был…
а) Анри Ван де Вельде
б) Пѐтер Беренс
в) Томас Чиппендейс
г) Вальтер Гропиус
25.Сколько стран участвовало в Первой всемирной промышленной выставке…
а) 52
б) 44
в) 32
г) 12

Часть Б. *Дать развернутый ответ на вопрос. Перечень вопросов:*

41. Эпоха промышленной революции в Европе.
42. Конструктивизм в полиграфическом дизайне.
43. Первые всемирные промышленные выставки.
44. Зарождение политической рекламы. Плакат.
45. Первые теории дизайна: Готфрид Земпер, Джон Рескин, Уильям Моррис.
46. Вальтер Гропиус – основатель школы БАУХАУЗ.
47. Расцвет русской инженерной школы на фоне художественного упадка архитектуры во второй половине XIX в.
48. Роль ВХУТЕМАСа в формировании дизайна (производственного искусства) в Советской России.
49. Возникновение нового стиля на рубеже XIX–XX вв. во многих европейских странах.
50. Творчество В. Татлина.
51. Чикагская архитектурная школа.
52. Современный подход к функционализму.
53. Поиск новых форм американскими художниками и архитекторами
54. Школа БАУХАУЗ. Педагогические принципы.
55. Объединение в союз ряда художественно-промышленных мастерских, небольших производственных и торговых предприятий, художников и архитекторов.
56. Стилевые направления в индустриальном формообразовании конца XIX в.
57. Направления беспредметного творчества в советском искусстве начала XX в.
58. Первые идеи функционализма в Европе.
59. Творчество В. Кандинского, К. Малевича, А. Родченко.
60. Внедрение станков в процесс производства.
61. Предпосылки возникновения дизайна.
62. Агитационно-массовое искусство.
63. Представительство Урала на всемирных промышленных выставках.
64. Отечественные школы промышленного дизайна.
65. Первые промышленные дизайнеры: Дрессер, Петер Беренс, Михаэль Тонет.
66. Продвижение теорий простоты и рациональности форм, основанных на их практической полезности.
67. Формирование стилистики русского авангарда – конструктивизма.
68. Учебные цели и структура ВХУТЕМАС.

69. Главные черты нового стиля.
70. Современный дизайн в различных областях проектной деятельности.
71. Рост промышленного производства в США с 1860 по 1895 гг.
72. Роль новых технологий в дизайне.
73. Создание в 1907 году в Мюнхене Немецкого Веркбунда в целях повышения качества промышленной продукции.
74. Деятельность Петера Беренса в АЭГ.
75. Советский дизайн («Производственное искусство»).
76. Участие России во всемирных промышленных выставках.
77. Роль абстракционизма в истории дизайна.
78. Влияние политической обстановки в мире на развитие плаката.
79. Новые материалы и современные технологии
80. Развитие полиграфии в XXI веке.

Министерство образования и молодежной политики Свердловской области
ГАПОУ СО «Камышловский техникум промышленности и транспорта»

КОМПЛЕКТ КОНТРОЛЬНО-ОЦЕНОЧНЫХ СРЕДСТВ (КОС) ПО УЧЕБНОЙ ДИСЦИПЛИНЕ

ОП.04 ОСНОВЫ ДИЗАЙНА И КОМПОЗИЦИИ

по программе подготовки квалифицированных рабочих служащих
54.01.20 Графический дизайнер

Камышлов
2020

Контрольно-оценочные средства рассмотрены цикловой комиссией

Контрольно-оценочные средства разработаны на основе рабочей программы, и в соответствии с требованиями ФГОС СПО по специальности 54.01.20 «Графический дизайнер».

Разработчик: Акулова Алена Владимировна преподаватель, ГАПОУ СО «Камышловский техникум промышленности и транспорта»
Экспертиза контрольно-оценочных средств к рабочей программе учебной дисциплины ОП.04 Основы дизайна и композиции пройдена

Эксперт:
Ст. методист
ГАПОУ СО «Камышловский техникум промышленности и транспорта»
_____ */Потапова О.А*
«14» февраля 2020 г.

СОГЛАСОВАНО:
Заместитель директора по УПР ГАПОУ СО «Камышловский техникум промышленности и транспорта»
_____ С.П. Мицура
«19» февраля 2020 г.

СОДЕРЖАНИЕ

1.	Паспорт комплекта контрольно-оценочных средств	4
2.	Формы контроля и оценки освоения учебной дисциплины по темам (разделам)	5
3.	Контрольно-измерительные материалы для проведения текущего контроля	6
4.	Контрольно-измерительные материалы для промежуточной аттестации	9

1. ПАСПОРТ КОМПЛЕКТА КОНТРОЛЬНО-ОЦЕНОЧНЫХ СРЕДСТВ

1.1. Область применения контрольно-оценочных материалов (далее – КОС)

КОС учебной дисциплины ОП.04 Основы дизайна и композиции является частью основной образовательной программы в соответствии с ФГОС СПО по программе подготовки квалифицированных рабочих, служащих 54.01.20 «Графический дизайнер», утвержденного приказом Министерства образования и науки Российской Федерации от «09» декабря 2016 года № 1543

КОС предназначены для оценки достижений запланированных результатов по учебной дисциплине в процессе текущего контроля и промежуточной аттестации.

1.2. Цель и планируемые результаты освоения дисциплины:

Код ПК, ОК	Умения	Знания
ОК01-ОК11 ПК 1.1. ПК 1.2. ПК 1.3. ПК 1.4. ПК 2.1. ПК 2.2. ПК 2.3. ПК 2.4. ПК 2.5. ПК 3.1. ПК 3.2. ПК 3.3. ПК 4.1. ПК 4.2. ПК 4.3.	– различать функциональную, конструктивную и эстетическую ценность объектов дизайна; – создавать эскизы и наглядные изображения объектов дизайна; – использовать художественные средства композиции, цветоведения, светового дизайна для решения задач дизайнерского проектирования; – выстраивать композиции с учетом перспективы и визуальных особенностей среды; – выдерживать соотношение размеров; – соблюдать закономерности соподчинения элементов	– основные приемы художественного проектирования эстетического облика среды; – принципы и законы композиции; – средства композиционного формообразования: пропорции, масштабность, ритм, контраст и нюанс; – специальные выразительные средства: план, ракурс, тональность, колорит, изобразительные акценты, фактуру и текстуру материалов; – принципы создания симметричных и асимметричных композиций; – основные и дополнительные цвета, принципы их сочетания; – ряды хроматических и ахроматических тонов и переходные между ними; – свойства теплых и холодных тонов; – особенности различных видов освещения, приемы светового решения в дизайне: световой каркас, блики, тени, светотеневые градации.

1.3 Контроль и оценка результатов освоения учебной дисциплины

Результаты обучения	***Критерии оценки***	***Методы оценки***
• основные приемы художественного проектирования эстетического облика среды; • принципы и законы	Демонстрировать знание основных приемов художественного проектирования эстетического облика среды, принципов и законов композиции, средства композиционного	Тестирование, оценка результатов выполнения практических работ Экспертное наблюдение за

композиции; • средства композиционного формообразования: пропорции, масштабность, ритм, контраст и нюанс; • специальные выразительные средства: план, ракурс, тональность, колорит, изобразительные акценты, фактуру и текстуру материалов; • принципы создания симметричных и асимметричных композиций; • основные и дополнительные цвета, принципы их сочетания; • ряды хроматических и ахроматических тонов и переходные между ними; • свойства теплых и холодных тонов; • особенности различных видов освещения, приемы светового решения в дизайне: световой каркас, блики, тени, светотеневые градации. • различать функциональную, конструктивную и эстетическую ценность объектов дизайна; • создавать эскизы и наглядные изображения объектов дизайна; • использовать художественные средства композиции, цветоведения, светового дизайна для решения задач дизайнерского проектирования; • выстраивать композиции с учетом перспективы и визуальных особенностей среды;	формообразования, принципов сочетания цветов, приемов светового решения в дизайне; Создавать эскизы и наглядные изображения объектов дизайна с использованием художественных средств композиции, цветоведения, светового дизайна с учетом перспективы и визуальной особенности среды в соответствии с заданием	выполнением практических работ

• выдерживать соотношение размеров; • соблюдать закономерности соподчинения элементов		

2. ФОРМЫ КОНТРОЛЯ И ОЦЕНКИ ОСВОЕНИЯ УЧЕБНОЙ ДИСЦИПЛИНЫ ПО ТЕМАМ (РАЗДЕЛАМ)

Результаты обучения (объекты оценивания)	Вид контроля	Названия тем	Приобретаемые знания и умения	Место/время оценивания	Форма контроля и оценивания
ОК 01. Выбирать способы решения задач профессиональной деятельности, применительно к различным контекстам ОК.02. Осуществлять поиск, анализ и интерпретацию информации, необходимой для выполнения задач профессиональной деятельности. ОК.03. Планировать и реализовывать собственное профессиональное и личностное развитие. ОК.04 Работать в коллективе и команде, эффективно взаимодействовать с коллегами, руководством, клиентами. ОК.05. Осуществлять устную и	Текущая аттестация	Основы дизайна	распознавать задачу и/или проблему в профессиональном и/или социальном контексте; анализировать задачу и/или проблему и выделять её составные части; определять этапы решения задачи; выявлять и эффективно искать информацию, необходимую для решения задачи и/или проблемы; составить план действия; определить необходимые ресурсы; владеть актуальными методами работы в профессиональной и смежных сферах; реализовать составленный план; оценивать результат и последствия своих действий (самостоятельно или с помощью наставника) актуальный профессиональный и социальный контекст, в котором приходится работать и жить;	На занятии	Практическая работа
	Текущая аттестация	Типографика		На занятии	Практическая работа
	Текущая аттестация	Шрифты		На занятии	Практическая работа

письменную коммуникацию на государственном языке с учётом особенностей социального и культурного контекста. ОК.06 Проявлять гражданско-патриотическую позицию, демонстрировать осознанное поведение традиционных общечеловеческих ценностей ОК.07 Содействовать сохранению окружающей среды, ресурсосбережению, эффективно действовать в чрезвычайных ситуациях. ОК.08 Использовать средства физической культуры для сохранения и укрепления здоровья в процессе профессиональной деятельности и поддержания необходимого уровня физической подготовленности. ОК.09 Использовать информационные технологии в профессиональной деятельности	Текущая аттестация	Книжное оформление	основные источники информации и ресурсы для решения задач и проблем в профессиональном и/или социальном контексте; алгоритмы выполнения работ в профессиональной и смежных областях; методы работы в профессиональной и смежных сферах; структуру плана для решения задач; порядок оценки результатов решения задач профессиональной деятельности определять задачи поиска информации; определять необходимые источники информации; планировать процесс поиска; структурировать получаемую информацию; выделять наиболее значимое в перечне информации; оценивать практическую значимость результатов поиска; оформлять результаты поиска. номенклатура информационных источников, применяемых в профессиональной деятельности; приемы структурирования информации; формат оформления результатов поиска информации	На занятии	Практическая работа
	Текущая аттестация	Фирменный стиль		На занятии	Практическая работа
	Текущая аттестация	Логотипы		На занятии	Практическая работа
	Текущая аттестация	Визуальные коммуникации		На занятии	Практическая работа

ОК.10 Пользоваться профессиональной документацией на государственном и иностранном языках. ОК.11. Планировать предпринимательскую деятельность в профессиональной сфере. ПК.1.1. Осуществлять сбор, систематизацию и анализ данных необходимых для разработки технического задания дизайн-продукта. ПК.1.2. Определять выбор технических и программных средств для разработки дизайн-макета с учётом их особенностей использования. ПК.1.3. Формировать готовое техническое задание в соответствии с требованиями к структуре и содержанию. ПК.1.4. Выполнять процедуру согласования (утверждения) с заказчиком. ПК.2.1. Планировать выполнение работ по разработке дизайн-макета на основе технического задания. ПК.2.2. Определять потребности в	Текущая аттестация	Плакатная продукция	определять актуальность нормативно-правовой документации в профессиональной деятельности; применять современную научную профессиональную терминологию; определять и выстраивать траектории профессионального развития и самообразования содержание актуальной нормативно-правовой документации; современная научная и профессиональная терминология; возможные траектории профессионального развития и самообразования организовывать работу коллектива и команды; взаимодействовать с коллегами, руководством, клиентами в ходе профессиональной деятельности психологические основы деятельности коллектива, психологические особенности личности; основы проектной деятельности грамотно излагать свои мысли и оформлять документы по профессиональной тематике на государственном языке, проявлять толерантность в рабочем коллективе особенности социального и культурного контекста; правила оформления документов и построения устных сообщений описывать значимость своей профессии	На занятии	Практическая работа
	Текущая аттестация	Упаковка товаров		На занятии	Практическая работа
	Текущая аттестация	Товарная этикетка		На занятии	Практическая работа

программных продуктах, материалах и оборудовании при разработке дизайн-макета на основе технологического задания. ПК.2.3. Разрабатывать дизайн-макет на основе технического задания. ПК 2.4. Осуществлять представление и защиту разработанного дизайн-макета. ПК.2.5. Осуществлять комплектацию и контроль готовности необходимых составляющих дизайн-макета для формирования дизайн-продукта. ПК.3.1. Выполнять настройку технических параметров печати (публикации) дизайн-макета. ПК. 3.2. Оценивать соответствие готового дизайн-продукта требованиям качества печати (публикации). ПК. 3.3 Осуществлять сопровождение печати (публикации). ПК.4.1. Анализировать современные тенденции в области графического дизайна для их адаптации и использования в своей			сущность гражданско-патриотической позиции, общечеловеческих ценностей; значимость профессиональной деятельности по профессии соблюдать нормы экологической безопасности; определять направления ресурсосбережения в рамках профессиональной деятельности по профессии правила экологической безопасности при ведении профессиональной деятельности; основные ресурсы, задействованные в профессиональной деятельности; пути обеспечения ресурсосбережения использовать физкультурно-оздоровительную деятельность для укрепления здоровья, достижения жизненных и профессиональных целей; применять рациональные приемы двигательных функций в профессиональной деятельности; пользоваться средствами профилактики перенапряжения характерными для данной профессии роль физической культуры в общекультурном, профессиональном и социальном развитии человека; основы здорового образа жизни; условия профессиональной деятельности и зоны риска физического здоровья для профессии;		

профессиональной деятельности. ПК.4.2. Проводить мастер-классы, семинары и консультации по современным технологиям в области графического дизайна. ПК. 4.3. Разрабатывать предложения по использованию новых технологий в целях повышения качества создания дизайн-продуктов и обслуживания заказчиков.			средства профилактики перенапряжения применять средства информационных технологий для решения профессиональных задач; использовать современное программное обеспечение современные средства и устройства информатизации; порядок их применения и программное обеспечение в профессиональной деятельности понимать общий смысл четко произнесенных высказываний на известные темы (профессиональные и бытовые), понимать тексты на базовые профессиональные темы; участвовать в диалогах на знакомые общие и профессиональные темы; строить простые высказывания о себе и о своей профессиональной деятельности; кратко обосновывать и объяснить свои действия (текущие и планируемые); писать простые связные сообщения на знакомые или интересующие профессиональные темы правила построения простых и сложных предложений на профессиональные темы; основные общеупотребительные глаголы (бытовая и профессиональная		

			лексика); лексический минимум, относящийся к описанию предметов, средств и процессов профессиональной деятельности; особенности произношения; правила чтения текстов профессиональной направленности выявлять достоинства и недостатки коммерческой идеи; презентовать идеи открытия собственного дела в профессиональной деятельности; оформлять бизнес-план; рассчитывать размеры выплат по процентным ставкам кредитования; определять инвестиционную привлекательность коммерческих идей в рамках профессиональной деятельности; презентовать бизнес-идею; определять источники финансирования основы предпринимательской деятельности; основы финансовой грамотности; правила разработки бизнес-планов; порядок выстраивания презентации; кредитные банковские продукты. Умения: проводить проектный анализ; производить расчеты основных технико-экономических показателей проектирования; собирать, обобщать и структурировать информацию методики исследования рынка, сбора		

			информации, ее анализа и структурирования; теоретических основ композиционного построения в графическом и в объемно-пространственном дизайне; законов формообразования; систематизирующих методов формообразования (модульность и комбинаторика); преобразующих методов формообразования (стилизация и трансформация); законов создания цветовой гармонии; программных приложений работы с данными. выбирать графические средства и технические инструменты в соответствии с тематикой и задачами проекта действующих стандартов и технических условий; правил и методов создания различных продуктов в программных приложениях; классификации программных приложений и их направленности; классификации профессионального оборудования и навыков работы с ним; программных приложений работы с данными.		

			разрабатывать концепцию проекта; оформлять итоговое ТЗ; вести нормативную документацию; доступно и последовательно излагать информацию; корректировать и видоизменять ТЗ в зависимости от требования заказчика технологии изготовления изделия; программных приложений для разработки ТЗ; правил и структуры оформления ТЗ; требований к техническим параметрам разработки продукта; методов адаптации и кодировки (преобразования) информации от заказчика в индустриальные требования; программных приложений работы с данными при работе с ТЗ. презентовать разработанное ТЗ согласно требованиям к структуре и содержанию основ менеджмента и коммуникации, договорных отношений; стандартов производства; программных приложений работы с данными для презентации. разрабатывать планы выполнения работ; распределять время на выполнение поставленных задач; определять место хранения и		

			обработки разрабатываемых макетов; разрабатывать технологическую карту изготовления авторского проекта структуры ТЗ, его реализации; основ менеджмента времени и выполнения работ; программных приложений работы с данными. выбирать материалы и программное обеспечение с учетом их наглядных и формообразующих свойств; понимать сочетание в дизайн-проекте собственного художественного вкуса и требований заказчика технологических, эксплуатационных и гигиенических требований, предъявляемых к материалам, программным средствам и оборудованию; программных приложений работы с данными для разработки дизайн-макетов. выполнять эталонные образцы объекта дизайна в макете, материале и в интерактивной среде; выполнять технические чертежи или эскизы проекта для разработки конструкции изделия с учетом особенностей технологии и тематики; реализовывать творческие идеи в макете; создавать целостную композицию на		

			плоскости, в объеме и пространстве; использовать преобразующие методы стилизации и трансформации для создания новых форм; создавать цветовое единство современных тенденций в области дизайна; разнообразных изобразительных и технических приёмов и средств дизайн-проектирования; программных приложений по основным направлениям графического дизайна; технических параметров разработки макетов, сохранения, технологии печати. осуществлять и организовывать представление разработанных макетов; подготавливать презентации разработанных макетов; защищать разработанные дизайн-макеты программных приложений для представления макетов графического дизайна; основ менеджмента и коммуникации, договорных отношений; основ макетирования. выполнять комплектацию необходимых составляющих дизайн-макета для формирования дизайн-		

			продукта программных приложений для хранения и передачи файлов-макетов графического дизайна Умения: выбирать и применять настройки технических параметров печати или публикации; учитывать стандарты производства при подготовке дизайн-продуктов к печати или публикации технологий настройки макетов к печати или публикации; программных приложений для хранения и передачи файлов-продуктов графического дизайна; стандартов производства при подготовке дизайн-продуктов. готовить документы для проведения подтверждения соответствия качества печати или публикации технологии печати или публикации продуктов дизайна; основ менеджмента и коммуникации, договорных отношений. осуществлять консультационное или прямое сопровождение печати или публикации технологии печати или публикации продуктов дизайна; основ менеджмента и коммуникации, договорных отношений; технологии и приемов послепечатной		

			обработки продуктов дизайна. применять логические и интуитивные методы поиска новых идей и решений; осуществлять повышение квалификации посредством стажировок и курсов системы управления трудовыми ресурсами в организации; методов и форм самообучения и саморазвития на основе самопрезентации; способов управления конфликтами и борьбы со стрессом. организовывать и проводить мероприятия профориентационного и мотивационного характера системы управления трудовыми ресурсами в организации; основ менеджмента и коммуникации, договорных отношений. принимать самостоятельные решения по вопросам совершенствования организации работы системы управления трудовыми ресурсами в организации; основ менеджмента и коммуникации, договорных отношений; методов и форм самообучения и саморазвития на основе самопрезентации		

3. КОНТРОЛЬНО-ИЗМЕРИТЕЛЬНЫЕ МАТЕРИАЛЫ ДЛЯ ПРОВЕДЕНИЯ ТЕКУЩЕГО КОНТРОЛЯ

Текущий контроль успеваемости студентов осуществляется по всем видам аудиторной и самостоятельной работы, предусмотренным рабочей программой учебной дисциплины.

Текущий контроль успеваемости осуществляется преподавателем, ведущим аудиторные занятия.

Текущий контроль успеваемости проводится в следующих формах: практическая работа.

Текущий контроль и оценка элементов освоения учебной дисциплины (ОК, знаний, умений) осуществляются с использованием форм, указанных в разделе 2.

Контрольно-оценочные материалы для текущего контроля элементов освоения учебной дисциплины (ОК, ПК, знаний, умений) находятся непосредственно у преподавателя.

4. КОНТРОЛЬНО-ИЗМЕРИТЕЛЬНЫЕ МАТЕРИАЛЫ ДЛЯ ПРОВЕДЕНИЯ ПРОМЕЖУТОЧНОЙ АТТЕСТАЦИИ

Вид ПА: Экзамен

Форма проведения: Билетная форма

Условия выполнения

Время выполнения задания: 15 минут;

− Оборудование учебного кабинета: рабочие места по количеству обучающихся, рабочее место для преподавателя, наглядные пособия

− Технические средства обучения: компьютер; проектор с экраном (широкоформатный телевизор), программное обеспечение.

− Информационные источники:

1. Основы теории дизайна: учебник для вузов. – СПб: Питер Пресс, 2013. - 256 с. - ISBN 978-5-496-00019-2, ББК 32.988.02-018я7
2. Н. М. Сокольникова, Е. В. Сокольникова. История дизайна: учебник для студентов учреждений среднего профессионального. – М.: «Академия», 2016. – 239 с.- ISBN:978-5-4468-1565-4; ББК 30.80я723

Пакет материалов для проведения промежуточной аттестации:

– подготовка по вопросам, выносимым на зачет (общее количество - 40) и тестирование по темам дисциплины

– Журнал учебной группы

– Протокол дифференцированного зачета /экзамена

Контрольные вопросы, выносимые на промежуточную аттестацию

1. Что такое «дизайн». Основные понятия. Истоки возникновения
2. Учебно-инструктивный плакат
3. Основы композиции в дизайне. Принципы композиционного построения.
4. Упаковка товаров. Особенности упаковки для определенных категорий продукции
5. Инструменты и средства в типографике.
6. Комбинированная упаковка - тетра-пак и другие аналоги
7. Однострочная шрифтовая композиция. Двустрочная шрифтовая композиция.
8. Упаковка для кондитерских изделий

9. Фирменный стиль. Понятие, особенности.
10. Роль и назначение этикетки
11. Виды логотипов и их типовое художественное оформление.
12. Психологические особенности восприятия цвета
13. Логотип в газете.
14. Особенности построения композиции.
15. Логотип на рекламном носителе.
16. Особенности зрительных иллюзий при композиционном построении.
17. Листовые рекламные носители.
18. Типографика. Выразительные возможности шрифта
19. Рекламный плакат.
20. Цветовые и шрифтовые решения при создании фирменного стиля
21. Графический дизайн. Сфера деятельности графического дизайна.
22. Имиджевый плакат.
23. Типографика в дизайне. Понятие типографики, основные термины, характеристики текстов и шрифтов
24. Жесткая упаковка из картона
25. История развития письменности.
26. Упаковка для парфюма
27. Книжное оформление. Понятие обложки, форзац, нахзац, авантитул, фронтиспис, титул, верхний и нижний колонтитулы, буквица, примечания, сноски, шмуцтитулы, содержание.
28. Упаковка для бакалейных товаров
29. Редизайн и ребрендинг.
30. Этикетка для фармацевтических товаров, для продуктов питания, для бытовых товаров
31. Последовательность работы над дизайном логотипа
32. Сувенирная продукция.
33. Логотип телевизионного канала
34. Цвет шрифтовой композиции
35. Визуальные коммуникации.
36. Элементы фирменного стиля.
37. Пиктограммы
38. Визуальные решения при создании рекламы
39. Социальный плакат
40. Психология визуального восприятия

Критерии оценки выполнения работ

«Отлично» - теоретическое содержание курса освоено полностью, без пробелов, умения сформированы, все предусмотренные программой учебные задания выполнены, качество их выполнения оценено высоко.

«Хорошо» - теоретическое содержание курса освоено полностью, без пробелов, некоторые умения сформированы недостаточно, все предусмотренные программой учебные задания выполнены, некоторые виды заданий выполнены с ошибками.

«Удовлетворительно» - теоретическое содержание курса освоено частично, но пробелы не носят существенного характера, необходимые умения работы с освоенным

материалом в основном сформированы, большинство предусмотренных программой обучения учебных заданий выполнено, некоторые из выполненных заданий содержат ошибки.

«Неудовлетворительно» - теоретическое содержание курса не освоено, необходимые умения не сформированы, выполненные учебные задания содержат грубые ошибки.

Для допуска к промежуточной аттестаций необходимо: иметь оценки по каждой контрольной точке в рамках текущей аттестации

№	Вид контроля	Названия тем	Место/время оценивания	Форма контроля и оценивания
1	Текущая аттестация	Основы дизайна	На занятии	Практическая работа
2	Текущая аттестация	Типографика	На занятии	Практическая работа
3	Текущая аттестация	Шрифты	На занятии	Практическая работа
4	Текущая аттестация	Книжное оформление	На занятии	Практическая работа
5	Текущая аттестация	Фирменный стиль	На занятии	Практическая работа
6	Текущая аттестация	Логотипы	На занятии	Практическая работа
7	Текущая аттестация	Визуальные коммуникации	На занятии	Практическая работа
8	Текущая аттестация	Плакатная продукция	На занятии	Практическая работа
9	Текущая аттестация	Упаковка товаров	На занятии	Практическая работа
10	Текущая аттестация	Товарная этикетка	На занятии	Практическая работа

ПРИЛОЖЕНИЕ

ЛИСТ ОЦЕНИВАНИЯ ДЛЯ ПРОМЕЖУТОЧНОЙ АТТЕСТАЦИИ

Код ПК, ОК	**Умения/ Знания**	**проявления**	баллы
ОК 01. Выбирать способы решения задач профессиональной деятельности, применительно к различным контекстам	-распознавать задачу и/или проблему в профессиональном и/или социальном контексте; -актуальный профессиональный и социальный контекст, в котором приходится работать и жить;	Распознает сложную проблемную ситуацию в различных контекстах	0-2
	-анализировать задачу и/или проблему и выделять её составные части; -методы работы в профессиональной и смежных сферах;	Демонстрирует высокий уровень проведения анализа сложных ситуаций при решении профессиональной задачи	0-2
	-определять этапы решения задачи; структуру плана для решения задач;	Определяет этапы решения задачи	0-2
	-выявлять и эффективно искать информацию, необходимую для решения задачи и/или проблемы;	Определяет потребности в информации	0-2
	-составить план действия; -реализовать составленный план; алгоритмы выполнения работ в профессиональной и смежных областях; -владеть актуальными методами работы в профессиональной и смежных сферах;	Разрабатывает и реализует детальный план действий	0-2
	-определить необходимые ресурсы; основные источники информации и -ресурсы для решения задач и проблем в профессиональном и/или социальном контексте;	Эффективно осуществляет поиск, выделяет все возможные источники, в том числе неочевидных	0-2
	-оценивать результат и последствия своих действий (самостоятельно или с помощью наставника). -порядок оценки результатов решения задач профессиональной деятельности	Способен к оценке плюсов и минусов полученного результата.	0-2
ОК.02. Осуществлять поиск, анализ и интерпретацию информации, необходимой для выполнения задач профессиональной деятельности.	-Номенклатуру информационных источников, применяемых в профессиональной деятельности. -Определять задачи поиска информации. -Планировать процесс поиска.	Имеет представление о планировании информационного поиска.	0-2
	-Выделять наиболее значимое в перечне информации. -Определять необходимые источники информации.	Способен к проведению анализа полученной информации, выделению в ней главных аспектов.	
	-Приемы структурирования информации. -Структурировать получаемую информацию.	Структурирует отобранную информацию.	
	-Оформлять результаты поиска. -Формат оформления результатов поиска информации. -Оценивать практическую значимость результатов поиска.	Интерпретирует полученную информацию в контексте профессиональной деятельности	
ОК.03. Планировать и реализовывать собственное профессиональное и личностное развитие.	-Содержание актуальной нормативно-правовой документации. -Определять актуальность нормативно-правовой документации в профессиональной деятельности.	Использует актуальную нормативно-правовую документацию по профессии.	0-2

	-Современные научную и профессиональную терминологию.	Применяет знания современной научной профессиональной терминологии.	
	-Выстраивать траектории профессионального и личностного развития. -Возможные траектории профессионального развития и самообразования.	Самостоятельно определяет траекторию профессионального развития и самообразования.	
ОК.04 Работать в коллективе и команде, эффективно взаимодействовать с коллегами, руководством, клиентами.	-Психологию коллектива. -Психологию личности. -Основы проектной деятельности. -Организовывать работу коллектива и команды. -Взаимодействовать с коллегами, руководством, клиентами.	Продуктивно участвует в деловом общении для эффективного решения деловых задач.	0-2
		Использует знания планирования профессиональной деятельности.	
ОК.05. Осуществлять устную и письменную коммуникацию на государственном языке с учётом особенностей социального и культурного контекста.	-Правила оформления документов. -Излагать свои мысли на государственном языке. -Оформлять документы.	Демонстрирует грамотное устное и письменное изложение своих мыслей по профессиональной тематике на государственном языке.	0-2
	-Особенности социального и культурного контекста.	Демонстрирует высокий уровень толерантности в рабочем коллективе.	
ОК.06 Проявлять гражданско-патриотическую позицию, демонстрировать осознанное поведение традиционных общечеловеческих ценностей	-Сущность гражданско-патриотической позиции. -Описывать значимость своей профессии. -Презентовать структуру профессионально й деятельности по профессии.	Понимает значимость проявления гражданско-патриотической позиции.	0-2
	-Общечеловеческие ценности. -Правила поведения в ходе выполнения профессиональной деятельности.	Демонстрирует поведение на основе общечеловеческих ценностей.	
ОК.07 Содействовать сохранению окружающей среды, ресурсосбережению, эффективно действовать в чрезвычайных ситуациях.	-Правила экологической безопасности при ведении профессиональной деятельности. -Соблюдать нормы экологической безопасности.	Владеет системой знаний о содержании, особенностях соблюдения правил экологической безопасности при проведении профессиональной деятельности.	0-2
	-Определять направления ресурсосбережения в рамках профессиональной деятельности по профессии. -Пути обеспечения ресурсосбережения. -Основные ресурсы, задействованные в профессиональной деятельности.	Готов к обеспечению ресурсосбережения на рабочем месте.	
ОК.08 Использовать средства физической культуры для сохранения и укрепления здоровья в процессе профессиональной	-Роль физической культуры в общекультурном, профессиональном и социальном развитии человека. -Основы здорового образа жизни. -Условия профессиональной деятельности и зоны риска физического здоровья для профессии.	Имеет представления об основных средствах и методах сохранения и укрепления здоровья посредством использования средств физической культуры.	0-2

деятельности и поддержания необходимого уровня физической подготовленности.	-Средства профилактики перенапряжения. -Пользоваться средствами профилактики перенапряжения, характерными для данной профессии. -Использовать физкультурно-оздоровительную деятельность для укрепления здоровья, достижения жизненных и профессиональных целей. -Применять рациональные приемы двигательных функций в профессиональной деятельности.	Поддерживает на высоком уровне физическую подготовленность для успешной реализации профессиональной деятельности.	
ОК.09 Использовать информационные технологии в профессиональной деятельности	-Современные средства и устройства информатизации. -Порядок их применения и программное обеспечение в профессиональной деятельности. -Применять средства информационных технологий для решения профессиональных задач.	Применяет средства информатизации и информационных технологий для реализации профессиональной деятельности.	0-2
	-Использовать современное программное обеспечение.	Использует современное программное обеспечение.	
ОК.10 Пользоваться профессиональной документацией на государственном и иностранном языках.	-Правила построения простых и сложных предложений на профессиональные темы. -Основные общеупотребительные глаголы (бытовая и профессиональная лексика). -Лексический минимум, относящийся к описанию предметов, средств и процессов профессиональной деятельности. -Особенности произношения. -Правила чтения текстов профессиональной направленности. -Понимать общий смысл четко произнесенных высказываний на известные темы (профессиональные и бытовые). понимать тексты на базовые профессиональные темы. -Участвовать в диалогах на знакомые общие и профессиональны е темы. -Строить простые высказывания о себе и о своей профессиональной деятельности. -Кратко обосновывать и объяснять свои действия (текущие и планируемые). -Писать простые связные сообщения на знакомые или интересующие профессиональны е темы.	Применяет знания о использовании профессиональной документации на государственном и иностранном языках.	0-2
		Общается на профессиональные темы на иностранном языке.	
ОК.11. Планировать предпринимательскую деятельность в профессиональной сфере.	-Основы предпринимательской деятельности. -Основы финансовой грамотности. -Выявлять достоинства и недостатки коммерческой идеи.	Определяет инвестиционную привлекательность коммерческих идей в рамках профессиональной деятельности.	0-2
	-Презентовать идеи открытия собственного дела в профессиональной деятельности. -Порядок выстраивания презентации.	Презентует бизнес-идею.	
	-Оформлять бизнес-план. -Правила разработки бизнес-планов.	Самостоятельно составляет бизнес-план.	
	-Рассчитывать размеры выплат по процентным ставкам кредитования. -Кредитные банковские продукты	Определяет возможные источники финансирования и кредитные продукты для открытия дела.	

ПК.1.1. Осуществлять сбор, систематизацию и анализ данных необходимых для разработки технического задания дизайн-продукта.	-Теоретических основ композиционного построения в графическом и в объемно-пространственном дизайне; -Законов формообразования; -Систематизирующих методов формообразования (модульность и комбинаторика); -Преобразующих методов формообразования (стилизация и трансформация); -Законов создания цветовой гармонии;	Владеет знаниями и приемами разработки ТЗ дизайн-продукта.	0-2
	-Проводить проектный анализ; -Производить расчеты основных техникоэкономических показателей проектирования; -Программных приложений работы с данными.	Проводит проектный анализ, технико-экономические расчеты для разработки ТЗ.	
	-Собирать, обобщать и структурировать информацию. -Методики исследования рынка, сбора информации, ее анализа и структурирования;	Собирает, анализирует обобщает информацию от заказчика для разработки ТЗ.	
ПК.1.2. Определять выбор технических и программных средств для разработки дизайн-макета с учётом их особенностей использования.	-Действующие стандарты и технические условия; -Правила и методы создания различных продуктов в программных приложениях;	Знает действующие стандарты и технические условия для разработки дизайн-макета.	0-2
	-Классификацию программных приложений и их направленности; -Выбирать графические средства и технические инструменты в соответствии с тематикой и задачами проекта.	Грамотно выбирает технические и программные средства при разработке дизайн-макета.	
	-Классификацию профессионального оборудования и навыков работы с ним; -Программные приложения работы с данными.	Владеет оборудованием и навыком работы с программным приложением и оборудованием.	
ПК.1.3. Формировать готовое техническое задание в соответствии с требованиями к структуре и содержанию.	-Технологии изготовления изделия; -Программных приложений для разработки ТЗ; -Требований к техническим параметрам разработки продукта; -Методов адаптации и кодировки (преобразования) информации от заказчика в индустриальные требования; -Корректировать и видоизменять ТЗ в зависимости от требования заказчика.	Владеет технологиями изготовления изделий и программными приложениями для разработки ТЗ.	0-2
	-Правил и структуры оформления ТЗ; -Вести нормативную документацию; -Доступно и последовательно излагать информацию; -Программных приложений работы с данными при работе с ТЗ. -Оформлять итоговое ТЗ; -Разрабатывать концепцию проекта;	Разрабатывает концепцию проекта и оформляет итоговое ТЗ в соответствии с требованиями к структуре и содержанию.	
ПК.1.4. Выполнять процедуру согласования (утверждения) с заказчиком.	-Основы менеджмента и коммуникации, договорных отношений;	Демонстрирует знания основ менеджмента и коммуникации, договорных отношений.	0-2
	-Программных приложений работы с данными для презентации.	Грамотно использует программные приложения для работы с данными презентации.	

	-Презентовать разработанное ТЗ согласно требованиям к структуре и содержанию.	Презентует разработанное ТЗ согласно требованиям к структуре и содержанию.	
	-Стандартов производства;	Владеет практическими навыками согласования итогового ТЗ с заказчиком.	
ПК.2.1. Планировать выполнение работ по разработке дизайн-макета на основе технического задания.	-Программных приложений работы с данными. -Разрабатывать планы выполнения работ; -Разрабатывать технологическую карту изготовления авторского проекта.	Разрабатывает план выполнения работ и технологическую карту для изготовления авторского проекта.	0-2
	-Структуры ТЗ, его реализации;	Демонстрирует навыки чтения ТЗ.	
	-Распределять время на выполнение поставленных задач; -Основ менеджмента времени и выполнения работ; -Определять место хранения и обработки разрабатываемых макетов;	Разрабатывает план по формированию макетов с временным определением.	
ПК.2.2. Определять потребности в программных продуктах, материалах и оборудовании при разработке дизайн-макета на основе технологического задания.	-Технологические, эксплуатационные и гигиенические требования, предъявляемые к материалам, программным средствам и оборудованию;	Знает технологические, эксплуатационные и гигиенические требования, предъявляемые к материалам, программным средствам и оборудованию для разработки дизайн-макетов.	0-2
	-Программных приложений работы с данными для разработки дизайн-макетов. -Программных приложений работы с данными для разработки дизайн-макетов.	Выбирает материалы и программное обеспечение с учетом их наглядных и формообразующих свойств.	
	-Понимать сочетание в дизайн-проекте собственного художественного вкуса и требований заказчика	Умеет сочетать в дизайн-проекте собственный художественный вкус и требования заказчика.	
	-Выбирать материалы и программное обеспечение с учетом их наглядных и формообразующих свойств;	Владеет подбором программных продуктов в зависимости от разрабатываемого дизайн-макета, отвечающего требованиям эргономики на основе ТЗ.	
ПК.2.3. Разрабатывать дизайн-макет на основе технического задания.	-Современные тенденций в области дизайна; -Программных приложений по основным направлениям графического дизайна;	Знает современные тенденции в области дизайна.	0-2
	-Реализовывать творческие идеи в макете; -Создавать целостную композицию на плоскости, в объеме и пространстве; -Использовать преобразующие методы стилизации и трансформации для создания новых форм; -Разнообразных изобразительных и технических приёмов и средств дизайн-проектирования; -Создавать цветовое единство.	Владеет разнообразными изобразительными и техническими приемами и средствами дизайн-проектирования.	
	-Выполнять технические чертежи или эскизы проекта для разработки конструкции изделия с учетом особенностей технологии и тематики;	Выполняет технические чертежи и эскизы проекта для разработки конструкции изделия с учетом особенностей технологии и тематики.	

	-Выполнять эталонные образцы объекта дизайна в макете, материале и в интерактивной среде; -Технических параметров разработки макетов, сохранения, технологии печати.	Разрабатывает дизайн-макет на основе ТЗ.	
ПК 2.4. Осуществлять представление и защиту разработанного дизайн-макета.	-Основы менеджмента и коммуникации, договорных отношений; -Основы макетирования.	Владеет программными приложениями для представления макетов графического дизайна.	0-2
	-Подготавливать презентации разработанных макетов; -Подготавливать презентации разработанных макетов; -Программные приложения для представления макетов графического дизайна;	Организовывает, разрабатывает, подготавливает и защищает разработанные дизайн-макеты.	
	-Защищать разработанные дизайн-макеты.	Обсуждает разработанные макеты, отвечает на вопросы.	
ПК.2.5. Осуществлять комплектацию и контроль готовности необходимых составляющих дизайн-макета для формирования дизайн-продукта.	-Программные приложения для хранения и передачи файлов-макетов графического дизайна.	Использует программные приложения для хранения и передачи файлов-макетов графического дизайна.	0-2
	-Выполнять комплектацию необходимых составляющих дизайн-макета для формирования дизайн-продукта.	Комплектует составляющие дизайн-макета для формирования дизайн-продукта.	
		Владеет организацией архивирования и комплектации составляющих для перевода дизайн-макета в дизайн-продукт.	
ПК.3.1. Выполнять настройку технических параметров печати (публикации) дизайн-макета.	-Технологию настройки макетов к печати или публикации; -Программных приложений для хранения и передачи файлов-продуктов графического дизайна;	Демонстрирует знания в области технологии настройки макетов к печати или публикации.	0-2
	-Выполнять комплектацию необходимых составляющих дизайн-макета для формирования дизайн-продукта. -Стандарты производства при подготовке дизайн-продуктов.	Использует знания стандартов производства при подготовке дизайн-продуктов к печати.	
	-Выбирать и применять настройки технических параметров печати или публикации;	Выбирает и применяет настройки технических параметров печати или публикации.	
	-Учитывать стандарты производства при подготовке дизайн-продуктов к печати или публикации.	Выполняет настройку технических параметров печати(публикации) дизайн-макетов.	
ПК. 3.2. Оценивать соответствие готового дизайн-продукта требованиям качества печати (публикации).	-Технологии печати или публикации продуктов дизайна; -Основ менеджмента и коммуникации, договорных отношений.	Знает требования к технологии и публикации дизайн-продуктов, основ менеджмента и коммуникации.	0-2
	-Подготавливать документы для проведения подтверждения соответствия качества печати или публикации.	Подготавливает документы для проведения подтверждения соответствия качества печати или публикации.	

		Пользуется навыками проверки и контроля качества готовых дизайн-продуктов, подготовки договоров и актов выполненных работ.	
ПК. 3.3 Осуществлять сопровождение печати (публикации).	-Технологии печати или публикации продуктов дизайна; -Основ менеджмента и коммуникации, договорных отношений;	Знает технологии печати и публикации продуктов дизайна, основ менеджмента и коммуникации, договорных отношений, технологии и приемов послепечатной обработки продуктов дизайна.	0-2
	-Осуществлять консультационное или прямое сопровождение печати или публикации.	Осуществляет прямое сопровождение печати и публикации.	
	-Технологии и приемов послепечатной обработки продуктов дизайна.	Сопровождает печать и послепечатный процесс готовых продуктов дизайна	
ПК.4.1. Анализировать современные тенденции в области графического дизайна для их адаптации и использования в своей профессиональной деятельности.	-применять логические и интуитивные методы поиска новых идей и решений;	Применяет логические и интуитивные методы поиска новых идей и решений в своей профессиональной деятельности	0-2
	-осуществлять повышение квалификации посредством стажировок и курсов	Изучает современные тенденции в области графического дизайна	0-2
	-системы управления трудовыми ресурсами в организации; -способов управления конфликтами и борьбы со стрессом	Владеет знаниями системы управления трудовыми ресурсами в организации	0-2
	-методов и форм самообучения и саморазвития на основе самопрезентации;	Владеет методами и формами самообучения и саморазвития на основе самопрезентации.	0-2
ПК.4.2. Проводить мастер-классы, семинары и консультации по современным технологиям в области графического дизайна.	-организовывать и проводить мероприятия профориентационного и мотивационного характера	Способен на высоком уровне организовывать и проводить мероприятия профориентационного и мотивационного характера.	0-2
	-системы управления трудовыми ресурсами в организации;	Демонстрирует высокий уровень знаний системы управления трудовыми ресурсами в организации	0-2
	-основ менеджмента и коммуникации, договорных отношений	Способен на грамотное обеспечение рекламы своей профессии и демонстрации профессиональной деятельности	0-2
ПК. 4.3. Разрабатывать предложения по использованию новых технологий в целях повышения качества создания дизайн-продуктов и обслуживания заказчиков.	-принимать самостоятельные решения по вопросам совершенствования организации работы	Грамотно принимает самостоятельные решения по вопросам самосовершенствования	0-2
	-методов и форм самообучения и саморазвития на основе самопрезентации	Демонстрирует методы и формы самообучения и саморазвития на основе самопрезентации	0-2

0: критерий не проявился;
1: критерий проявился не в полной мере;
2: критерий проявился.

МАТЕРИАЛЫ ДЛЯ ПРОВЕДЕНИЯ ПРОМЕЖУТОЧНОЙ АТТЕСТАЦИИ

Билет №1

1. Что такое «дизайн». Основные понятия. Истоки возникновения
2. Учебно-инструктивный плакат

Билет №2

1. Основы композиции в дизайне. Принципы композиционного построения.
2. Упаковка товаров. Особенности упаковки для определенных категорий продукции

Билет №3

1. Инструменты и средства в типографике.
2. Комбинированная упаковка - тетра-пак и другие аналоги

Билет №4

1. Однострочная шрифтовая композиция. Двустрочная шрифтовая композиция.
2. Упаковка для кондитерских изделий

Билет №5

1. Фирменный стиль. Понятие, особенности.
2. Роль и назначение этикетки

Билет №6

1. Виды логотипов и их типовое художественное оформление.
2. Психологические особенности восприятия цвета

Билет №7

1. Логотип в газете.
2. Особенности построения композиции.

Билет №8

1. Логотип на рекламном носителе.
2. Особенности зрительных иллюзий при композиционном построении.

Билет №9

1. Листовые рекламные носители.
2. Типографика. Выразительные возможности шрифта

Билет №10

1. Рекламный плакат.
2. Цветовые и шрифтовые решения при создании фирменного стиля

Билет №11

1. Графический дизайн. Сфера деятельности графического дизайна.
2. Имиджевый плакат.

Билет №12

1. Типографика в дизайне. Понятие типографики, основные термины, характеристики текстов и шрифтов
2. Жесткая упаковка из картона

Билет №13

1. История развития письменности.
2. Упаковка для парфюма

Билет №14

1. Книжное оформление. Понятие обложки, форзац, нахзац, авантитул, фронтиспис, титул, верхний и нижний колонтитулы, буквица, примечания, сноски, шмуцтитулы, содержание.
2. Упаковка для бакалейных товаров

Билет №15

1. Редизайн и ребрендинг.
2. Этикетка для фармацевтических товаров, для продуктов питания, для бытовых товаров

Билет №16

1. Последовательность работы над дизайном логотипа
2. Сувенирная продукция.

Билет №17

1. Логотип телевизионного канала
2. Цвет шрифтовой композиции

Билет №18

1. Визуальные коммуникации.
2. Элементы фирменного стиля.

Билет №19

1. Пиктограммы
2. Визуальные решения при создании рекламы

Билет №20

1. Социальный плакат
2. Психология визуального восприятия

Министерство образования и молодежной политики Свердловской области
ГАПОУ СО «Камышловский техникум промышленности и транспорта»

КОМПЛЕКТ КОНТРОЛЬНО-ОЦЕНОЧНЫХ СРЕДСТВ (КОС)
ПО УЧЕБНОЙ ДИСЦИПЛИНЕ

ОП.10 МАРКЕТИНГОВЫЕ ТЕХНОЛОГИИ

по программе подготовки квалифицированных рабочих, служащих:

54.01.20 ГРАФИЧЕСКИЙ ДИЗАЙНЕР

Камышлов
2020

Контрольно-оценочные средства рассмотрены цикловой комиссией

Контрольно-оценочные средства разработаны на основе рабочей программы, и в соответствии с требованиями ФГОС СПО по специальности 54.01.20 ГРАФИЧЕСКИЙ ДИЗАЙНЕР

Разработчик: *Нужина О.Д. 1 КК*, ГАПОУ СО «Камышловский техникум промышленности и транспорта»
Экспертиза контрольно-оценочных средств к рабочей программе учебной дисциплины *ОП.10 Маркетинговые технологии* пройдена.

Эксперт:
Ст. методист
ГАПОУ СО «Камышловский техникум промышленности и транспорта»
_____ */Потапова О.А*
«14» февраля 2020 г.

СОГЛАСОВАНО:
Заместитель директора по УПР ГАПОУ СО «Камышловский техникум промышленности
и транспорта»
_____ С.П. Мицура
«19» февраля 2020 г.

СОДЕРЖАНИЕ

1. Паспорт комплекта контрольно-оценочных средств 4
2. Формы контроля и оценки освоения учебной дисциплины по темам (разделам) 5
3. Контрольно-измерительные материалы для проведения текущего контроля 6
4. Контрольно-измерительные материалы для промежуточной аттестации 9

1. ПАСПОРТ КОМПЛЕКТА КОНТРОЛЬНО-ОЦЕНОЧНЫХ СРЕДСТВ

1.1. Область применения контрольно-оценочных материалов (далее – КОС)

КОС учебной дисциплины *ОП.10 Маркетинговые технологии* является частью основной профессиональной образовательной программы в соответствии с ФГОС СПО *54.01.20 «Графический дизайнер»*.

КОС предназначены для оценки достижений запланированных результатов по учебной дисциплине в процессе текущего контроля и промежуточной аттестации.

1.2. Цель и планируемые результаты освоения дисциплины:

Код ПК, ОК	Умения	Знания
ОК 01. Выбирать способы решения задач профессиональной деятельности, применительно к различным контекстам.	Анализировать задачу и/или проблему и выделять её составные части; Правильно выявлять и эффективно искать информацию, необходимую для решения задачи и/или проблемы; Составить план действия, Определить необходимые ресурсы; Владеть актуальными методами работы в профессиональной и смежных сферах; Реализовать составленный план; Оценивать результат и последствия своих действий (самостоятельно или с помощью наставника).	Основные источники информации и ресурсы для решения задач и проблем в профессиональном и/или социальном контексте. Алгоритмы выполнения работ в профессиональной и смежных областях; Методы работы в профессиональной и смежных сферах. Структура плана для решения задач Порядок оценки результатов решения задач профессиональной деятельности
ОК 02 Осуществлять поиск, анализ и интерпретацию информации, необходимой для выполнения задач профессиональной деятельности.	Определять задачи поиска информации. Определять необходимые источники информации. Планировать процесс поиска Структурировать получаемую информацию Выделять наиболее значимое в перечне информации Оценивать практическую значимость результатов поиска Оформлять результаты поиска	Номенклатура информационных источников применяемых в профессиональной деятельности Приемы структурирования информации Формат оформления результатов поиска информации
ОК 03 Планировать и реализовывать собственное профессиональное и личностное развитие	Определять актуальность нормативно-правовой документации в профессиональной деятельности Выстраивать траектории профессионального и личностного развития	Содержание актуальной нормативно-правовой документации Современная научная и профессиональная терминология Возможные траектории профессионального

		развития и самообразования.
ОК 04 Работать в коллективе и команде, эффективно взаимодействовать с коллегами, руководством, клиентами.	Организовывать работу коллектива и команды Взаимодействовать с коллегами, руководством, клиентами.	Психология коллектива Психология личности Основы проектной деятельности Знание основ менеджмента
ОК 05 Осуществлять устную и письменную коммуникацию на государственном языке с учетом особенностей социального и культурного контекста.	Излагать свои мысли на государственном языке Оформлять документы Умение применять правила общения в работе с коллективом, клиентами с учетом их особенностей	Особенности социального и культурного контекста Правила оформления документов. Правила этики делового общения с учетом особенностей менталитета
ОК 06 Проявлять гражданско-патриотическую позицию, демонстрировать осознанное поведение на основе общечеловеческих ценностей.	Описывать значимость своей профессии Презентовать структуру профессиональной деятельности по профессии	Сущность гражданско-патриотической позиции Общечеловеческие ценности Правила поведения в ходе выполнения профессиональной деятельности
ОК 9 Использовать информационные технологии в профессиональной деятельности	Применять средства информационных технологий для решения профессиональных задач Использовать современное программное обеспечение	Современные средства и устройства информатизации Порядок их применения и программное обеспечение в профессиональной деятельности
ОК 10 Пользоваться профессиональной документацией на государственном и иностранном языке	Понимать общий смысл четко произнесенных высказываний на известные темы (профессиональные и бытовые); Понимать тексты на базовые профессиональные темы, участвовать в диалогах на знакомые общие и профессиональные темы, строить простые высказывания о себе и о своей профессиональной деятельности, кратко обосновывать и объяснить свои действия (текущие и планируемые); Писать простые связные сообщения на знакомые	Правила построения простых и сложных предложений на профессиональные темы, основные общеупотребительные глаголы (бытовая и профессиональная лексика), лексический минимум, относящийся к описанию предметов, средств и процессов профессиональной деятельности, особенности произношения правила чтения текстов

	или интересующие профессиональные темы	профессиональной направленности
ОК 11. Планировать предпринимательскую деятельность в профессиональной сфере.	Анализировать состояния рынка Составить план действия, Определить необходимые ресурсы Оценивать результат и последствия своих действий	Алгоритмы выполнения работ в профессиональной и смежных областях Структура плана для решения задач Порядок оценки результата своих действий

2. Результаты освоения дисциплины, подлежащие проверке

Результаты обучения (освоенные умения, усвоенные знания)	**Основные показатели оценки результатов**
Уметь:	
У 1 Собирать и анализировать информацию; У 2 Разрабатывать мероприятия по формированию спроса и стимулированию сбыта в условиях рыночной системы хозяйствования; У 3 Применять методику проведения маркетинговых исследований; У 4 Планировать и управлять маркетинговыми процессами; У 5 Применять полученные знания на практике.	-сбор и анализ информации; - составление плана мероприятий по формированию спроса и стимулированию продаж дизайнерских услуг; - проведение маркетинговых исследований; - управление маркетинговыми процессами;
Знать:	
З 1 Сущность и характерные черты маркетинга; З 2 Объекты и субъекты маркетинговой деятельности; З 3 Методы исследования и анализа рынка; З 4 Методы формирования спроса и стимулирования сбыта З 5 Коммуникационные процессы организации	- определение сущности маркетинга - определение объекта и субъекта маркетинговой деятельности - перечисление методов исследования рынка -перечисление методов формирования и стимулирования сбыта - перечисление коммуникационных процессов организации

3. Организация и проведение текущего контроля успеваемости

Текущий контроль успеваемости студентов осуществляется по всем видам аудиторной и самостоятельной работы, предусмотренным рабочей программой учебной дисциплины.

Текущий контроль успеваемости осуществляется преподавателем, ведущим аудиторные занятия.

Текущий контроль успеваемости проводится в следующих формах: - устная (устный опрос, защита письменной работы и т.д.) - письменная (письменный опрос, выполнение расчетно-графического задания и т.д.); - тестовая (устное, письменное, компьютерное тестирование).

Текущий контроль и оценка элементов освоения учебной дисциплины (ОК, знаний, умений) осуществляются с использованием следующих форм и методов:

Результаты обучения	***Критерии оценки***	***Формы и методы оценки***
В результате освоения дисциплины обучающийся должен **уметь:** - собирать и анализировать информацию; - разрабатывать мероприятия по формированию спроса и стимулированию сбыта в условиях рыночной системы хозяйствования; - применять методику проведения маркетинговых исследований; - планировать и управлять маркетинговыми процессами; - применять полученные знания на практике. В результате освоения дисциплины обучающийся должен **знать:** - сущность и характерные черты маркетинга; - объекты и субъекты маркетинговой деятельности; - методы исследования и анализа рынка; - методы формирования спроса и стимулирования сбыта; - коммуникационные процессы организации	- демонстрация способности самостоятельно находить необходимую информацию для выполнения поставленных учебных задач; - оформление плана мероприятий по формированию спроса на примере организации; - сформированность знаний о маркетинговой среде организации. - демонстрация знаний о сущности месте маркетинга в общей системе знаний; - демонстрация знаний о методах маркетинговых исследований, формировании спроса и сбыта; - демонстрация знаний коммуникационных процессов в организации.	- Подготовка докладов; - Оперативный контроль в устной или письменной форме; - отчёт по практическим занятиям.

Инструментарий для проведения текущего контроля

Форм контроля и оценки результатов обучения	Технические формы контроля (оценочные средства)
Контрольная точка №1. «Сущность и содержание маркетинга»	тестирование
Контрольная точка №2. «Рынок как экономическая основа маркетинга»	тестирование
Контрольная точка №3. «Окружающая среда маркетинга»	тестирование
Контрольная точка №4. «Маркетинговые исследования товарного рынка»	тестирование
Контрольная точка №5. « Комплекс маркетинга»	тестирование
Контрольная точка №6. «Маркетинговые коммуникации в профессиональной деятельности»	тестирование

Контрольная точка №1
«Сущность и содержание маркетинга»

1. Рынок товаров потребительского назначения состоит из:
а. Компаний, приобретающих товары для их дальнейшей реализации
б. Фирм-производителей товаров потребительского назначения
в. Покупателей, приобретающих товары для личного пользования

2. Ремаркетинг связан с:
а. Снижающимся спросом
б. Возрастающим спросом
в. Чрезмерным спросом

3. Основоположник маркетинга:
а. Альфред Ньюман
б. Клейтон Кристенсен
в. Филип Котлер

4. К каналам личной коммуникации можно отнести:
а. общение одного лица с аудиторией
б. прямую почтовую рекламу
в. рекламу по телевидению
г. печатную рекламу

5. Прямой маркетинг - это:
а. устное представление товара в ходе беседы с одним покупателем
б. устное представление товара в ходе беседы с группой покупателей
в. продажа товаров с помощью почты, телефона, телевидения
г. благожелательное представление товара в СМИ

6. Затраты фирмы на рекламу составляют:
а. 1 % от суммы продаж
б. 2-10 % от суммы продаж
в. 20 % от суммы продаж
г. зависит от вида хозяйственной деятельности фирмы

7. Согласно теории мотивации Маслоу в первую очередь индивид желает удовлетворить:
а. потребность в любви
б. потребность в безопасности
в. физиологические потребности
г. потребность в саморазвитии

8. Что является главным в определении маркетинг:
а. сбыт товара
б. снижение издержек производства
в. удовлетворение потребностей потребителей
г. установление цены товара

9. Главное отличие пропаганды от рекламы в:
а. ее платности
б. ее личном характере
в. ее общественном характере
г. она не оплачивается

10. Комплекс маркетинговых коммуникаций состоит из:
а. пяти элементов
б. шести элементов
в. девяти элементов
г. трех элементов

11. К какому критерию сегментирования относится формирование сегмента по составу семьи:
а. географическому
б. демографическому
в. поведенческому
г. психографическому

12. Обязательным элементом процесса коммуникации должен быть:
а. реклама
б. стимулирование сбыта
в. обратная связь
г. все перечисленные

13. Конкурсы, премии и льготы являются специфическими приемами:
а. прямого маркетинга
б. пропаганды
в. рекламы
г. стимулирования сбыта

14. Определите, в какое из направлений маркетинговых исследований входит установление емкости рынка:
а. изучение товара
б. изучение рынка
в. изучение покупателей
г. изучение конкурентов

15. Технология паблик рилейшнз включает:
а. анализ, исследования и постановку задач
б. разработку программы и сметы
в. осуществление программы оценку результатов и доработку программы
г. все вышеперечисленное

16. В чем основное отличие рынка товаров промышленного назначения от рынков товаров широкого потребления?
а. на нем меньше покупателей и они крупнее и профессиональнее
б. спрос на товары зависит от спроса на товары широкого потребления

в. спрос на товары резко меняется

17. К какому виду маркетинговых исследований рынка относится изучение справочников и статистической литературы:

+ а. кабинетное исследование

б. панельное исследование

в. полевое исследование

18. К преимуществам специализированного рекламного агентства можно отнести:

а. значительный практический опыт агентства

б. сотрудники заинтересованы в успех мероприятий

в. экономию средств

г. все вышеперечисленное

19. Паблик рилейшнз это:

а. специализированные выставки

б. персональные продажи

в. связи с общественностью

г. пропаганда

20. Вы купили машину. К какому виду товара она относится:

а. товар личного потребления

б. товар массового спроса

в. товар предварительного выбора

г. товар особого спроса

21. Обратная связь это:

а. часть откликов покупателей о товаре, которую они доводят до сведения производителя

б. набор откликов покупателя, возникших в результате контакта с другими покупателями

в. процесс, в ходе которого получатель придает значение символам, переданным отправителем

г. информация, которую отправитель передает получателю

22. К стимулированию сбыта можно отнести:

а. конкурсы с подарками

б. беспроигрышные лотереи

в. зачетные купоны, скидки

г. все вышеперечисленное

23. Метод сбора первичной информации это:

а. эксперимент

б. работа с научной литературой

в. работа со статистическими данными

г. работа с документацией предприятия

24. Участие в международных выставках позволяет:

а. снизить издержки производства

б. привлечь внимание широкой общественности к достижениям фирмы - создать свой имидж, заключать контракты

в. стимулировать деловых партнеров

г. определить эффективность рекламы

25. Атрибутом позиционирования является:

а. количество сотрудников на предприятия

б. цена

в. мощность предприятия

г. широта ассортимента выпускаемой продукции

26. К услугам более применимы следующие средства стимулирования:

а. реклама

б. пропаганда

в. стимулирование сбыта

г. личная продажа

27. В случае, если потребители знают только название товара, они находятся в состоянии:

а. неосведомленности
б. осведомленности
в. благорасположения
г. знания

28. Позиционирование рынка это -:

а. определение места для своего товара в ряду аналогов
б. сегментирование рынка
в. широкомасштабная рекламная кампания

29. На этапе роста затраты на маркетинг:

а. относительно высокие
б. сокращаются
в. высокие
г. низкие

30. Назовите правильную последовательность жизненного цикла товара:

а. рост, зрелость, выведение, спад
б. внедрение, зрелость, рост, спад
в. внедрение, рост, зрелость, спад

Ключ к контрольной работе №1

1	2	3	4	5	6	7	8	9	10
в	а	в	а	в	г	в	в	г	а
11	12	13	14	15	16	17	18	19	20
б	в	а	б	а	в	а	в	в	а
21	22	23	24	25	26	27	28	29	30
б	б	г	б	а	а	а	а	б	б

Контрольная точка №2
«Рынок как экономическая основа маркетинга»

Вопрос 1. Рынок, соответствующий положению, когда спрос превышает предложение – это:

1. рынок производителя;
2. рынок посредника;
3. рынок продавца;
4. рынок поставщика;
5. рынок покупателя.

Вопрос 2. К какой задаче маркетинга относится расширение сервисных услуг?

1. к оперативной задаче;
2. к стратегической задаче;
3. к тактической задаче;
4. к аналитико-оценочной задаче;

5. к исследовательской задаче.

Вопрос 3. К какой задаче маркетинга относится выход на новый рынок?

1. к оперативной задаче;
2. к стратегической задаче;
3. к исполнительской задаче;
4. к аналитико-оценочной задаче;
5. к тактической задаче.

Вопрос 4. Группы, которые проявляют интерес к предприятию или оказывают влияние на его способность достигать поставленных целей – это:

1. поставщики;
2. контактные аудитории;
3. конкуренты;
4. клиенты;
5. маркетинговые посредники.

Вопрос 5. Экономическая среда связана:

1. с удорожанием энергии;
2. с повышением образовательного уровня;
3. с ростом ассигнований на НИОКР;
4. с характером распределения доходов населения;
5. с регулированием коммерческой деятельности.

Вопрос 6. С помощью какого механического устройства экспонируются рекламные объявления с большой скоростью?

1. гальванометр;
2. диаскоп;
3. тахистоскоп;
4. айтрекер;
5. аудиметр.

Вопрос 7. Для функционирования маркетинговой информационной системы необходимы следующие ресурсы:

1. квалифицированный персонал, обладающий навыками сбора и обработки информации;
2. методические приемы работы с информацией;

3. офисное оборудование;

4. программное обеспечение;

5. все перечисленное.

Вопрос 8. Какую стратегию охвата рынка следует использовать при однородности товаров фирмы?

1. недифференцированный маркетинг;

2. дифференцированный маркетинг;

3. массовый маркетинг;

4. концентрированный маркетинг;

5. интегрированный маркетинг.

Вопрос 9. Какую стратегию охвата рынка обычно используют парикмахерские и салоны красоты?

1. концентрированный маркетинг;

2. недифференцированный маркетинг;

3. массовый маркетинг;

4. дифференцированный маркетинг;

5. интегрированный маркетинг.

Вопрос 10. Расширенный комплекс услуг позволяет использовать:

1. неценовую конкуренцию;

2. видовую конкуренцию;

3. скрытую ценовую конкуренцию;

4. функциональную конкуренцию;

5. открытую ценовую конкуренцию.

Вопрос 11. Кто является источником идей для создания нового продукта?

1. ученые;

2. потребители;

3. рекламные агентства;

4. отраслевые издания;

5. все перечисленное.

Вопрос 12. Жизненный цикл товара – это:

1. интервал времени от момента приобретения до момента утилизации, прекращения существования товара;

2. интервал времени, в котором спрос на товар проходит все возможные фазы и возвращается к исходной точке;

3. совокупность фаз внедрения товара на рынок, роста продаж, зрелости товара и спада продаж;

4. процесс развития продаж товара и получение прибыли;

5. интервал времени, который начинается с разработки нового товара и заканчивается прекращением его производства.

Вопрос 13. Какой вид цены основан на разделении рынка на определенные группы покупателей?

1. цена на изделие, уже снятое с производства;

2. цена, устанавливаемая ниже, чем у большинства фирм на рынке;

3. цена потребительского сегмента рынка;

4. эластичная (гибкая) цена;

5. преимущественная цена.

Вопрос 14. В чем преимущество использования агентов и брокеров?

1. активно применяют достижения науки и техники;

2. повышают качество товара;

3. получают прибыль от реализации товара;

4. используют подготовленный торговый персонал;

5. принимают право собственности на товар и отвечают за него.

Вопрос 15. Метод, в котором бюджет устанавливается на основании того, что предприятие хочет добиться с помощью маркетинговых коммуникаций, это:

1. метод конкурентного паритета;

2. метод расчета на основании целей и задач;

3. метод расчета в процентах к сумме продаж;

4. метод исчисления от наличных денежных средств;

5. метод экспертных оценок.

Вопрос 16. К какому критерию классификации относится престижная реклама?

1. характер воздействия на аудиторию;

2. предмет рекламной коммуникации;

3. способ воздействия;

4. тип целевой аудитории;

5. цель рекламной кампании товара в увязке с его жизненным циклом.

Вопрос 17. На кого не могут быть направлены мероприятия по стимулированию сбыта?

1. на посредников;
2. на потребителей;
3. на поставщиков;
4. на продавцов;
5. на общественность.

Вопрос 18. Какой метод связей с общественностью является новым и оперативным?

1. выставка;
2. фотопродукция;
3. интернет-ресурс;
4. отношения со средствами массовой информации;
5. печатные материалы.

Вопрос 19. Личная продажа – это:

1. использование многообразных средств стимулирующего воздействия, призванных ускорить или усилить ответную реакцию рынка;
2. налаживание отношений между предприятием и различными контактными аудиториями посредством создания выгодной для предприятия репутации, положительного имиджа;
3. представление товара одному или нескольким потенциальным клиентам, осуществляемое в процессе непосредственного общения, и имеющее целью продажу и установление длительных взаимоотношений с данными клиентами;
4. коммуникация с аудиторией посредством неличных оплачиваемых каналов; аудитория четко представляет источник послания как организацию, оплатившую средства распространения рекламы;
5. интерактивная система маркетинга, предусматривающая непосредственный контакт с каждым покупателем, который реализуется в форме индивидуализированного диалога для получения немедленной обратной реакции.

Вопрос 20. Причина популярности прямого маркетинга:

1. возможность получения информации из различных баз данных;
2. дефицит времени у потребителей для совершения покупок;
3. возможность расплаты кредитными карточками;

4. повышение квалификации торгового персонала и, как следствие, повышение качества индивидуального обслуживания покупателей;

5. все перечисленное.

Вопрос 21. Что относится к методам контроля прибыльности?

1. анализ доли рынка;

2. анализ возможности продаж;

3. наблюдение за отношением клиентов;

4. рентабельность в разбивке по товарам;

5. все перечисленное.

Вопрос 22. Фактор, влияющий на структуру службы маркетинга – это:

1. масштаб предприятия;

2. внешние условия среды;

3. цели предприятия;

4. внутренние условия среды;

5. все перечисленное.

Вопрос 23. Особенность политико-правовой среды, которую фирме необходимо учитывать:

1. избирательное законодательство соответствующей страны;

2. политическая стабильность;

3. количество партий, принимающих участие в политической борьбе;

4. сроки функционирования законодательной и исполнительной власти между выборами;

5. все перечисленное.

Вопрос 24. Какая характеристика услуги связана с состоянием спроса?

1. неосязаемость;

2. неотделимость от источника;

3. несохраняемость;

4. непостоянство качества;

5. отсутствие владения.

Вопрос 25. В классификации бизнес-плана по назначению финансовое оздоровление относится:

1. к действующему предприятию;

2. к бизнес-линиям;
3. к новому предприятию;
4. к управленческим решениям;
5. все перечисленное.

КЛЮЧ

1-5	6-3	11-5	16-2	21-4
2-3	7-5	12-3	17-3	22-5
3-2	8-1	13-3	18-3	23-2
4-2	9-1	14-4	19-3	24-3
5-4	10-1	15-2	20-5	25-1

Контрольная тоска №3
«Окружающая среда маркетинга»

1. При изменении тенденций в окружающей среде предприятию рекомендуется:
   а) оценить возможности товарного рынка;
   б) нанять разработчиков маркетинговой стратегии;
   в) искать новые рынки для выпускаемой продукции;
   г) сопоставить цели и ресурсы предприятия с ожиданием рынка.
2. При определении места предприятия на рынке маркетолог должен учитывать:
   а) маркетинговую среду предприятия;
   б) производственные возможности и гибкость предприятия;
   в) финансовую мощь предприятия;
   г) все названные факторы.
3. При анализе возможностей предприятия на рынке управляющий по маркетингу должен:
   а) оценить каждую возможность в течение всего срока реализаций проекта, так как потери в краткосрочном периоде могут перевесить прибыль в долгосрочном периоде;
   б) обращать внимание только на внутренние ресурсы, поскольку они поддаются контролю;
   в) избегать количественных критериев, ибо они могут упрощать проблему;
   г) все перечисленное верно.
4. Для эффективной деятельности предприятие должно осуществлять следующие функции:
   а) производственную;
   б) финансовую;
   в) маркетинговую;
   г) кадровую;
   д) все перечисленные.
5. Целями социально-этического маркетинга являются:
   а) удовлетворение разумных потребностей;
   б) защита окружающей среды;
   в) комплексный учет интересов потребителей, предприятия и общества в целом;
   г) все перечисленные.
6. Для каждой ситуации выберите один вариант ответа — да или нет:
   а) цели предприятия должны направлять действия отдела маркетинга, но не важны для остальных подразделений;

б) целью маркетинга на предприятии является превращение запросов потребителей в доходы предприятия;
в) получение прибыли должно быть одной из целей предприятия, но не единственной;
г) хорошие отношения с посредниками, удачное расположение и умелые сбытовики — только некоторые из ресурсов предприятия, которые управляющий должен оценить при поиске новых возможностей;
д) чтобы успешно разрабатывать маркетинговую стратегию, маркетолог должен знать государственное и местное законодательство;
е) при оценке возможностей предприятия подходят только те критерии, которые отражают цели сбыта, получения прибыли и доходности инвестиций;
ж) функцией маркетинга является оптимизация положения предприятия на рынке в зависимости от его конкурентоспособности и рентабельности;
з) предприятие является центром удовлетворения потребностей покупателей;
и) возникновение конфликта между персоналом и администрацией может привести к потере конкурентоспособности товара на рынке;
к) при установлении целей деятельности руководство предприятия должно фокусировать внимание на возможности получения немедленной прибыли.

КЛЮЧ:

1 -г
2-г
3-а
4-д
5-г
6-а

Контрольная точка №4
«Маркетинговые исследования товарного рынка»

Тест

1. Что не относится к принципам маркетингового исследования:
   А) системность;
   Б) объективность;
   В) экономичность;
   Г) целенаправленность;
   Д) цикличность.
2. Что не относится к внутренней среде маркетинга?
   А) политическая стабильность;
   Б) система управления предприятием;
   В) технология производства;
   Г) квалификация кадров;
   Д) культура производства.
3. Что относится к внешней среде маркетинга на мезоуровне?
   А) государственные и ведомственные структуры;
   Б) партнеры;
   В) конкуренты;
   Г) потребители;

Д) все ответы верны.

4. Источниками первичной информации являются:
   А) рекламные материалы;
   Б) опубликованные в СМИ материалы по определенной проблеме;
   В) данные полевых исследований.
5. Источниками вторичной информации являются:
   А) данные наблюдения;
   Б) материалы эксперимента;
   В) экспертные данные;
   Г) опубликованные в периодической печати материалы по данной проблеме.
6. Исследование потребителей не включает:
   А) анализ мотивов приобретения товаров;
   Б) исследование интенсивности потребления отдельных видов продукции;
   В) анализ платежеспособного опроса потребителей;
   Г) исследование социального положения покупателей;
   Д) исследование финансовых организаций.
7. Исследование рыночных условий связано:
   А) с анализом изменений экономических факторов;
   Б) с установлением тенденции направления НТП;
   В) с анализом нормативно-законодательных актов;
   Г) с учетом экологических факторов;
   Д) все ответы верны.
8. Какие факторы при МИ внешней среды не относят к экономическим?
   А) темпы экономического развития;
   Б) содержания государственного регулирования развития экономики;
   В) содержание программ основных политических партий и группировок;
   Г) объем инвестиций;
   Д) объем оптового и розничного товарооборота.
9. Какие факторы при МИ относят к природным?
   А) рациональность использования природных ресурсов;
   Б) охрану природной среды;
   В) требования экологии при производстве и потреблении товаров;
   Г) все ответы верны.
10. Какие факторы при МИ относят к социальным?
   А) некомпетентность руководящего состава;
   Б) низкий уровень заработной платы работников;
   В) недобросовестность работников;
   Г) текучесть кадров;
   Д) все ответы верны.
11. Какие потребности относятся к первичным?
   А) социальные;
   Б) уважения (престижные);
   В) самореализация (духовные);
   Г) безопасности и физиологические.
12. Какой рынок не относится к несовершенной конкуренции?

А) рынок олигополистической конкуренции;
Б) рынок чистой конкуренции;
В) рынок чистой монополии;
Г) рынок монополистической конкуренции.

13. По каким секторам рынка проводится анализ конъюнктуры рынка?
А) по потребительскому;
Б) по производственному;
В) по государственному;
Г) по экспорту;
Д) все ответы верны.

14. Какова последовательность проведения сегментирования рынка и позиционирования товара?
А) позиционирование товара производится после сегментирования рынка;
Б) сначала производится сегментирование рынка, а затем позиционируется товар;
В) сегментирование рынка и позиционирование товара производятся одновременно.

15. Какие товары относятся к группе «звезды» по матрице БКГ:
А) товары, приносящие фирме стабильную прибыль;
Б) товары, набирающие высокий темп реализации;
В) товары, не пользующиеся спросом;
Г) товары, требующие определенных инвестиций для их реализации.

КЛЮЧ: 1-Д, 2-А, 3-Д, 4-В, 5-Г, 6-Д, 7-Д, 8-В, 9-Г, 10-Д, 11-Г, 12-Б, 13-Д, 14 А или Б, 15-Б.

Контрольная работа №5
« Комплекс маркетинга»

Тест

1. Какой элемент не входит в структуру комплекса маркетинга по системе «4Р»?
А) товар (product);
Б) кадры (people);
В) цена (price);
Г) место (place);
Д) продвижение (promotion)/

2. Что из перечисленных ниже понятий уровней товара является товаром с подкреплением?
А) реальный товар с дополнительными удобствами для покупателя;
Б) товар в реальном исполнении с основными физическими характеристиками, соответствующими установленным требованиям стандартов;
В) ядро товара как способ решения возникшей проблемы, предназначение данного товара;
Г) товар в полном смысле, отражающий то как потребитель воспринимает его в целом с учетом имиджа фирмы.

3. Какого примерное соотношение объема, выпускаемого фирмой старого и нового товаров для непрерывного роста реализации?
А) 50% и 50%;

Б) 60% и 40%;
В) 75% и 25%.
4. На каких фазах жизненного цикла необходимо сосредоточить основное внимание маркетологам, чтобы продлить этот период времени?
А) старения;
Б) роста;
В) внедрения;
Г) зрелости и стабилизации.
5. Какие существуют подходы присвоения марок товару?
А) индивидуальный;
Б) коллективный;
В) единый для всех видов выпускаемых товаров;
Г) сочетание индивидуальных и коллективных подходов присвоения товарных зна ков марочным товарам;
Д) все ответы правильные.
6. Какие проблемы возникают по мере развития рыночных отношений и роста про изводства с использованием различных видов упаковки?
А) использование дефицитных природных ресурсов и материалов;
Б) чрезмерная стоимость упаковки, иногда приближающаяся у потребительских то варов к их стоимости;
В) необъективное отражение истинного качественного состояния товара на его упа ковке;
Г) загрязнения среды обитания человечества отходами упаковки;
Д) все ответы правильные.
7. Чем отличаются понятия коммерческой и рыночной цены?
А) коммерческие и рыночные цены идентичны;
Б) коммерческие цены используются при централизованной системе управления;
В) коммерческие цены – это использование рыночных цен в системе маркетинга п ри наличии фиксированных государственных цен на такие же товары.
8. Когда используется метод ценообразования по аналогии?
А) при разработке новых товаров одноименного назначения;
Б) при установлении цен на выпускаемые товары на различных рынках;
В) при пересмотре цен из-за колебания спроса на товары.
9. Когда в ценообразовании применяется метод «снятия сливок»?
А) когда увеличивается спрос на аналогичные товары;
Б) когда на отечественном рынке нет такого товара;
В) когда необходимо увеличить объем продаж товара на действующем рынке
10. К условно-переменным расходам относятся:
А) сырье и основные материалы;
Б) топливо и энергия на технологические цели;
В) заработная плата производственных рабочих;
Г) общезаводские расходы.

КЛЮЧ:

№ п/п	а	б	в	г	д
3.1	–	б	–	–	–
3.2	а	–	–	–	–
3.3	–	–	в	–	–
3.4	–	–	–	г	–
3.5	–	–	–	–	д
3.6	–	–	–	–	д
3.7	–	–	в	–	–
3.8	а	–	–	–	–
3.9	–	б	–	–	–
3.10	–	–	–	г	–

Контрольная точка №6
«Маркетинговые коммуникации в профессиональной деятельности»

1. Определите правильную последовательность элементов схемы взаимодействия PR-специалиста с покупателем:
а) отношения

б) интересы
в) потребности
г**)** действия
2. Коммуникация в узком (социально-психологическом) смысле – это обмен:
а) информацией
б) впечатлениями
в) действиями
д) информацией, действиями, впечатлениями
3. Система маркетинговых коммуникаций – это:
а) платное, однонаправленное, неличное, опосредованное обращение, пропагандирующее товар и готовящее потенциального потребителя к покупке;
б) проведение комплексных рекламных мероприятий, связанных в определенной последовательности, способствующих повышению интереса к товару и имеющих целью прочное внедрение товара на рынок;
в) целенаправленное и комплексное воздействие на внешнюю и внутреннюю среду фирмы, прямо или косвенно способствующее достижению основной ее цели: получение прибыли.
4. К недобросовестной относят рекламу:
а) агрессивную, косвенную, неоднородную, превентивную;
б) недостоверную, неэтичную, заведомо ложную, скрытую;
в) подсознательную, неосознанную, общественно-опасную, агрессивную.
5. Основными формами коммуникаций в маркетинге являются:
а) реклама, «public relations», стимулирование продаж, персональная продажа, участие в выставках и ярмарках, телемаркетинг, интерактивный маркетинг;
б) периодическая печать, рекламно-коммерческая литература, телевидение, радио, кино, наружная реклама, оформление и упаковка товара;
в) пропаганда, спонсорство, создание фирменного стиля, товарная, фирменная, косвенная.
6. Основной задачей «паблик рилейшенз» (public relations) является:
а) создание и сохранение имиджа предприятия
б) разработка рекомендаций по совершенствованию внутренней среды предприятия
в) адекватное осуществление ценовой политики
7. Графическое воплощение индивидуального названия компании, направленное на усиление эмоционального воздействия и максимальное открытие ключевых аспектов

позиционирования компании:
а) логотип
б) торговая марка
в) бренд
г) фирменный стиль
8. «Подгонка» товара к образу жизни покупателя, придание товару некого смысла, отличающего его от других:
а) представление
б) объявление
в) позиционирование
г) тиражирование
9. Расходы на рекламу включаются в:
а) производственную себестоимость
б) косвенные налоги
в) себестоимость продукции
г) амортизационные исчисления
10. Продвижение интересов через органы государственной власти:
а) адвокатирование
б) лоббирование
в)пропаганда
г) политическая реклама
11. Брэнд – это:
а) имя, символ, дизайн или образ, применяемый для идентификации товара или фирмы
б) товары, уходящие с рынка
в) товар, пользующийся доверием у покупателей
12. Спонсорство – это: создание и сохранение имиджа предприятия
а) деятельность по предоставлению фирмой финансовых средств отдельным лицам или организациям, занятым в сфере спорта, культуры, здравоохранения, образования и т.д., для достижения ею поставленных целей в области маркетинга
б) неоплачиваемое стимулирование спроса на товар, услугу или фирму с помощью в) распространения о них важных сведений во всех средствах распространения информации
13. Коммуникационный канал, по которому передаются слухи:
а) канал внутренних коммуникаций
б) канал формальных коммуникаций
в) канал неформальных коммуникаций
г) канал внешних коммуникаций

КЛЮЧ:

1	2	3	4	5	6	7	8	9	10	11	12	13
вб га	а	в	б	а	а	а	в	в	б	а	а	в

4.Контрольно-оценочные материалы для итоговой аттестации по учебной дисциплине

4.1. Структура контрольного задания

Подготовить проект и оформить презентацию на тему:

1. Стратегия и возможности сегментации рынка. Понятие сегмента и ниши рынка. Выбор целевых сегментов.
2. Классификация потребителей. Характеристики покупателей, влияющие на их поведение при покупке. Личностные и психологические факторы.
3. Модель покупательского поведения. Направления изучения потребителей.
4. Разработка нового товара. Маркетинговая стратегия на каждом этапе ЖЦТ (жизненный цикл товара).

4.2 Текст задания

Требования к структуре и оформлению проекта

Требования к структуре проекта:

1. Титульный лист;
2. Лист задания;
3. Содержание (оглавление):
4. Введение (цели, задачи, актуальность)
5. Описание работы (основной материал)
6. Заключение (выводы)
7. Список информационных источников

Требования к структуре пояснительной записки проекта:

Введение включает в себя обоснование актуальности темы проекта, ее теоретической и практической значимости, степень научной разработанности проблемы и наличие различных подходов в ее решении. Отражает основные направления и перспективы развития рассматриваемой отрасли.

Основной материал содержит следующие разделы:

- аналитическая часть;
- технологическая часть;
- заключение.

Каждый раздел оканчивается соответствующими выводами. Разделы должны иметь порядковые номера в пределах всего документа, обозначенные арабскими цифрами без точки и записанные с абзацного отступа. Подразделы должны иметь нумерацию в пределах каждого раздела. Номер подраздела состоит из номеров раздела и подраздела, разделенных точкой. В конце номера подраздела точка не ставится. Разделы, как и подразделы, могут состоять из одного или нескольких пунктов.

В заключении подводятся общие итоги работы, формулируются выводы и предложения по дальнейшей научной разработке вопроса. Данный раздел должен быть четким и кратким. По объему не должно превышать введение (1-2 страницы).

В конце пояснительной записки приводят список литературы, которая была использована при ее составлении. Выполняют список и ссылку на него в тексте согласно ГОСТ 7.32-91. Список литературы включают в содержание документа.

Требования к оформлению текста пояснительной записки проекта:

Оформление пояснительной записки проекта регламентируется ГОСТ 19.404-79 «Единая система программной документации. Пояснительная записка. Требования к содержанию и оформлению».

При применении компьютера устанавливаются следующие поля: верхнее и правое 2 см; нижнее и левое 2,5 см. Текст рукописи должен быть набран на компьютере в любом текстовом редакторе с обычным межстрочным интервалом (до 40 строк на странице) на одной стороне бумаги формата А4. Абзацный отступ не менее 1,2 см. Размер шрифта: для текста —14, для формул — 16, для таблиц — 10,12 или 14. Рисунки, графики, чертежи, схемы могут быть (но не обязательно) выполнены с помощью компьютера или сканера.

Заголовки в тексте выделяются сверху двумя интервалами, снизу — одним. Заголовки разделов (глав), печатаются прописными (большими) буквами (СОДЕРЖАНИЕ, ВВЕДЕНИЕ и т.д.).

Переносы слов в заголовках и подзаголовках не допускаются.

В конце заголовка (подзаголовка), вынесенного в отдельную строку, точку не ставят.

Если заголовок состоит из двух самостоятельных предложений, между ними ставят точку, а в конце точку опускают. Если такой заголовок не умещается в одну строку, его разбивают так, чтобы точка попадала внутрь строки, а не заканчивала ее. Заголовки и подзаголовки не следует подчеркивать, а также выделять другим цветом. Не разрешается оставлять заголовок (подзаголовок) в нижней части страницы, помещая текст на следующей.

Каждый раздел текстового документа рекомендуется начинать с нового листа (страницы).

В пояснительной записке осуществляется сквозная нумерация страниц арабскими цифрами. Номер страницы проставляется в нижнем правом углу.

В пояснительной записке помещают содержание, включающее номера и наименования разделов и подразделов с указанием номеров листов (страниц). Содержание включают в общее количество листов пояснительной записки.

Слово «СОДЕРЖАНИЕ» записывают в виде заголовка (симметрично тексту) с прописной буквы. Наименования, включенные в содержание, записывают строчными буквами, начиная с прописной буквы

Количество иллюстраций должно быть достаточно для пояснения излагаемого текста. Иллюстрации могут быть расположены как по тексту документа (возможно ближе к соответствующим частям текста), так и в конце его. Иллюстрации должны быть выполнены в соответствии с требованиями стандартов ЕСКД. Иллюстрации, за исключением иллюстраций приложений, следует нумеровать арабскими цифрами сквозной нумерацией. Если рисунок один, он обозначается «Рисунок 1».

При ссылках на иллюстрации следует писать «... в соответствии с рисунком 2».

Иллюстрации при необходимости могут иметь наименования и пояснительные данные (подрисуночный текст). Слово «Рисунок» и его наименование помещают после пояснительных данных и располагают следующим образом:

Рисунок 1 – Товар.

Материал, дополняющий текст документа, допускается помещать в приложениях. Приложениями могут быть графический материал, таблицы большого формата, расчеты и т.д. Приложение оформляют как продолжение данного документа на последующих его листах

Требования к презентации:

Титульный лист

Шрифт: заголовок не менее 24пт., основной текст не менее 18пт.

Объем: 10 - 15 слайдов (не менее 10)

Дизайн слайдов (оформление)

Читаемость текста
Для дополнения информации использовать иллюстрации, картинки, фотографии. Презентация сопровождается защитным словом.

4.3. Время на подготовку и выполнение

Время на защиту проекта до 10 минут на 1 студента.

4.4. Критерии оценки заданий прикладного характера

Оценка проекта (включая структуру и оформление)		
Предмет оценивания	**Показатели оценки**	**Критерии оценки**
Пояснительная записка проекта	Соответствие формату выбранного жанра	- обзор используемой для написания работы литературы; - представление собственных результатов (используемые методы исследования, полученные данные); - анализ, интерпретации результатов, данных; - выводы; - библиография
	Качество текста	- грамотность; - иллюстративность; - культура оформления текста в соответствии с ГОСТ 19.404-79
	Правильность (с точки зрения предмета)	Соответствие представленного материала теме проекта, профессиональное содержание. Практическая значимость.
Оценка защиты проекта		
Предмет оценивания	**Показатели оценки**	**Критерии оценки**
Защита проекта, презентация работы	Содержание, выступление	- описание предыстории работы, представление собственного интереса; - представление основной проблеммы, гипотезы, исследовательского вопроса или решаемой задачи; - представление результатов работы и выводов
	Знание	- уровень владения теорией, терминологией по данному вопросу;

		- доступность и понятность передачи знаний аудитории; - аргументированность ответов на вопросы.
	Наглядность	- использование в ходе презентации таблиц, схем, графиков, моделей, эксперимента и др**.**
	Работа с аудиторией	- умение вступать в диалог; - установление связи с аудиторией;
	Выступление, речь	- логичность и последовательность сообщения; - свободная (говорит, а не читает), грамотная выразительная речь

По каждому показателю оценки результата выставляется 1 балл (соответствие эталону) или 0 баллов (несоответствие эталона).

4.5 Шкала оценки образовательных достижений

Процент результативности (правильных ответов)	Оценка уровня подготовки	
	балл (отметка)	вербальный аналог
		отлично
		хорошо
		удовлетворительно
менее 70		неудовлетворительно

13 - 12 «5»
11 – 10 «4»
9 – 8 «3»
менее 8 баллов «2»

4.6. Перечень материалов, оборудования и информационных источников, используемых для аттестации

Оборудование учебного кабинета:

- наличие посадочных мест по количеству учащихся;
- автоматизированное рабочее место преподавателя;
-комплект дидактических материалов;
- комплект учебно-наглядных пособий;
- комплект контрольно-измерительных материалов;
- фонды оценочных средств.

Технические средства обучения:

- ПК с лицензионным программным обеспечением;
- Теле-видео-аппаратура.

Основные источники:

1. Н. Митина, К. Горский Маркетинг для дизайнеров интерьера: 57 способов привлечь клиентов: Учебное пособие / Митина Н., Горский К. - М.:АльпинаПабл., 2016 год

2. Г. Беквит Четыре ключа к маркетингу услуг: Учебное пособие / Беквит Г., - 3-е изд. - М.:Альп. Бизнес Букс, 2016 год

3. О.Н. Ткаченко и др. Дизайн и рекламные технологии: Учебное пособие / - М.: Магистр: НИЦ ИНФРА-М, 2018 год

4.Г.Ф. Понкратов, Коммерческая деятельность: Учебник / Панкратов Ф.Г., - 13-е изд., перераб. и доп. - М.:Дашков и К, 2016 год

Дополнительные источники:

1. Барышев А.Ф. Маркетинг, Серия: Среднее профессиональное образование, Академия, : 2012 г. -: 224 стр.

2. «Основы маркетинга» Учебник для училищ и колледжей Д.В.Тюрин, Липсиц И.В., Дымшиц М.Н. и др. «Основы маркетинга» Учебник для училищ и колледжей. Под ред. И.В.Липсица и М.Н.Дымшица – М.: ГЭОТАР-Медиа, 2014. – 208с.

3.Реброва Н.П., Основы маркетинга. Учебник и практикум для СПО, Юрайт, 2016, - 277 с.

4. Маркетинг в сфере услуг: Учебное пособие, Скрынникова И.А.Издательство МГУ, 2012 г. - 208 с.

5.Маркетинговые исследования. Учебник для СПО, 2016 г.Тюрин Д.В., Юрайт, 2016, 342 с.

6. Реброва, Н. П. Основы маркетинга : учебник и практикум для СПО / Н. П. Реброва. — М. : Издательство Юрайт, 2017. — 277 с. — (Профессиональное образование). — ISBN 978-5-534-03462-2. https://www.biblio-online.ru/viewer/782CA950-0240-4EA0-97C5-BE8E55B0642F#page/1

7. Карпова, С. В. Основы маркетинга : учебник для СПО / С. В. Карпова ; под общ. ред. С. В. Карповой. — М. : Издательство Юрайт, 2017. — 408 с. — (Профессиональное образование). — ISBN 978-5-534-04297-9. https://www.biblio-online.ru/viewer/C7EB260A-4BC3-4090-844C-03B7AC3113D7#page/1

8. Основы маркетинга. Практикум : учебное пособие для СПО / С. В. Карпова [и др.] ; под общ. ред. С. В. Карповой. — М. : Издательство Юрайт, 2016. — 325 с. —

(Профессиональное образование). — ISBN 978-5-9916-4971-1. https://www.biblio-online.ru/viewer/1D8C1758-4837-4253-B4AF-2A472622392A#page/1

9. Кузьмина, Е. Е. Маркетинг : учебник и практикум для СПО / Е. Е. Кузьмина. — М. : Издательство Юрайт, 2017. — 383 с. — (Профессиональное образование). — ISBN 978-5-534-01582-9.https://www.biblio-online.ru/viewer/8A23049A-F2D5-41EF-A002-54F10F4A564B#page/1

10. Михалева, Е. П. Маркетинг : учебное пособие для СПО / Е. П. Михалева. — 2-е изд., перераб. и доп. — М. : Издательство Юрайт, 2017. — 213 с. — (Профессиональное образование). — ISBN 978-5-534-02475-3. https://www.biblio-online.ru/viewer/2CDBBA69-9128-4A68-9154-551C3D290B59#page/1

Интернет-ресурсы

- Поведение потребителей: Учебник / Под общ. ред. О.Н. Романенковой. — М.: Вузовский учебник: ИНФРА-М, 2015. — 320 с. + Доп. материалы [Электронный ресурс; Режим доступа http://znanium.com]
- Энциклопедия маркетинга: http://marketing.spb.ru/
- Сайт гильдии маркетологов: http://www.marketologi.ru/
- Сайт Российской ассоциации маркетинга: http://www.ram.ru/
- On-line журнал по маркетингу 4p.ru: http://4p.ru/
- http://www.aup.ru/library/ - Административно-управленческий портал «Менеджмент и маркетинг в бизнесе». 13.01.2012 г.
- Административно-управленческий портал: http://www.aup.ru
- http://www.marketingandresearch.ru/-журнал
- http://www.frio.ru Федерация Рестораторов и Отельеров России.
- http://sbiblio.com/biblio/archive/ambler_prakt/03.aspx
-http://studyspace.ru/skachat-uchebnik/skachat-uchebnik-po-marketingk-uchebnyie-posobiya-po-reklame-internet-marke.html (электронные учебники).
- http://studentam.net/content/view/515/58/ (электронные учебники).
-www.hospitality.ru
-http://piter-press.ru/thehttp://upravlencam.ru/lit/index.htmlme/upravlenie_menegement.html
-www.marketologi.ru (сайт гильдии маркетологов).
-www.btlregion.ru (всё о BTL).
-http://marketing.rbc.ru/ (исследования РБК).

Министерство образования и молодежной политики Свердловской области

ГАПОУ СО «Камышловский техникум промышленности и транспорта»

КОМПЛЕКТ КОНТРОЛЬНО-ОЦЕНОЧНЫХ СРЕДСТВ (КОС) ПО УЧЕБНОЙ ДИСЦИПЛИНЕ

ОП.01 Основы материаловедения

по программе подготовки квалифицированных рабочих служащих
54.01.20 Графический дизайнер

Камышлов

2020

Контрольно-оценочные средства рассмотрены цикловой комиссией

Контрольно-оценочные средства разработаны на основе рабочей программы, и в соответствии с требованиями ФГОС СПО по специальности 54.01.20 «Графический дизайнер».

Разработчик: Хохрякова Алена Владимировна преподаватель, ГАПОУ СО «Камышловский техникум промышленности и транспорта»
Экспертиза контрольно-оценочных средств к рабочей программе учебной дисциплины ОП.04 Основы дизайна и композиции пройдена

Эксперт:
Ст. методист
ГАПОУ СО «Камышловский техникум промышленности и транспорта»
_____ /*Потапова О.А*
«14» февраля 2020 г.

СОГЛАСОВАНО:
Заместитель директора по УПР ГАПОУ СО «Камышловский техникум промышленности и транспорта»
_____ С.П. Мицура
«19» февраля 2020 г.

СОДЕРЖАНИЕ

1.	Паспорт комплекта контрольно-оценочных средств	4
2.	Формы контроля и оценки освоения учебной дисциплины по темам (разделам)	5
3.	Контрольно-измерительные материалы для проведения текущего контроля	6
4.	Контрольно-измерительные материалы для промежуточной аттестации	9

1. ПАСПОРТ КОМПЛЕКТА КОНТРОЛЬНО-ОЦЕНОЧНЫХ СРЕДСТВ

1.1. Область применения контрольно-оценочных материалов (далее – КОС)

КОС учебной дисциплины ОП.01 Основы материаловедения является частью основной образовательной программы в соответствии с ФГОС СПО по программе подготовки квалифицированных рабочих, служащих 54.01.20 «Графический дизайнер», утвержденного приказом Министерства образования и науки Российской Федерации от «09» декабря 2016 года № 1543

КОС предназначены для оценки достижений запланированных результатов по учебной дисциплине в процессе текущего контроля и промежуточной аттестации.

1.2. Цель и планируемые результаты освоения дисциплины:

Код ПК, ОК	**Умения**	**Знания**
ОК 01 ОК 02 ОК 03 ОК 04 ОК 05 ОК 06 ОК 07 ОК 09 ОК 10 ОК 11 ПК 1.2 ПК 1.3 ПК 2.2 ПК 2.3	- Выбирать материалы и программное обеспечение с учетом их наглядных и формообразующих свойств; - выполнять эталонные образцы объекта дизайна в макете, материале и в интерактивной среде; - выполнять технические чертежи или эскизы проекта для разработки конструкции изделия с учетом особенностей технологии и тематики; - реализовывать творческие идеи в макете; - создавать целостную композицию на плоскости, в объеме и пространстве; - использовать преобразующие методы стилизации и трансформации для создания новых форм; - создавать цветовое единство.	- Область применения, методы измерения параметров и свойств материалов; - особенности испытания материалов; - технологии изготовления изделия; - программные приложения для разработки технического задания; - правила и структуру оформления технического задания; - требования к техническим параметрам разработки продукта; - технологические, эксплуатационные и гигиенические требования, предъявляемые к материалам, программным средствам и оборудованию; - - программные приложения для разработки дизайн-макетов.

1.3 Контроль и оценка результатов освоения учебной дисциплины

Результаты обучения	***Критерии оценки***	***Методы оценки***
- Область применения, методы измерения параметров и свойств материалов; - особенности испытания материалов; - технологии изготовления изделия;	- осуществляет выбор материалов и конструирование изделий для дизайнерских проектов по их свойствам, назначению в соответствии с техническим заданием. - распознавать и классифицировать материалы	устный опрос, тестирование, оценка решения ситуационных задач оценка результата выполнения практических работ.

- программные приложения для разработки технического задания; - правила и структуру оформления технического задания; - требования к техническим параметрам разработки продукта; - технологические, эксплуатационные и гигиенические требования, предъявляемые к материалам, программным средствам и оборудованию; - программные приложения для разработки дизайн-макетов; - Выбирать материалы и программное обеспечение с учетом их наглядных и формообразующих свойств; - выполнять эталонные образцы объекта дизайна в макете, материале и в интерактивной среде; - выполнять технические чертежи или эскизы проекта для разработки конструкции изделия с учетом особенностей технологии и тематики; - реализовывать творческие идеи в макете; - создавать целостную композицию на плоскости, в объеме и пространстве; - использовать преобразующие методы стилизации и трансформации для создания новых форм; создавать цветовое единство.	по внешнему виду, происхождению, свойствам.	

2. ФОРМЫ КОНТРОЛЯ И ОЦЕНКИ ОСВОЕНИЯ УЧЕБНОЙ ДИСЦИПЛИНЫ ПО ТЕМАМ (РАЗДЕЛАМ)

Результаты обучения (объекты оценивания)	Вид контроля	Названия тем	Приобретаемые знания и умения	Место/время оценивания	Форма контроля и оценивания
ПК 1.2. Определять выбор технических и программных средств для разработки дизайн-макета с учетом их особенностей использования ПК 1.3. Формировать готовое техническое задание в соответствии с требованиями к структуре и содержанию ПК 2.2. Определять потребности в программных продуктах, материалах и оборудовании при разработке дизайн-макета на основе технического задания ПК 2.3. Разрабатывать дизайн-макет на основе технического задания ОК 01 Выбирать способы решения задач профессиональной деятельности, применительно к различным контекстам ОК 01 Осуществлять поиск, анализ и интерпретацию информации, необходимой для выполнения задач профессиональной деятельности ОК 03 Планировать и реализовывать собственное	Текущая аттестация	Текстильные материалы	- Выбирать материалы и программное обеспечение с учетом их наглядных и формообразующих свойств; - выполнять эталонные образцы объекта дизайна в макете, материале и в интерактивной среде; - выполнять технические чертежи или эскизы проекта для разработки конструкции изделия с учетом особенностей технологии и тематики; - реализовывать творческие идеи в макете; - создавать целостную композицию на плоскости, в объеме и пространстве; - использовать преобразующие методы стилизации и трансформации для создания новых форм; - создавать цветовое единство. - Область применения, методы измерения параметров и свойств материалов; - особенности испытания материалов;	На занятии	Практическая работа 1, 2
	Текущая аттестация	Стекло, керамика		На занятии	Практическая работа 3-5
	Текущая аттестация	Дерево		На занятии	Практическая работа 6
	Текущая аттестация	Металл		На занятии	Практическая работа 7
	Текущая аттестация	Пленки		На занятии	Устный опрос
	Текущая аттестация	Бумага, картон		На занятии	Практическая работа 8
	Текущая аттестация	Пластики		На занятии	Практическая работа 9
	Текущая аттестация	Природный камень		На занятии	Устный опрос
	Текущая аттестация	Свойства и характеристики печатных материалов		На занятии	Практическая работа 10-12

профессиональное и личностное развитие ОК 04 Работать в коллективе и команде, эффективно взаимодействовать с коллегами, руководством, клиентами ОК 05 Осуществлять устную и письменную коммуникацию на государственном языке с учетом особенностей социального и культурного контекста ОК 06 Проявлять гражданско-патриотическую позицию, демонстрировать осознанное поведение на основе традиционных общечеловеческих ценностей ОК 07 Содействовать сохранению окружающей среды, ресурсосбережению, эффективно действовать в чрезвычайных ситуациях ОК 09 Использовать информационные технологии в профессиональной деятельности ОК 10 Пользоваться профессиональной документацией на государственном и иностранном языках ОК 11 Планировать предпринимательскую деятельность в профессиональной сфере	Текущая аттестация	Печатные материалы и краски для различных способов печати	- технологии изготовления изделия; - программные приложения для разработки технического задания; - правила и структуру оформления технического задания; - требования к техническим параметрам разработки продукта; - технологические, эксплуатационные и гигиенические требования, предъявляемые к материалам, программным средствам и оборудованию; - программные приложения для разработки дизайн-макетов.	На занятии	Практическая работа 13
	Текущая аттестация	Технологические процессы и операции послепечатной обработки полиграфической продукции		На занятии	Практическая работа 14
	Текущая аттестация	Выбор оптимального способа печати		На занятии	Практическая работа 15
	Текущая аттестация	Способы обработки материалов для создания конструкций		На занятии	Практическая работа 16, 17
	Текущая аттестация	Особенности и виды нанесения на различные материалы рекламной графики		На занятии	Устный опрос
	Текущая аттестация	Использование новых материалов в основных продуктах графического дизайна		На занятии	Устный опрос

3. КОНТРОЛЬНО-ИЗМЕРИТЕЛЬНЫЕ МАТЕРИАЛЫ ДЛЯ ПРОВЕДЕНИЯ ТЕКУЩЕГО КОНТРОЛЯ

Текущий контроль успеваемости студентов осуществляется по всем видам аудиторной и самостоятельной работы, предусмотренным рабочей программой учебной дисциплины.

Текущий контроль успеваемости осуществляется преподавателем, ведущим аудиторные занятия.

Текущий контроль успеваемости проводится в следующих формах: практическая работа, устный опрос

Текущий контроль и оценка элементов освоения учебной дисциплины (ОК, знаний, умений) осуществляются с использованием форм, указанных в разделе 2.

Контрольно-оценочные материалы для текущего контроля элементов освоения учебной дисциплины (ОК, ПК, знаний, умений) находятся непосредственно у преподавателя.

4. КОНТРОЛЬНО-ИЗМЕРИТЕЛЬНЫЕ МАТЕРИАЛЫ ДЛЯ ПРОВЕДЕНИЯ ПРОМЕЖУТОЧНОЙ АТТЕСТАЦИИ

Вид ПА: Дифференцированный зачет

Форма проведения: Защита реферата

Условия выполнения

Время выполнения задания: 3,5 минуты (из расчета 2 академических часа на 25 обучающихся);

- Оборудование учебного кабинета: рабочие места по количеству обучающихся, рабочее место для преподавателя, наглядные пособия
- Технические средства обучения: компьютер; проектор с экраном (широкоформатный телевизор), программное обеспечение.
- Информационные источники:

1. Байер В.Е. Архитектурное материаловедение: учебник. - М.: Архитектура - С, 2017, - 264 с.ISBN: 978-5-9647-0224-5; УДК 620 Б182, ББК 85.11:30.3я73
2. Байер В.Е. Материаловедение для архитекторов, дизайнеров, реставраторов. – Режим доступа: www.razym.ru, ББК 85.11:30.3я73
3. Архитектурное материаловедение: учебник для студ. учреждений высш. проф. образования/[Ю. М.Тихонов, Ю. П. Панибратов, Ю.Г.Мещеряков и др.] ; под ред. Ю.М.Тихонова, Ю. П. Панибратова. — М.: Издательский центр «Академия», 2016. — 288 с., [16] л. цв. ил. — (Сер.Бакалавриат). ISBN 978-5-7695-9567-7; А878; УДК 72:620.22(075.8); ББК 85.11:30.3я73

Пакет материалов для проведения промежуточной аттестации:

- подготовка по вопросам, выносимым на зачет (общее количество - 32) и тестирование по темам дисциплины
- Журнал учебной группы
- Протокол дифференцированного зачета /экзамена

Контрольные вопросы, выносимые на промежуточную аттестацию

1. Строение и получение тканей, трикотажных и нетканых полотен, кожи, меха, резины, пленок.
2. Свойства текстильных материалов.
3. Формообразование и формоустойчивость текстильных материалов.
4. Виды стекол.
5. Художественная обработка и декорирование стёкол и зеркального полотна.
6. Применение стекла, керамики, пластика в дизайне и рекламе.

7. Область применения дерева в графическом дизайне.
8. Основные принципы и методы выбора дерева в графическом дизайне.
9. Область применения металла в графическом дизайне.
10. Основные принципы и методы выбора металла в графическом дизайне.
11. Виды пленок.
12. Область применения пленок в графическом дизайне.
13. Физико-механические, технико-эксплуатационные свойства и эстетические характеристики пленок.
14. Основные принципы и методы выбора пленок.
15. Виды бумаги, картона.
16. Физико-механические, технико-эксплуатационные и эстетические свойства бумаги, картона.
17. Основные принципы и методы выбора бумаги, картона.
18. Области применения бумаги, картона в графическом дизайне.
19. Виды пластика.
20. Физико-механические, технико-эксплуатационные и эстетические свойства пластика.
21. Области применения пластика в графическом дизайне.
22. Материалы из природного камня.
23. Основные принципы и методы выбора природного камня.
24. Эстетическая характеристика материалов: цвет, фактура, форма, рисунок.
25. Основные компоненты и структура красок.
26. Свойства красок и методы их измерения.
27. Ассортимент печатных красок.
28. Брошюровочные процессы: сталкивание листов, разрезка, фальцовка, комплектовка блоков, скрепление тетрадей, накидка обложки, подрезка.
29. Факторы, влияющие на выбор оптимального способа печати.
30. Понятие технологичности. Способы целенаправленной обработки материалов для создания конструкций.
31. Физико-механические, технико-эксплуатационные свойства и эстетические характеристики материалов.
32. Использование современных материалов на международных конкурсах WorldSkillsRussia/ WorldSkillsInternational по графическому дизайну.

Критерии оценок выполнения работ:

– оценка **«отлично»**, если студент обладает глубокими и прочными знаниями программного материала; при ответе на вопросы продемонстрировал исчерпывающее, последовательное и логически стройное изложение; правильно сформулировал понятия и закономерности по вопросам; сделал вывод по излагаемому материалу;

– оценка **«хорошо»**, если студент обладает достаточно полным знанием программного материала; его ответ представляет грамотное изложение учебного материала, но имеются существенные неточности в формулировании понятий и закономерностей по вопросам; не полностью сделаны выводы по излагаемому материалу;

– оценка **«удовлетворительно»**, если студент имеет общие знания основного материала без усвоения некоторых существенных положений; формулирует основные понятия с некоторой неточностью; затрудняется в приведении примеров, подтверждающих теоретические положения;

– оценка **«неудовлетворительно»**, если студент не знает значительную часть программного материала; допустил существенные ошибки в процессе изложения; не умеет выделить главное и сделать вывод; приводит ошибочные определения; ни один вопрос не рассмотрен до конца, наводящие вопросы не помогают.

Для допуска к промежуточной аттестаций необходимо: иметь оценки по каждой контрольной точке в рамках текущей аттестации

№	Вид контроля	Названия тем	Место/время оценивания	Форма контроля и оценивания
1	Текущая аттестация	Текстильные материалы	На занятии	Практическая работа 1, 2
2	Текущая аттестация	Стекло, керамика	На занятии	Практическая работа 3-5
3	Текущая аттестация	Дерево	На занятии	Практическая работа 6
4	Текущая аттестация	Металл	На занятии	Практическая работа 7
5	Текущая аттестация	Пленки	На занятии	Устный опрос
6	Текущая аттестация	Бумага, картон	На занятии	Практическая работа 8
7	Текущая аттестация	Пластики	На занятии	Практическая работа 9
8	Текущая аттестация	Природный камень	На занятии	Устный опрос
9	Текущая аттестация	Свойства и характеристики печатных материалов	На занятии	Практическая работа 10-12
10	Текущая аттестация	Печатные материалы и краски для различных способов печати	На занятии	Практическая работа 13
11	Текущая аттестация	Технологические процессы и операции послепечатной обработки полиграфической продукции	На занятии	Практическая работа 14
12	Текущая аттестация	Выбор оптимального способа печати	На занятии	Практическая работа 15
13	Текущая аттестация	Способы обработки материалов для создания конструкций	На занятии	Практическая работа 16, 17
14	Текущая аттестация	Особенности и виды нанесения на различные материалы рекламной графики	На занятии	Устный опрос
15	Текущая аттестация	Использование новых материалов в основных продуктах графического дизайна	На занятии	Устный опрос

ПРИЛОЖЕНИЕ

ЛИСТ ОЦЕНИВАНИЯ ДЛЯ ПРОМЕЖУТОЧНОЙ АТТЕСТАЦИИ

Код ПК, ОК	**Умения/ Знания**	**проявления**	баллы
ОК 01. Выбирать способы решения задач профессиональной деятельности, применительно к различным контекстам	-распознавать задачу и/или проблему в профессиональном и/или социальном контексте; -актуальный профессиональный и социальный контекст, в котором приходится работать и жить;	Распознает сложную проблемную ситуацию в различных контекстах	0-2
	-анализировать задачу и/или проблему и выделять её составные части; -методы работы в профессиональной и смежных сферах;	Демонстрирует высокий уровень проведения анализа сложных ситуаций при решении профессиональной задачи	0-2
	-определять этапы решения задачи; структуру плана для решения задач;	Определяет этапы решения задачи	0-2
	-выявлять и эффективно искать информацию, необходимую для решения задачи и/или проблемы;	Определяет потребности в информации	0-2
	-составить план действия; -реализовать составленный план; алгоритмы выполнения работ в профессиональной и смежных областях; -владеть актуальными методами работы в профессиональной и смежных сферах;	Разрабатывает и реализует детальный план действий	0-2
	-определить необходимые ресурсы; основные источники информации и -ресурсы для решения задач и проблем в профессиональном и/или социальном контексте;	Эффективно осуществляет поиск, выделяет все возможные источники, в том числе неочевидных	0-2
	-оценивать результат и последствия своих действий (самостоятельно или с помощью наставника). -порядок оценки результатов решения задач профессиональной деятельности	Способен к оценке плюсов и минусов полученного результата.	0-2
ОК.02. Осуществлять поиск, анализ и интерпретацию информации, необходимой для выполнения задач профессиональной деятельности.	-Номенклатуру информационных источников, применяемых в профессиональной деятельности. -Определять задачи поиска информации. -Планировать процесс поиска.	Имеет представление о планировании информационного поиска.	0-2
	-Выделять наиболее значимое в перечне информации. -Определять необходимые источники информации.	Способен к проведению анализа полученной информации, выделению в ней главных аспектов.	
	-Приемы структурирования информации. -Структурировать получаемую информацию.	Структурирует отобранную информацию.	
	-Оформлять результаты поиска. -Формат оформления результатов поиска информации. -Оценивать практическую значимость результатов поиска.	Интерпретирует полученную информацию в контексте профессиональной деятельности	
ОК.03. Планировать и реализовывать собственное профессиональное и личностное развитие.	-Содержание актуальной нормативно-правовой документации. -Определять актуальность нормативно-правовой документации в профессиональной деятельности.	Использует актуальную нормативно-правовую документацию по профессии.	0-2

	-Современные научную и профессиональную терминологию.	Применяет знания современной научной профессиональной терминологии.	
	-Выстраивать траектории профессионального и личностного развития. -Возможные траектории профессионального развития и самообразования.	Самостоятельно определяет траекторию профессионального развития и самообразования.	
ОК.04 Работать в коллективе и команде, эффективно взаимодействовать с коллегами, руководством, клиентами.	-Психологию коллектива. -Психологию личности. -Основы проектной деятельности. -Организовывать работу коллектива и команды. -Взаимодействовать с коллегами, руководством, клиентами.	Продуктивно участвует в деловом общении для эффективного решения деловых задач.	0-2
		Использует знания планирования профессиональной деятельности.	
ОК.05. Осуществлять устную и письменную коммуникацию на государственном языке с учётом особенностей социального и культурного контекста.	-Правила оформления документов. -Излагать свои мысли на государственном языке. -Оформлять документы.	Демонстрирует грамотное устное и письменное изложение своих мыслей по профессиональной тематике на государственном языке.	0-2
	-Особенности социального и культурного контекста.	Демонстрирует высокий уровень толерантности в рабочем коллективе.	
ОК.06 Проявлять гражданско-патриотическую позицию, демонстрировать осознанное поведение традиционных общечеловеческих ценностей	-Сущность гражданско-патриотической позиции. -Описывать значимость своей профессии. -Презентовать структуру профессиональной деятельности по профессии.	Понимает значимость проявления гражданско-патриотической позиции.	0-2
	-Общечеловеческие ценности. -Правила поведения в ходе выполнения профессиональной деятельности.	Демонстрирует поведение на основе общечеловеческих ценностей.	
ОК.07 Содействовать сохранению окружающей среды, ресурсосбережению, эффективно действовать в чрезвычайных ситуациях.	-Правила экологической безопасности при ведении профессиональной деятельности. -Соблюдать нормы экологической безопасности.	Владеет системой знаний о содержании, особенностях соблюдения правил экологической безопасности при проведении профессиональной деятельности.	0-2
	-Определять направления ресурсосбережения в рамках профессиональной деятельности по профессии. -Пути обеспечения ресурсосбережения. -Основные ресурсы, задействованные в профессиональной деятельности.	Готов к обеспечению ресурсосбережения на рабочем месте.	
	-Средства профилактики перенапряжения. -Пользоваться средствами профилактики перенапряжения, характерными для данной профессии. -Использовать физкультурно-оздоровительную деятельность для укрепления здоровья, достижения жизненных и профессиональных целей. -Применять рациональные приемы двигательных функций в профессиональной деятельности.	Поддерживает на высоком уровне физическую подготовленность для успешной реализации профессиональной деятельности.	
ОК.09 Использовать информационные технологии в профессиональной деятельности	-Современные средства и устройства информатизации. -Порядок их применения и программное обеспечение в профессиональной деятельности.	Применяет средства информатизации и информационных технологий для реализации профессиональной деятельности.	0-2

	-Применять средства информационных технологий для решения профессиональных задач.		
	-Использовать современное программное обеспечение.	Использует современное программное обеспечение.	
ОК.10 Пользоваться профессиональной документацией на государственном и иностранном языках.	-Правила построения простых и сложных предложений на профессиональные темы. -Основные общеупотребительные глаголы (бытовая и профессиональная лексика). -Лексический минимум, относящийся к описанию предметов, средств и процессов профессиональной деятельности. -Особенности произношения. -Правила чтения текстов профессиональной направленности. -Понимать общий смысл четко произнесенных высказываний на известные темы (профессиональные и бытовые). понимать тексты на базовые профессиональные темы. -Участвовать в диалогах на знакомые общие и профессиональны е темы. -Строить простые высказывания о себе и о своей профессиональной деятельности. -Кратко обосновывать и объяснять свои действия (текущие и планируемые). -Писать простые связные сообщения на знакомые или интересующие профессиональны е темы.	Применяет знания о использовании профессиональной документации на государственном и иностранном языках. Общается на профессиональные темы на иностранном языке.	0-2
ОК.11. Планировать предпринимательскую деятельность в профессиональной сфере.	-Основы предпринимательской деятельности. -Основы финансовой грамотности. -Выявлять достоинства и недостатки коммерческой идеи.	Определяет инвестиционную привлекательность коммерческих идей в рамках профессиональной деятельности.	0-2
	-Презентовать идеи открытия собственного дела в профессиональной деятельности. -Порядок выстраивания презентации.	Презентует бизнес-идею.	
	-Оформлять бизнес-план. -Правила разработки бизнес-планов.	Самостоятельно составляет бизнес-план.	
	-Рассчитывать размеры выплат по процентным ставкам кредитования. -Кредитные банковские продукты	Определяет возможные источники финансирования и кредитные продукты для открытия дела.	
	-Проводить проектный анализ; -Производить расчеты основных техникоэкономических показателей проектирования; -Программных приложений работы с данными.	Проводит проектный анализ, технико-экономические расчеты для разработки ТЗ.	
	-Собирать, обобщать и структурировать информацию. -Методики исследования рынка, сбора информации, ее анализа и структурирования;	Собирает, анализирует обобщает информацию от заказчика для разработки ТЗ.	
ПК.1.2. Определять выбор технических и программных средств для разработки дизайн-макета с учётом их	-Действующие стандарты и технические условия; -Правила и методы создания различных продуктов в программных приложениях;	Знает действующие стандарты и технические условия для разработки дизайн-макета.	0-2
	-Классификацию программных приложений и их направленности;	Грамотно выбирает технические и программные средства при разработке дизайн-макета.	

особенностей использования.	-Выбирать графические средства и технические инструменты в соответствии с тематикой и задачами проекта.		
	-Классификацию профессионального оборудования и навыков работы с ним; -Программные приложения работы с данными.	Владеет оборудованием и навыком работы с программным приложением и оборудованием.	
ПК.1.3. Формировать готовое техническое задание в соответствии с требованиями к структуре и содержанию.	-Технологии изготовления изделия; -Программных приложений для разработки ТЗ; -Требований к техническим параметрам разработки продукта; -Методов адаптации и кодировки (преобразования) информации от заказчика в индустриальные требования; -Корректировать и видоизменять ТЗ в зависимости от требования заказчика.	Владеет технологиями изготовления изделий и программными приложениями для разработки ТЗ.	0-2
	-Правил и структуры оформления ТЗ; -Вести нормативную документацию; -Доступно и последовательно излагать информацию; -Программных приложений работы с данными при работе с ТЗ. -Оформлять итоговое ТЗ; -Разрабатывать концепцию проекта;	Разрабатывает концепцию проекта и оформляет итоговое ТЗ в соответствии с требованиями к структуре и содержанию.	
	-Программных приложений работы с данными для презентации.	Грамотно использует программные приложения для работы с данными презентации.	
	-Презентовать разработанное ТЗ согласно требованиям к структуре и содержанию.	Презентует разработанное ТЗ согласно требованиям к структуре и содержанию.	
	-Стандартов производства;	Владеет практическими навыками согласования итогового ТЗ с заказчиком.	
	-Структуры ТЗ, его реализации;	Демонстрирует навыки чтения ТЗ.	
	-Распределять время на выполнение поставленных задач; -Основ менеджмента времени и выполнения работ; -Определять место хранения и обработки разрабатываемых макетов;	Разрабатывает план по формированию макетов с временным определением.	
ПК.2.2. Определять потребности в программных продуктах, материалах и оборудовании при разработке дизайн-макета на основе технологического задания.	-Технологические, эксплуатационные и гигиенические требования, предъявляемые к материалам, программным средствам и оборудованию;	Знает технологические, эксплуатационные и гигиенические требования, предъявляемые к материалам, программным средствам и оборудованию для разработки дизайн-макетов.	0-2
	-Программных приложений работы с данными для разработки дизайн-макетов. -Программных приложений работы с данными для разработки дизайн-макетов.	Выбирает материалы и программное обеспечение с учетом их наглядных и формообразующих свойств.	
	-Понимать сочетание в дизайн-проекте собственного художественного вкуса и требований заказчика	Умеет сочетать в дизайн-проекте собственный художественный вкус и требования заказчика.	
	-Выбирать материалы и программное обеспечение с учетом их наглядных и формообразующих свойств;	Владеет подбором программных продуктов в зависимости от разрабатываемого дизайн-макета, отвечающего требованиям эргономики на основе ТЗ.	

ПК.2.3. Разрабатывать дизайн-макет на основе технического задания.	-Современные тенденций в области дизайна; -Программных приложений по основным направлениям графического дизайна;	Знает современные тенденции в области дизайна.	0-2
	-Реализовывать творческие идеи в макете; -Создавать целостную композицию на плоскости, в объеме и пространстве; -Использовать преобразующие методы стилизации и трансформации для создания новых форм; -Разнообразных изобразительных и технических приёмов и средств дизайн-проектирования; -Создавать цветовое единство.	Владеет разнообразными изобразительными и техническими приемами и средствами дизайн-проектирования.	
	-Выполнять технические чертежи или эскизы проекта для разработки конструкции изделия с учетом особенностей технологии и тематики;	Выполняет технические чертежи и эскизы проекта для разработки конструкции изделия с учетом особенностей технологии и тематики.	
	-Выполнять эталонные образцы объекта дизайна в макете, материале и в интерактивной среде; -Технических параметров разработки макетов, сохранения, технологии печати.	Разрабатывает дизайн-макет на основе ТЗ.	
	-методов и форм самообучения и саморазвития на основе самопрезентации	Демонстрирует методы и формы самообучения и саморазвития на основе самопрезентации	0-2

0: критерий не проявился;

1: критерий проявился не в полной мере;

2: критерий проявился.

МАТЕРИАЛЫ ДЛЯ ПРОВЕДЕНИЯ ПРОМЕЖУТОЧНОЙ АТТЕСТАЦИИ

Темы рефератов для проведения дифференцированного зачета:

1. Строение и получение тканей, трикотажных и нетканых полотен, кожи, меха, резины, пленок.
2. Свойства текстильных материалов.
3. Формообразование и формоустойчивость текстильных материалов.
4. Виды стекол.
5. Художественная обработка и декорирование стёкол и зеркального полотна.
6. Применение стекла, керамики, пластика в дизайне и рекламе.
7. Область применения дерева в графическом дизайне.
8. Основные принципы и методы выбора дерева в графическом дизайне.
9. Область применения металла в графическом дизайне.
10. Основные принципы и методы выбора металла в графическом дизайне.
11. Виды пленок.
12. Область применения пленок в графическом дизайне.
13. Физико-механические, технико-эксплуатационные свойства и эстетические характеристики пленок.
14. Основные принципы и методы выбора пленок.
15. Виды бумаги, картона.
16. Физико-механические, технико-эксплуатационные и эстетические свойства бумаги, картона.
17. Основные принципы и методы выбора бумаги, картона.
18. Области применения бумаги, картона в графическом дизайне.
19. Виды пластика.
20. Физико-механические, технико-эксплуатационные и эстетические свойства пластика.
21. Области применения пластика в графическом дизайне.
22. Материалы из природного камня.
23. Основные принципы и методы выбора природного камня.
24. Эстетическая характеристика материалов: цвет, фактура, форма, рисунок.
25. Основные компоненты и структура красок.
26. Свойства красок и методы их измерения.
27. Ассортимент печатных красок.
28. Брошюровочные процессы: сталкивание листов, разрезка, фальцовка, комплектовка блоков, скрепление тетрадей, накидка обложки, подрезка.
29. Факторы, влияющие на выбор оптимального способа печати.
30. Понятие технологичности. Способы целенаправленной обработки материалов для создания конструкций.
31. Физико-механические, технико-эксплуатационные свойства и эстетические характеристики материалов.
32. Использование современных материалов на международных конкурсах WorldSkillsRussia/ WorldSkillsInternational по графическому дизайну.

Требования к оформлению реферата:

1. Реферат должен состоять из следующих частей: титульный лист, оглавление, введение, основная часть, заключение, список литературы, приложения
2. Печатную форма. Документ должен быть создан на компьютере, в идеале – в программе Microsoft Word.
3. Распечатку на одной стороне листа. Формат стандартный – А4. Вторую сторону каждого листа оставляем чистой.
4. Поля страницы: левое – 30 мм, другие – по 20 мм.
5. Выравнивание текста – по ширине. Красная строка оформляется на одном уровне на всех страницах реферата. Отступ красной строки равен 1,25 см.
6. Шрифт основного текста – Times New Roman. Размер – 14 п. Цвет – черный. Интервал между строками – полуторный.
7. Оформление заголовков. Названия глав прописываются полужирным (размер – 16 п.), подзаголовки также выделяют жирным (размер – 14 п.). Если заголовок расположен по центру страницы, точка в конце не ставится. Подчеркивать заголовок не нужно! Названия разделов и подразделов прописывают заглавными буквами (ВВЕДЕНИЕ, ЗАКЛЮЧЕНИЕ).
8. Интервалы после названий и подзаголовков. Между названием главы и основным текстом необходим интервал в 2,5 пункта. Интервал между подзаголовком и текстом – 2 п. Между названиями разделов и подразделов оставляют двойной интервал.
9. Нумерацию страниц. Отсчет ведется с титульного листа, но сам лист не нумеруют. Используются арабские цифры.
10. Правила оформления примечаний. Примечания располагают на той же странице, где сделана сноска.
11. Оформление цитат. Они заключаются в скобки. Авторская пунктуация и грамматика сохраняется.
12. Нумерацию глав, параграфов. Главы нумеруются римскими цифрами (Глава I, Глава II), параграфы – арабскими (1.1, 1.2).
13. Заголовки, названия разделов, подзаголовки лучше оформлять с помощью инструмента «Стили и форматирование» (Меню – Формат). В этом случае вы сможете оформить оглавление автоматически.
14. Обратите внимание на титульный лист. В верхней его части указывают полное название техникума указывают тип и тему работы. Используют большой кегль. Под темой, справа, размещают информацию об авторе и научном руководителе. В нижней части по центру – название города и год написания.

Министерство образования и молодежной политики Свердловской области
ГАПОУ СО «Камышловский техникум промышленности и транспорта»

КОМПЛЕКТ КОНТРОЛЬНО-ОЦЕНОЧНЫХ СРЕДСТВ (КОС)
ПО ПРОФЕССИОНАЛЬНОМУ МОДУЛЮ

ПМ.01. Разработка технического задания на продукт

по программе подготовки специалистов среднего звена: квалифицированных рабочих, служащих:

54.01.20 Графический дизайнер

Камышлов
2020

Контрольно-оценочные средства рассмотрены цикловой комиссией

Контрольно-оценочные средства разработаны на основе рабочей программы, и в соответствии с требованиями ФГОС СПО по специальности 54.01.20 Графический дизайнер

Разработчик: Салтанова Любовь Александровна мастер производственного обучения, ГАПОУ СО «Камышловский техникум промышленности и транспорта»
Экспертиза контрольно-оценочных средств к рабочей программе учебной дисциплины ПМ.01 Разработка технического задания на продукт графического дизайна.

Эксперт:
Ст. методист
ГАПОУ СО «Камышловский техникум промышленности и транспорта»
_____/*Потапова О.А*
«14» февраля 2020 г.

СОГЛАСОВАНО:
Заместитель директора по УПР ГАПОУ СО «Камышловский техникум промышленности
и транспорта»
_____ С.П. Мицура
«19» февраля 2020 г.

СОДЕРЖАНИЕ

1. Паспорт комплекта контрольно-оценочных средств
2. Формы контроля и оценки освоения учебной дисциплины по темам (разделам)
3. Контрольно-измерительные материалы для проведения текущего контроля
4. Контрольно-измерительные материалы для промежуточной аттестации

1. ПАСПОРТ КОМПЛЕКТА КОНТРОЛЬНО-ОЦЕНОЧНЫХ СРЕДСТВ

1.1.Область применения контрольно-оценочных материалов (далее – КОС)

КОС профессионального модуля ПМ.01 Разработка технического задания на продукт графического дизайна является частью основной профессиональной образовательной программы в соответствии с ФГОС СПО 54.01.20 Графический дизайнер

КОС предназначены для оценки достижений запланированных результатов по учебной дисциплине в процессе текущего контроля и промежуточной аттестации.

1.2. Цель и планируемые результаты освоения дисциплины:

Код ПК, ОК	Умения	Знания	Практический опыт
ОК 01Выбирать способы решения задач профессиональной деятельности, применительно к различным контекстам ОК 02. Осуществлять поиск, анализ и интерпретацию информации, необходимой для выполнения задач профессиональной деятельности ОК 03. Планировать и реализовывать собственное профессиональное и личностное развитие ОК 04. Работать в коллективе и команде, эффективно взаимодействовать с коллегами, руководством, клиентами ОК 05. Осуществлять устную и письменную коммуникацию на государственном языке с учетом особенностей социального и культурного контекста ОК 09. Использовать информационные технологии в профессиональной деятельности ОК 10. Пользоваться профессиональной документацией на государственном и иностранном языках	– проводить проектный анализ; – разрабатывать концепцию проекта; – выбирать графические средства в соответствии с тематикой и задачами проекта; – производить расчеты основных технико-экономических показателей проектирования; – презентовать разработанное техническое задание согласно требованиям к структуре и содержанию	– теоретические основы композиционного построения в графическом и в объемно-пространственном дизайне; – законы формообразования; – систематизирующие методы формообразования (модульность и комбинаторику); – преобразующие методы формообразования (стилизацию и трансформацию); – законы создания цветовой гармонии; технологии изготовления изделия; – действующие стандарты и технические условия, методики оформления технического задания и различных продуктов.;	в анализе, обобщении проектирования технического задания для дизайн-продуктов на основе полученной информации от заказчика.
ПК 1.1. Осуществлять сбор, систематизацию и анализ данных, необходимых для разработки технического задания дизайн-продукта. ПК 1.2. Определять выбор технических и программных средств для разработки дизайн-макета с учетом их особенностей использования. ПК 1.3. Формировать готовое техническое задание в			

соответствии с требованиями к структуре и содержанию. ПК 1.4. Выполнять процедуру согласования (утверждения) с заказчиком. .			

1.3 Контроль и оценка результатов освоения учебной дисциплины

Результаты обучения		***Критерии оценки***	***Методы оценки***
ПК 1.1.	**Знания:** – теоретических основ композиционного построения в графическом и в объемно-пространственном дизайне; – законов формообразования;	– ориентироваться на требования клиента и знать тренды в профессии – при разработке макета учитывает современные направления в дизайне – базовые принципы композиции и применение их на практике.	Экспертная оценка результатов деятельности при выполнении тестирования, контрольных работ, устного опроса и других видов контроля Проверка конспекта лекций
	Умения: – проводить проектный анализ; – производить расчеты основных технико-экономических показателей проектирования;	– разрабатывает планы выполнения работ в соответствии с макетом – распределяет время на выполнение поставленных задач; – собирать, обобщать и структурировать информацию осуществляет взаимосвязь всех составляющих дизайн-макета – понимание целевой аудитории при разработке ТЗ	Экспертная оценка в форме: защиты отчёта по практическому занятию. выполнение практических и лабораторных работ
ПК 1.2	Знания: – правил и методов создания различных продуктов в программных приложениях;	– классификации программных приложений и их направленности; – программных приложений работы с данными	Экспертная оценка результатов деятельности при выполнении тестирования, контрольных работ, устного опроса и других видов контроля Проверка конспекта лекций
	Умения: выбирать графические средства и технические инструменты в соответствии с тематикой и задачами проекта	– классификации профессионального оборудования и навыков работы с ним; –	Экспертная оценка в форме: защиты отчёта по практическому занятию. выполнение практических и лабораторных работ
ПК 1.3.	Знание: – систематизирующих методов формообразования (модульность и комбинаторика); – преобразующих методов формообразования (стилизация и трансформация); – законов создания цветовой гармонии;	– требований к техническим параметрам разработки продукта; –	Экспертная оценка результатов деятельности при выполнении тестирования, контрольных работ, устного опроса и других видов контроля Проверка конспекта лекций
	умения разрабатывать концепцию проекта	– Технические параметры изготовления изделия; – правила и структура оформления макета; – Способы сохранения макета согласно требованию; – корректировать и видоизменять макет в зависимости от требования заказчика	Экспертная оценка в форме: защиты отчёта по практическому занятию. выполнение практических и лабораторных работ

ПК 1.4.	– действующие стандарты и технические условия, методики оформления технического задания и различных продуктов	– подготавливать презентации разработанных макетов	Экспертная оценка результатов деятельности при выполнении тестирования, контрольных работ, устного опроса и других видов контроля Проверка конспекта лекций
	Умения: презентовать разработанное ТЗ согласно требованиям к структуре и содержанию	– осуществлять и организовывать представление разработанных макетов; – презентовать готовый дизайн-макет	Экспертная оценка в форме: защиты отчёта по практическому занятию. выполнение практических и лабораторных работ
ОК01. Выбирать способы решения задач профессиональной деятельности, применительно к различным контекстам;	• распознавать задачу и/или проблему в профессиональном и/или социальном контексте; • анализировать задачу и/или проблему и выделять её составные части; • определять этапы решения задачи; выявлять и эффективно искать информацию, необходимую для решения задачи и/или проблемы; • составить план действия; определить необходимые ресурсы; • владеть актуальными методами работы в профессиональной и смежных сферах; • реализовать составленный план; • оценивать результат и последствия своих действий (самостоятельно или с помощью наставника)		Лист оценки сформированности компетенций Экспертное наблюдение выполнения практических работ
ОК02. Осуществлять поиск, анализ и интерпретацию информации, необходимой для выполнения задач профессиональной деятельности;	• определять задачи поиска информации; • определять необходимые источники информации; планировать процесс поиска; • структурировать получаемую информацию; • выделять наиболее значимое в перечне информации; • оценивать практическую значимость результатов поиска; оформлять результаты поиска		
ОК03.Планировать и реализовывать собственное профессиональное и личностное развитие.	• определять актуальность нормативно-правовой документации в профессиональной деятельности; • применять современную научную профессиональную терминологию; • определять и выстраивать траектории профессионального развития и самообразования		
ОК04. Работать в коллективе и команде, эффективно взаимодействовать с коллегами, руководством, клиентами;	• организовывать работу коллектива и команды; • взаимодействовать с коллегами, руководством, клиентами в ходе профессиональной деятельности		
ОК05. Осуществлять устную и письменную коммуникацию на государственном языке с учетом особенностей социального и культурного контекста,	• грамотно излагать свои мысли и оформлять документы по профессиональной тематике на государственном языке, • проявлять толерантность в рабочем коллективе		
ОК09. Использовать информационные технологии в профессиональной деятельности;	• применять средства информационных технологий для решения профессиональных задач; • использовать современное программное обеспечение		

ОК10. Пользоваться профессиональной документацией на государственном и иностранном языках.	• понимать общий смысл четко произнесенных высказываний на известные темы (профессиональные и бытовые), • понимать тексты на базовые профессиональные темы; • участвовать в диалогах на знакомые общие и профессиональные темы; • строить простые высказывания о себе и о своей профессиональной деятельности; • кратко обосновывать и объяснить свои действия (текущие и планируемые); • писать простые связные сообщения на знакомые или интересующие профессиональные темы	

2. КОНТРОЛЬНО-ИЗМЕРИТЕЛЬНЫЕ МАТЕРИАЛЫ ДЛЯ ПРОВЕДЕНИЯ ТЕКУЩЕГО КОНТРОЛЯ

Текущий контроль успеваемости студентов осуществляется по всем видам аудиторной и самостоятельной работы, предусмотренным рабочей программой модуля.

Текущий контроль успеваемости осуществляется преподавателем, ведущим занятия.

Текущий контроль успеваемости проводится в следующих формах:

- Тестового задания
- Устного или письменного опроса по вопросам
- Выполнения практических работ
- Сообщения, рефераты

Контрольно-оценочные материалы для текущего контроля элементов освоения дисциплин модуля (ОК, ПК, знаний, умений) находятся непосредственно у преподавателя.

3. -ИЗМЕРИТЕЛЬНЫЕ МАТЕРИАЛЫ ДЛЯ ПРОВЕДЕНИЯ ПРОМЕЖУТОЧНОЙ АТТЕСТАЦИИ

3.1. МДК 01.01. Дизайн-проектирование

Вид ПА: экзамен

Форма проведения*:* *тестирование*

Условия выполнения

- Внимательно прочитайте задание.
- Вам предлагается ответить на 23 вопроса. (приложение 2)
  Тест оценивает знания и умения из следующих тем:
  Особенности проектирования в дизайне
  Формообразование и композиция в дизайн-проектировании.
  Методы проектирования в дизайне.
  Методы расчета основных технико-экономических обоснований проекта
- В тесте имеются задания на соотнесение, на выбор правильного ответа, на исключение лишнего и т.д.
- Время выполнения задания – 25 минут

Шкала оценки образовательных достижений

Процент результативности (правильных ответов)	Оценка уровня подготовки	
	балл (отметка)	вербальный аналог
90 ÷ 100	5	отлично
80 ÷ 89	4	хорошо
70 ÷ 79	3	удовлетворительно
менее 70	2	неудовлетворительно

3.2. МДК 01.01. МДК 01.02. Проектная графика

Вид ПА: дифференцированный зачет

Форма проведения: *выполнение практического задания*

Подготовить проект и оформить презентацию на тему:

Время на защиту проекта до 10 минут на 1 студента.

Создание публикации в издательской системе Adobe InDesign. Действия, совершаемые с текстом и графическими объектами.

Теоретические вопросы:

Объекты публикаций. Текст. Иллюстрации. Графический инструментарий программы. Взаимное расположение текста и иллюстраций. Обтекание текстом графики.

Практическая работа. Работа с текстом на примере рекламной листовки

Создание публикации в издательской системе Adobe InDesign. Создание шаблона публикации

Теоретические вопросы:

Использование модульной сетки в шаблоне. Макетирование буклета с использованием мастер-шаблона. Основные правила сложного макетирования. Колонтитулы и колонцифры. Разработка структуры буклета с применением нескольких мастер-шаблонов.

Практическая работа. Создание шаблона многостраничного буклета.

Создание публикации в издательской системе Adobe InDesign. Создание таблицы стилей

Теоретические вопросы:

Быстрое форматирование с использованием стилей. Импорт стилевого оформления из другой публикации. Создание стилей. Создание и редактирование оглавления.

Практическая работа. Оформление многостраничного буклета стилями, создание оглавления.

Особенности работы с цветом и с графикой в издательской системе Adobe InDesign

Теоретические вопросы

Цвет: цветовое решение, фон, создание собственной цветовой палитры. Простые, составные и смешанные цвета: особенности задания параметров и цветоделения. Треппинг (цветовые ловушки). Создание и использование обтравочного контура.

Практическая работа. Создание шаблона брошюры.

Создание публикации в издательской системе Adobe InDesign. Верстка газеты формата А3.

Теоретические вопросы

Особенности газетной верстки, основные приемы верстки. Оформление сносок, подрисуночных подписей, врезок. Работа с таблицами. Приемы создания таблиц. Печать с разбиением. Особенности верстки «в обрез».

Практическая работа. Верстка газеты.

Создание публикации в издательской системе Adobe InDesign. Подготовка публикации к печати

Теоретические вопросы

Сбор всех необходимых компонентов в одной папке. Требования к макету. Шрифты. Автоматическая проверка макета на наличие ошибок. Запись PDF и PostScript-файлов. Запись файлов в формате .eps.

Практическая работа. Подготовка к печати буклета, брошюры, газеты.

Требования к структуре и оформлению проекта

Требования к структуре проекта:

1. Титульный лист;

2. Лист задания;
3. Содержание (оглавление):
4. Введение (цели, задачи, актуальность)
5. Описание работы (основной материал)
6. Заключение (выводы)
7. Список информационных источников

Требования к структуре пояснительной записки проекта:

Введение включает в себя обоснование актуальности темы проекта, ее теоретической и практической значимости, степень научной разработанности проблемы и наличие различных подходов в ее решении. Отражает основные направления и перспективы развития рассматриваемой отрасли.

Основной материал содержит следующие разделы:

- аналитическая часть;
- технологическая часть;
- заключение.

Каждый раздел оканчивается соответствующими выводами. Разделы должны иметь порядковые номера в пределах всего документа, обозначенные арабскими цифрами без точки и записанные с абзацного отступа. Подразделы должны иметь нумерацию в пределах каждого раздела. Номер подраздела состоит из номеров раздела и подраздела, разделенных точкой. В конце номера подраздела точка не ставится. Разделы, как и подразделы, могут состоять из одного или нескольких пунктов.

В заключении подводятся общие итоги работы, формулируются выводы и предложения по дальнейшей научной разработке вопроса. Данный раздел должен быть четким и кратким. По объему не должно превышать введение (1-2 страницы).

В конце пояснительной записки приводят список литературы, которая была использована при ее составлении. Выполняют список и ссылку на него в тексте согласно ГОСТ 7.32-91. Список литературы включают в содержание документа.

Требования к оформлению текста пояснительной записки проекта:

Оформление пояснительной записки проекта регламентируется ГОСТ 19.404-79 «Единая система программной документации. Пояснительная записка. Требования к содержанию и оформлению».

При применении компьютера устанавливаются следующие поля: верхнее и правое 2 см; нижнее и левое 2,5 см. Текст рукописи должен быть набран на компьютере в любом текстовом редакторе с обычным межстрочным интервалом (до 40 строк на странице) на одной стороне бумаги формата А4. Абзацный отступ не менее 1,2 см. Размер шрифта: для текста —14, для формул — 16, для таблиц — 10,12 или 14. Рисунки, графики, чертежи, схемы могут быть (но не обязательно) выполнены с помощью компьютера или сканера.

Заголовки в тексте выделяются сверху двумя интервалами, снизу — одним. Заголовки разделов (глав), печатаются прописными (большими) буквами (СОДЕРЖАНИЕ, ВВЕДЕНИЕ и т.д.).

Переносы слов в заголовках и подзаголовках не допускаются.

В конце заголовка (подзаголовка), вынесенного в отдельную строку, точку не ставят.

Если заголовок состоит из двух самостоятельных предложений, между ними ставят точку, а в конце точку опускают. Если такой заголовок не умещается в одну строку, его разбивают так, чтобы точка попадала внутрь строки, а не заканчивала ее. Заголовки и подзаголовки не следует подчеркивать, а также выделять другим цветом. Не разрешается оставлять заголовок (подзаголовок) в нижней части страницы, помещая текст на следующей.

Каждый раздел текстового документа рекомендуется начинать с нового листа (страницы).

В пояснительной записке осуществляется сквозная нумерация страниц арабскими цифрами. Номер страницы проставляется в нижнем правом углу.

В пояснительной записке помещают содержание, включающее номера и наименования разделов и подразделов с указанием номеров листов (страниц). Содержание включают в общее количество листов пояснительной записки.

Слово «СОДЕРЖАНИЕ» записывают в виде заголовка (симметрично тексту) с прописной буквы. Наименования, включенные в содержание, записывают строчными буквами, начиная с прописной буквы

Количество иллюстраций должно быть достаточно для пояснения излагаемого текста. Иллюстрации могут быть расположены как по тексту документа (возможно ближе к соответствующим частям текста), так и в конце его. Иллюстрации должны быть выполнены в соответствии с требованиями стандартов ЕСКД. Иллюстрации, за исключением иллюстраций приложений, следует нумеровать арабскими цифрами сквозной нумерацией. Если рисунок один, он обозначается «Рисунок 1».

При ссылках на иллюстрации следует писать «... в соответствии с рисунком 2».

Иллюстрации при необходимости могут иметь наименования и пояснительные данные (подрисуночный текст). Слово «Рисунок» и его наименование помещают после пояснительных данных и располагают следующим образом:

Рисунок 1 – Товар.

Материал, дополняющий текст документа, допускается помещать в приложениях. Приложениями могут быть графический материал, таблицы большого формата, расчеты и т.д. Приложение оформляют как продолжение данного документа на последующих его листах

Требования к презентации:

Титульный лист

Шрифт: заголовок не менее 24пт., основной текст не менее 18пт.

Объем: 10 - 15 слайдов (не менее 10)

Дизайн слайдов (оформление)

Читаемость текста

Для дополнения информации использовать иллюстрации, картинки, фотографии. Презентация сопровождается защитным словом.

Критерии оценки заданий прикладного характера

Оценка проекта (включая структуру и оформление)		
Предмет оценивания	**Показатели оценки**	**Критерии оценки**
Пояснительная записка проекта	Соответствие формату выбранного жанра	- обзор используемой для написания работы литературы; - представление собственных результатов (используемые методы исследования, полученные данные); - анализ, интерпретации результатов, данных; - выводы; - библиография
	Качество текста	- грамотность; - иллюстративность; - культура оформления текста в соответствии с ГОСТ 19.404-79
	Правильность (с точки зрения предмета)	Соответствие представленного материала теме проекта, профессиональное содержание. Практическая значимость.
Оценка защиты проекта		
Предмет оценивания	**Показатели оценки**	**Критерии оценки**

Защита проекта, презентация работы	Содержание, выступление	- описание предыстории работы, представление собственного интереса; - представление основной проблеммы, гипотезы, исследовательского вопроса или решаемой задачи; - представление результатов работы и выводов
	Знание	- уровень владения теорией, терминологией по данному вопросу; - доступность и понятность передачи знаний аудитории; - аргументированность ответов на вопросы.
	Наглядность	- использование в ходе презентации таблиц, схем, графиков, моделей, эксперимента и др.
	Работа с аудиторией	- умение вступать в диалог; - установление связи с аудиторией;
	Выступление, речь	- логичность и последовательность сообщения; - свободная (говорит, а не читает), грамотная выразительная речь

По каждому показателю оценки результата выставляется 1 балл (соответствие эталону) или 0 баллов (несоответствие эталона).

Шкала оценки образовательных достижений

Процент результативности (правильных ответов)	Оценка уровня подготовки	
	балл (отметка)	вербальный аналог
90 ÷ 100	5	отлично
80 ÷ 89	4	хорошо
70 ÷ 79	3	удовлетворительно
менее 70	2	неудовлетворительно

3.3. Учебная практика

Вид ПА: дифференцированный зачет

Форма проведения: *выполнение практического задания*

Инструкция для испытуемого

Вам необходимо продемонстрировать общие и профессиональные компетенции, освоенные в процессе обучения по УП.01 учебной практике ПМ.01 Разработка технического задания на продукт графического дизайна. Предъявление результатов деятельности по демонстрации приобретенного опыта решения практических задач по формообразованию (стилизация и трансформация) и композиции в дизайн-проектировании; применение комбинаторно-модульного проектирования в дизайне; макетирование; в значительной мере даст возможность судить о Вашей подготовленности к дальнейшей профессиональной деятельности. Объем времени на выполнение задания 180 минут.

Вам необходимо сделать следующее:

- Организовать свое рабочее место, с соблюдением техники безопасности;
- Проанализировать программное обеспечение, имеющееся на компьютере.
- Оформить материал по билету в соответствующих программах.
- Оформить отчет по выполненной работе
- Представить комиссии результат работы.

Практическая работа: Применение приемов построения композиции

1.1. Время на выполнение: 180 минут

1.2. Критерии оценки:

- количественное соответствие установленному минимуму,
- аккуратность выполнения и оформления,
- соблюдение технологии выполнения,
- соответствие тематике и заданиям,
- креативность выполнения и оформления.

За соблюдение каждого критерия выставляется положительная оценка – 1 балл.

За несоблюдение каждого критерия выставляется отрицательная оценка – 0 баллов.

1.3. Текст практической работы №1

1. Создать **стилизованное изображение** какого-либо животного или человека. Хорошо, если выбранный аналог будет иметь отношение к сфере деятельности «организации-заказчика».

Должно быть выполнено два уровня стилизации, то есть два варианта стилизованного изображения:

a) стилизованное изображение 1-го уровня должно быть достаточно детальным и содержать не менее 20 геометрических составляющих элементов;
b) стилизованное изображение 2-го уровня осуществляется на основе трансформации изображения 1-го уровня; оно должно быть более упрощенным и выглядеть как знак.

Требования к стилизованному изображению:

- элементами стилизованного изображения 2-го уровня должны выступать только простейшие геометрические фигуры, приведенные на рис. 1, и прямые линии;
- цветовая гамма стилизованного изображения 2-го уровня должна включать один цвет для заливки и один для контура.



Рис. 1. Простейшие геометрические фигуры, которые могут выступать элементами стилизованного изображения

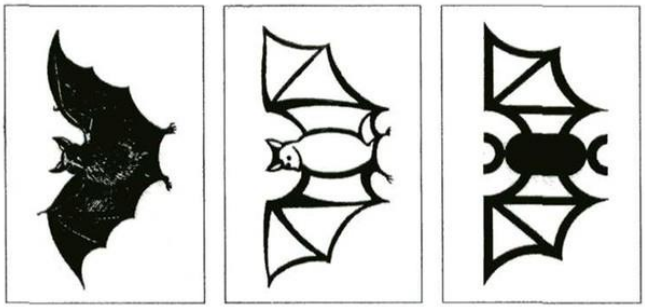

Рис. 2. Пример стилизованного изображения

2. Размножив созданное стилизованное изображение 2-го уровня, разработать **орнаментальную комбинацию**, состоящую из 10 или более исходных изображений.



Рис. 3. Примеры орнаментальных комбинаций из стилизованных изображений

3. На основе стилизованного изображения 2-го уровня создать **ритмический ряд** (из 6-10 изображений), в котором изменению подвергается какой-либо элемент или размер исходного стилизованного изображения.

Для этого нужно выполнить следующие действия:

- продумать ритмическую закономерность композиции: что и как будет изменяться (только элемент или элемент и интервал между элементами);
- расчертить сетку размещения элементов;

– разместить элементы в соответствии с задуманной закономерностью;
– далее заполнить созданными ритмическими рядами всю поверхность формата

4. Из заданных геометрических фигур (по вариантам) создать две композиции – **статичную** и **динамичную**. Для усиления впечатления статичности или динамичности можно изменять размеры фигур, их пропорции, цвет и расположение на листе.

Элементы композиции №2 по вариантам

	треугольник, квадрат	круг, крест	овал, крест	пятиугольник, крест	восьмиугольник, крест
треугольник, круг	вариант №1	вариант №6	вариант №11	вариант №16	вариант №21
квадрат, круг	вариант №2	вариант №7	вариант №12	вариант №17	вариант №22
пятиугольник, треугольник	вариант №3	вариант №8	вариант №13	вариант №18	вариант №23
шестиугольник, овал	вариант №4	вариант №9	вариант №14	вариант №19	вариант №24
восьмиугольник, треугольник	вариант №5	вариант №10	вариант №15	вариант №20	вариант №25

В отчете описать, какие приемы усиления впечатления статичности и динамичности были использованы в композициях.

Требования к композициям:

– элементами композиции должны выступать заданные геометрические фигуры (по вариантам);
– цветовая гамма композиции должна ограничиваться черным, белым, серым и красным цветами.

5. Найти в интернете 5 графических композиций, каждая из которых является примером применения какого-то одного приема – стилизации, симметрии, ритма, метра, акцента, контраста…

Инструкция для эксперта

В листе оценки и применяя балльную систему 0-1 оцените проявление показателей уровней освоения компонентов деятельности. Показатели умений оцениваются в 1 балл или 0 баллов если умение не продемонстрировано.

Оцениваемые компетенции	Основные показатели оценки результата	0-1
ОК.1. Выбирать способы решения задач профессиональной деятельности, применительно к различным контекстам	оценка эффективности и качества решения профессиональных задач.	
	обоснование постановки цели, выбора и применения методов и способов решения профессиональных задач в области разработки графического продукта	
	демонстрация эффективности и качества выполнения профессиональных задач	
ОК 03. Планировать и реализовывать собственное профессиональное и личностное развитие.	Определение цели и порядка работы.	
	Обобщение результата	
	Рациональное распределение времени при выполнении работ	
	демонстрация способности принятия решении стандартных и нестандартных профессиональных задач в области разработки графического продукта	
	результативность принятия решений стандартных и нестандартных профессиональных задач за определенное время;	
ПК 1.1. Осуществлять сбор, систематизацию и анализ данных необходимых для разработки технического задания дизайн-продукта.	реализация требований проектного задания в эскизной разработке	
	умение ориентироваться в требованиях потребителя	
	полное знание современных тенденций в дизайне	

ПК 1.2. Определять выбор технических и программных средств для разработки дизайн-макета с учетом их особенностей использования	обоснование целесообразности использования графических приемов в соответствии с тематикой проекта;	
	творчески экспериментировать с формой, цветом, материалом приемами комбинаторных и эвристических методов	
	выполнение технического эскиза с использованием компьютерных технологий	
	создавать целостную композицию на плоскости, в объеме и пространстве, применяя известные способы построения и формообразования;	
	использовать преобразующие методы стилизации и трансформации для создания новых форм	
	итого	

3.3. Производственная практика
Вид ПА: дифференцированный зачет

Целью оценки по производственной практике является установление степени освоения:
1) профессиональных и общих компетенций;
2) практического опыта и умений.

Дифференцированный зачет по производственной практике выставляется на основании данных аттестационного листа (характеристики профессиональной деятельности обучающегося/студента на практике) с указанием: видов работ, выполненных обучающимся во время практики, их объема.

Форма аттестационного листа

(характеристика профессиональной деятельности студента во время учебной/производственной практики)

1. ФИО студента, № группы, специальность/профессия

_____

2. Место проведения практики (организация), наименование, юридический адрес

_____

3. Время проведения практики _____

4. Виды и объем работ, выполненные обучающимся во время практики:

_____

_____

5. Качество выполнения работ в соответствии с технологией и (или) требованиями организации, в которой проходила практика

_____

_____

Дата

Подписи руководителя практики,
ответственного лица организации

4. КОНТРОЛЬНО-ИЗМЕРИТЕЛЬНЫЕ МАТЕРИАЛЫ ДЛЯ ПРОВЕДЕНИЯ КВАЛИФИКАЦИОННОГО ЭКЗАМЕНА ПО МОДУЛЮ

Форма проведения: *выполнение практического задания*

Экзамен (квалификационный) предназначен для контроля и оценки результатов освоения профессионального модуля ПМ.01 «Разработка технического задания на продукт графического дизайна».

Итогом экзамена будет являться однозначное решение аттестационной комиссии: «вид профессиональной деятельности освоен / не освоен».

При принятии решения об итоговой оценке учитывается роль оцениваемых показателей для выполнения вида профессиональной деятельности, освоение которого проверяется. При наличии противоречивых оценок по одному тому же показателю при выполнении разных видов работ, решение принимается в пользу студента.

Профессиональные компетенции:

ПК 1.1. Осуществлять сбор, систематизацию и анализ данных необходимых для разработки технического задания дизайн-продукта.

ПК 1.2. Определять выбор технических и программных средств для разработки дизайн-макета с учетом их особенностей использования.

ПК 1.3. Формировать готовое техническое задание в соответствии с требованиями к структуре и содержанию.

ПК 1.4. Выполнять процедуру согласования (утверждения) с заказчиком.

Общие компетенции:

ОК 01.Выбирать способы решения задач профессиональной деятельности, применительно к различным контекстам.

ОК 02.Осуществлять поиск, анализ и интерпретацию информации, необходимой для выполнения задач профессиональной деятельности.

ОК 03. Планировать и реализовывать собственное профессиональное и личностное развитие.

ОК 09. Использовать информационные технологии в профессиональной деятельности.

4.1. Задание для экзаменующегося

Подготовка и защита технического задания на разработку продукта графического дизайна

Тема: Составление технического (творческого) задания на разработку продукта графического дизайна.

Основные требования:

Для оптимизации творческой деятельности, в качестве творческих источников предлагаются понятные, знакомые объекты.

Перечень тем для дизайн-проектов представлен в ПРИЛОЖЕНИИ .

Требования к структуре и оформлению проекта.

Проект должен содержать:

- титульный лист
- составление технического задания на продукт графического дизайна (пример Приложение)
- расчет затрат на заработную плату исполнителям
- расчет затрат и составление калькуляции на изготовление изделия
- стилизацию и трансформацию художественного образа (не менее 5 вариантов, выполненных на листах формата А4)
- творческий эскиз проектируемого изделия (выполненный на листах формата А4 с передачей цвета, фактуры материала, конструктивного решения)

- технический эскиз проектируемого изделия, выполненный в соответствующем программном обеспечении, копии эскизов в разных цветовых сочетаниях (не менее 4 вариантов на одном листе формата А4)

Требования к защите проекта:

Защита технического задания на разработку продукта графического дизайна виде устного собеседования.

4.2 Пакет для экзаменатора

4.2.1. Условия

Количество вариантов задания для экзаменующегося – 15.

Проект выполняется как самостоятельная работа в процессе изучения модуля по ПМ 01, время для защиты - 10-15 минут на 1 человека. Защита работы проводится индивидуально каждым студентом.

4.2.2. Критерии оценки

Результаты освоения	Показатели оценки результата	Отметка о выполнении
ПК 1.1. Осуществлять сбор, систематизацию и анализ данных необходимых для разработки технического задания дизайн-продукта.	реализация требований проектного задания в эскизной разработке дизайн проекта	
	соответствие технического эскиза художественному эскизу в основных элементах композиции	
	умение ориентироваться в требованиях потребителя;	
	проводить проектный анализ, разрабатывать концепцию проекта	
ПК 1.2. Определять выбор технических и программных средств для разработки дизайн-макета с учетом их особенностей использования.	обоснование творческой концепции автора перед потребителем (заказчиком);	
	грамотное проведение активного эскизного поиска;	
	создавать целостную композицию на плоскости, в объеме и пространстве, применяя известные способы построения и формообразования;	
	использовать преобразующие методы стилизации и трансформации для создания новых форм	
	творчески экспериментировать с формой, цветом, материалом приемами комбинаторных и эвристических методов;	
	обоснование целесообразности использования графических приемов в соответствии с тематикой проекта;	
	выполнение технического эскиза с использованием компьютерных технологий	
ПК 1.3. Формировать готовое техническое задание в соответствии с требованиями к структуре и содержанию.	соответствие произведенных расчетов технико – экономических показателей требованиям дизайн – проекта	
	грамотное знание и умение владеть технико-экономическими расчетами при проектировании	
ПК 1.4. Выполнять процедуру согласования (утверждения) с заказчиком.	умение выполнять проект с учетом технологии изготовления, выполнять технические задание	
	обоснование целесообразности использования графических приемов в соответствии с тематикой проекта.	
	грамотное умение ориентироваться в требованиях потребителя;.	
	точное знание возможностей производства	
ОК 03. Планировать и реализовывать собственное профессиональное и личностное развитие.	полное знание современных тенденций в дизайне;	
	выбор и применение методов и способов решения профессиональных задач, оценка их эффективности и качества	

ОК 02.Осуществлять поиск, анализ и интерпретацию информации, необходимой для выполнения задач профессиональной деятельности.	использование различных источников, включая электронные при изучении теоретического материала и различных этапов практики	
	эффективный поиск необходимой информации;	
ОК 09. Использовать информационные технологии в профессиональной деятельности.	использование в учебной и профессиональной деятельности различных видов программного обеспечения, в том числе специального, при оформлении и презентации всех видов работ	
	грамотное применение графических средств соответственно концепции проекта, этапу проектирования .	

5. Перечень материалов, оборудования и информационных источников, используемых в аттестации

Оборудование:

- компьютеры; мультимедийный проектор;
- колонки;
- справочная литература и методические рекомендации.

Основные источники:

1. Мус, Р. Управление проектом в сфере графического дизайна [Электронный ресурс] / Розета Мус, Ойана Эррера и др.; Пер. с англ. — М.: Альпина Паб лишер, 2016 год.
2. Т.И. Немцова Практикум по информатике. Компьютерная графика и web-дизайн: учеб. пособие / Т.И. Немцова, Ю.В. Назарова ; под ред. Л.Г. Гагариной. — М. : ИД «ФОРУМ» : ИНФРА-М, 2017 год.
3. В.Д. Молотова Декоративно-прикладное искусство: Учебное пособие /. - 2-е изд., испр. и доп. - М.: Форум, 2016 год.
4. Р.Ю. Овчинникова, Л. М. Дмитриева Дизайн в рекламе. Основы графического проектирования [Электронный ресурс]: учебное пособие, Р. Ю. Овчинникова; под ред. Л. М. Дмитриевой. - М.: ЮНИТИ-ДАНА, 2017 год.
5. Н.Ю. Сурова Проектный менеджмент в социальной сфере и дизайн-мышление: Учебное пособие / Сурова Н.Ю. - М.: ЮНИТИ-ДАНА, 2015 год.
6. М.Г. Шиков, М.Г. Рисунок. Основы композиции и техническая акварель [Электронный ресурс]: учеб. пособие / М.Г. Шиков, Л.Ю. Дубовская. – 2-е изд., стер. – Минск: Вышэйшая школа, 2014 год.
7. М.Е. Ёлочкин Информационные технологии в профессиональной деятельности дизайнера: учеб. пособие СПО / М.Е.Ёлочкин. — 3-е изд., стер М.: «Академия», 2018

Дополнительные источники:

1. Ёлочкин М.Е. и др. Дизайн-проектирование (композиция, макетирование, современные концепции в искусстве) - М.: ОИЦ «Академия», 2017.ББК 30.18:5-05я723
2. Ёлочкин М.Е. и др.Основы проектной и компьютерной графики - М.: ОИЦ «Академия», 2016.

Интернет-ресурсы:

1. www.design-lessons.
2. http://arttobuild.ni.
3. http://rosdesigii.com
4. http: www.iqlib.iu -интернет-библиотека образовательных изданий
5. linp://lmdozlmikam.m/osnovmsmika732.html- основы рисунка
6. http://www.iqlib.ru Интернет-библиотека образовательных изданий, в которой собраны электронные учебники, справочные и учебные пособия. Удобный поиск по ключевым словам, отдельным темам и отраслям знания
7. www.salon.com.ua - «Салон» крупнейший веб-портал, посвященный дизайну во всех его проявлениях.
8. www.forma.spb.ru -"Архитектура и дизайн для тех, кто понимает"
9. http://www.inspired-drawing.com/ Лучшие видео-уроки рисования
10. http://www.compilog.ru Компилог. Ру

ПРИЛОЖЕНИЕ 1

Оценочный лист к экзамену квалификационному
ПМ.01 Разработка технического задания на продукт графического дизайна

ОПОП код 54.01.20 Графический дизайнер

Ф.И.О. экзаменуемого _____

Форма экзамена квалификационного _____

Тип оценочного задания _____

Результаты (ПК, ОК)	Основные показатели оценки результата	Документ/ эталон оценки	Оценка да/нет
ПК 1.1. Осуществлять сбор, систематизацию и анализ данных необходимых для разработки технического задания дизайн-продукта.	реализация требований проектного задания в эскизной разработке дизайн проекта		
	стадии и содержание процесса дизайнерского проектирования;		
	соответствие технического эскиза художественному эскизу в основных элементах композиции		
	умение ориентироваться в требованиях потребителя;		
	проводить проектный анализ, разрабатывать концепцию проекта		
ПК 1.2. Определять выбор технических и программных средств для разработки дизайн-макета с учетом их особенностей использования.	обоснование творческой концепции автора перед потребителем (заказчиком);		
	грамотное проведение активного эскизного поиска;		
	создавать целостную композицию на плоскости, в объеме и пространстве, применяя известные способы построения и формообразования;		
	использовать преобразующие методы стилизации и трансформации для создания новых форм		
	творчески экспериментировать с формой, цветом, материалом приемами комбинаторных и эвристических методов;		
	обоснование целесообразности использования графических приемов в соответствии с тематикой проекта;		
	выполнение технического эскиза с использованием компьютерных технологий		
ПК 1.3. Формировать готовое техническое задание в соответствии с требованиями к структуре и содержанию.	соответствие произведенных расчетов технико – экономических показателей требованиям дизайн – проекта		
	грамотное знание и умение владеть технико-экономическими расчетами при проектировании		
ПК 1.4. Выполнять процедуру согласования (утверждения) с заказчиком.	умение выполнять проект с учетом технологии изготовления, выполнять технические задание		
	обоснование целесообразности использования графических приемов в соответствии с тематикой проекта.		
	грамотное умение ориентироваться в требованиях потребителя;.		
	точное знание возможностей производства		
ОК 03. Планировать и реализовывать собственное профессиональное и личностное развитие.	полное знание современных тенденций в дизайне;		
	выбор и применение методов и способов решения профессиональных задач, оценка их эффективности и качества		
ОК 02.Осуществлять поиск, анализ и интерпретацию информации, необходимой для выполнения задач профессиональной деятельности.	использование различных источников, включая электронные при изучении теоретического материала и различных этапов практики		
	эффективный поиск необходимой информации;		
ОК 09. Использовать информационные технологии в профессиональной деятельности.	использование в учебной и профессиональной деятельности различных видов программного обеспечения, в том числе специального, при оформлении и презентации всех видов работ		
	-грамотное применение графических средств соответственно концепции проекта, этапу проектирования.		

Дата _____

Эксперт _____

ПРИЛОЖЕНИЕ 2

Тест для экзамена по МДК 01.01. Дизайн-проектирование

№	Вопрос	Эталон ответа	Р
1	Выберите правильный вариант ответа: Символ, употребляемый для обозначения элемента маркированного списка называется маркер или … *а) буллит* *б) тире* *в) номер*	а	1
2	Ответьте, о каком принципе дизайна идет речь? На странице ничто не должно размещаться случайно. Каждый элемент нужно зрительно связывать с другими элементами. Это придает странице аккуратный, утонченный и чистый внешний вид.	Выравнивание	1
3	Установите соответствие между типом шрифта и его изображением 1) *Современный стиль* а) ***Добрый день!*** 2) *Рубленый шрифт* б) **Добрый день!** 3) *Рукописный шрифт* в) **Добрый день!**	1-б, 2-в, 3-а	3
4	Установите соответствие: Имеют ли строчные буквы в приведенных ниже примерах: А) *тонкие горизонталные засечки* Б) *засечки с наклоном* В) *отсутствие засечек* Г) *толстые горизонтальные засечки* 1) Спорт! 2) Спорт! 3) Спорт! 4) С п о р т !	1-в, 2-б, 3-а, 4-г	4
5	Выберите образцы, на которых шрифты создают Контраст: 1) Г а д к и й У т е н о к 2) ***Спорт*обозреватель** 3) *сказка «Красная шапочка»* 4) **ЛИЦЕИСТ**	1, 2, 4	3
6	Укажите можно ли использовать два рукописных шрифта на одной странице?	нет	1
7	Ответьте, верно ли утверждение? Если в одном шрифте буквы отличаются контрастными переходами от толстого штриха к тонкому, то другой должен быть рубленым или брусковым.	верно	1
8	Выберите несколько правильных ответов: Расстановка элементов текста на странице может определять взаимоотношения между ними как: 1) *выровненные* 2) *гармонические*, 3) *конфликтные* 4) *контрастные*. 5) *повторяющиеся*	2,3,4	3
9	Установите соответствие между изображением и видом цветовой схемы 1)  а) комплементарная схема 2)  б) монохромная схема	1-а, 2-в, 3-б	3

	3)  в) прямоугольная схема		
10	Выберите, что из перечисленного ниже относится к шрифтовому контрасту? *1) Форма* *2) Насыщенность* *3) Цвет* *4) Расположение* 5) *Подчеркивание*	1, 2, 3	3
11	Назовите основные цвета современного спектрального круга Освальда, который характеризуется плавностью переходов цветов	Красный, Синий, Зеленый	3
12	Укажите верно ли, что если один шрифт – высокий и тонкий, то другой должен быть низким и насыщенным.	да	1
13	Ответьте, верно ли утверждение? Шрифты надо скомбинировать так, чтобы их сочетание было очень привлекательным, пусть даже абсолютно нечитаемым.	неверно	1
14	Выберите несколько правильных ответов: К основным принципам дизайна относятся: 1) Повтор 2) Контраст 3) Выравнивание 4) Структура 5) Размер 6) Приближение	1, 2, 3, 6	4
15	Установите соответствие между видом цветовой схемы и изображением 1)  а) аналоговая схема 2)  б) монохромная схема 3)  в) триада	1-в, 2-а, 3-б	3
16	Вставьте пропущенные слова: Классическим кругом из 12 цветов считается круг Иттена. Основу его составляют цвета: красный, … и …, второстепенные – …, фиолетовый и …, а остальные цвета образуются путем смешивания.	Желтый Синий Оранжевый Зеленый	4
17	Укажите, верно ли утверждение, что нужно подчеркивать значимость одного типографского элемента при помощи жирного шрифта, а другого – при помощи крупного кегля.	неверно	1
18	Англ. Design – в переводе… *a) задумать* *b) проект, план, рисунок* *c) проектировать, чертить* d) *подходят все варианты*	d	1
19	Дизайн и художественное конструирование *a) различные понятия* b) *одно и то же*	b	1
20	Дизайн решает проблемы *a) потребления* *b) существования людей в предметной среде* *c) функционирования производства* d) *подходят все варианты*	d	1

21	Определение дизайна по В.Л. Глазычеву, которое полнее охватывает практику дизайна и позволяет выделить его особенности в ряду других видов художественной деятельности *a) «Дизайн – это творческая деятельность, целью которой является определение формальных качеств промышленных изделий»* b) *«Дизайн – форма организованности художественно – проектной деятельности, производящая потребительскую ценность продуктов материального и духовного массового потребления»*	b	1
22	Графическое произведение в отличие от живописного, где цвет играет главенствующую роль, также может быть цветным, но характер применения цвета здесь совершенно иной. Цвет подчиняется особенностям изображения, присущим рисунку. *a) верно* b) *неверно*	a	1
23	Одним из отличительных признаков графики является особое отношение изображаемого предмета к пространству. *a) неверно* b) *верно*	b	1

Министерство образования и молодежной политики Свердловской области
ГАПОУ СО «Камышловский техникум промышленности и транспорта»

КОМПЛЕКТ КОНТРОЛЬНО-ОЦЕНОЧНЫХ СРЕДСТВ (КОС)
ПО ПРОФЕССИОНАЛЬНОМУ МОДУЛЮ

ПМ.02 Создание графических дизайн-макетов
по программе подготовки квалифицированных рабочих, служащих:

54.01.20 Графический дизайнер

Камышлов
2020

Контрольно-оценочные средства рассмотрены цикловой комиссией

Контрольно-оценочные средства разработаны на основе рабочей программы, и в соответствии с требованиями ФГОС СПО по специальности 54.01.20 Графический дизайнер

Разработчик: Салтанова Любовь Александровна мастер производственного обучения, ГАПОУ СО «Камышловский техникум промышленности и транспорта»
Экспертиза контрольно-оценочных средств к рабочей программе учебной дисциплины ПМ.02 «Создание графических дизайн-макетов» пройдена.

Эксперт:
Ст. методист
ГАПОУ СО «Камышловский техникум промышленности и транспорта»
_____/*Потапова О.А*
«14» февраля 2020 г.

СОГЛАСОВАНО:
Заместитель директора по УПР ГАПОУ СО «Камышловский техникум промышленности и транспорта»
_____ С.П. Мицура
«19» февраля 2020 г.

СОДЕРЖАНИЕ

1. Паспорт комплекта контрольно-оценочных средств
2. Формы контроля и оценки освоения учебной дисциплины по темам (разделам)
3. Контрольно-измерительные материалы для проведения текущего контроля
4. Контрольно-измерительные материалы для промежуточной аттестации

1. ПАСПОРТ КОМПЛЕКТА КОНТРОЛЬНО-ОЦЕНОЧНЫХ СРЕДСТВ

1.1. Область применения контрольно-оценочных материалов (далее – КОС)

КОС профессионального модуля ПМ.02 Создание графических дизайн-макетов является частью основной профессиональной образовательной программы в соответствии с ФГОС СПО 54.01.20 Графический дизайнер

КОС предназначены для оценки достижений запланированных результатов по учебной дисциплине в процессе текущего контроля и промежуточной аттестации.

1.2. Цель и планируемые результаты освоения дисциплины:

Код ПК, ОК	Умения	Знания	Практический опыт
ОК 01Выбирать способы решения задач профессиональной деятельности, применительно к различным контекстам ОК 02. Осуществлять поиск, анализ и интерпретацию информации, необходимой для выполнения задач профессиональной деятельности ОК 03. Планировать и реализовывать собственное профессиональное и личностное развитие ОК 04. Работать в коллективе и команде, эффективно взаимодействовать с коллегами, руководством, клиентами ОК 05. Осуществлять устную и письменную коммуникацию на государственном языке с учетом особенностей социального и культурного контекста ОК 09. Использовать информационные технологии в профессиональной деятельности ОК 10. Пользоваться профессиональной документацией на государственном и иностранном языках	– выбирать материалы и программное обеспечение с учетом их наглядных и формообразующих свойств; – выполнять эталонные образцы объекта дизайна в макете, материале и в интерактивной среде; – сочетать в дизайн-проекте собственный художественный вкус и требования заказчика; – выполнять технические чертежи или эскизы проекта для разработки конструкции изделия с учетом особенностей технологии и тематикой; – разрабатывать технологическую карту изготовления авторского проекта; реализовывать творческие идеи в макете; – создавать целостную композицию на плоскости, в объеме и пространстве; – использовать преобразующие методы стилизации и трансформации для создания новых форм; – создавать цветовое единство; защищать разработанный дизайн-макет; – выполнять комплектацию необходимых составляющих дизайн-макета для формирования дизайн-продукта	– технологические, эксплуатационные и гигиенические требования, предъявляемые к материалам; – современные тенденции в области дизайна; – разнообразные изобразительные и технические приёмы и средства дизайн-проектирования.	в воплощении авторских продуктов дизайна по основным направлениям графического дизайна: фирменный стиль и корпоративный дизайн, многостраничный дизайн, информационный дизайн, дизайн упаковки
ПК 2.1. Планировать выполнение работ по разработке дизайн-макета на основе технического задания. ПК 2.2. Определять потребности в программных продуктах, материалах и оборудовании при разработке дизайн-макета на основе технического задания ПК 2.3. Разрабатывать дизайн-макет на основе технического задания. ПК 2.4. Осуществлять представление и защиту разработанного дизайн-макета. ПК 2.5. Осуществлять комплектацию и контроль готовности необходимых			

составляющих дизайн-макета для формирования дизайн-продукта.			

1.3 Контроль и оценка результатов освоения учебной дисциплины

Результаты обучения		***Критерии оценки***	***Методы оценки***
ПК 2.1.	**Знания:** современные тенденции в области дизайна;	– ориентироваться на требования клиента и знать тренды в профессии – при разработке ТЗ учитывает современные направления в дизайне – базовые принципы композиции и применение их на практике.	Экспертная оценка результатов деятельности при выполнении тестирования, контрольных работ, устного опроса и других видов контроля Проверка конспекта лекций
	умения разрабатывать технологическую карту изготовления авторского проекта;	– разрабатывает планы выполнения работ в соответствии с ТЗ; – распределяет время на выполнение поставленных задач; – выполняет разработку ТЗ авторского проекта	Экспертная оценка в форме: защиты отчёта по практическому занятию. выполнение практических и лабораторных работ
	сочетать в дизайн-проекте собственный художественный вкус и требования заказчика;	– осуществляет взаимосвязь всех составляющих дизайн-макета – понимание целевой аудитории при разработке ТЗ	
ПК 2.2	**Знания** технологические, эксплуатационные и гигиенические требования, предъявляемые к материалам;	– учитывает эксплуатационные и гигиенические требования, предъявляемые к материалам при разработке дизайн-макета – понимает технологические процессы при разработке дизайн-макета – знает основной пакет профессиональных программ – понимает технологию печати продуктов графического дизайна	Экспертная оценка результатов деятельности при выполнении тестирования, контрольных работ, устного опроса и других видов контроля Проверка конспекта лекций
	умения выбирать материалы и программное обеспечение с учетом их наглядных и формообразующих свойств;	– осуществляет подбор программных продуктов в зависимости от разрабатываемого дизайн-макета – осуществляет подбор материалов с учетом формообразующих свойств в зависимости от вида графического продукта.	Экспертная оценка в форме: защиты отчёта по практическому занятию. выполнение практических и лабораторных работ
	выполнять эталонные образцы объекта дизайна в макете, материале и в интерактивной среде;	– нарисовать или перерисовать логотипы, графики, диаграммы, карты или любой другой графический элемент в векторном формате – использует элементы интерактивности при разработке дизайн-макета	
ПК 2.3	**Знания** − разнообразные изобразительные и технические приёмы и средства дизайн-проектирования	– понимает классификацию шрифтов, вёрстки текста, работы с текстовыми элементами на макете – понимает процесс допечатной подготовки материалов – разнообразные изобразительные приемы и средства при создании иллюстрации, ретуши, коллажированию и т.д	Экспертная оценка результатов деятельности при выполнении тестирования, контрольных работ, устного опроса и других видов контроля Проверка конспекта лекций
	умения реализовывать творческие идеи в макете;	– может воплотить свою идею в жизнь, чтобы она заинтересовала его целевую аудиторию – транспонировать идею в эстетический и креативный дизайн	Экспертная оценка в форме: защиты отчёта по практическому занятию. выполнение практических и лабораторных работ
	создавать целостную композицию на плоскости, в объеме и пространстве;	– создавать оригинальные иллюстрации или фон, используя векторные приложения; – создавать оригинальный фотомонтаж или фон с использованием растровой основы;	
	создавать цветовое единство;	– использует цветовую гармонию при создании дизайн-макета в соответствии с целевой аудиторией – разбирается в подпоре цветовой палитры для создания графических объектов – Работает с цветовыми палитрами (CMYK, RAL, RGB, PANTONE	

	выполнять технические чертежи или эскизы проекта для разработки конструкции изделия с учетом особенностей технологии и тематикой	– использует в работе скетч и эскизы для проекта – работает с макетами при создании дизайн-макета в соответствии с целевой аудиторией – использует и создает шаблоны для проекта	
	использовать преобразующие методы стилизации и трансформации для создания новых форм	– применяет при создании графических объектов различные методы стерилизации – владеет способами трансформации для создания новых форм – структурировать данные в виде иллюстрированных материалов	
ПК 2.4	**умения** защищать разработанный дизайн-макет;	– обсуждения разработанных макетов по возникшим вопросам. – осуществлять и организовывать представление разработанных макетов; – подготавливать презентации разработанных макетов	Экспертная оценка в форме: защиты отчёта по практическому занятию. выполнение практических и лабораторных работ
ПК 2.5	**умения** выполнять комплектацию необходимых составляющих дизайн-макета для формирования дизайн-продукта	– выполняет подготовку для сохранения на носитель информации составляющих дизайн-макета – осуществляет сохранение программных приложений для хранения и передачи файлов-макетов графического дизайна согласно ТЗ – выполняет сохранение в указанном формате PDF согласно ТЗ – выставляет ICC профиль для составляющих дизайн-макета – выполнять архивирование составляющих дизайн-макета.	
ОК01. Выбирать способы решения задач профессиональной деятельности, применительно к различным контекстам;		• распознавать задачу и/или проблему в профессиональном и/или социальном контексте; • анализировать задачу и/или проблему и выделять её составные части; • определять этапы решения задачи; выявлять и эффективно искать информацию, необходимую для решения задачи и/или проблемы; • составить план действия; определить необходимые ресурсы; • владеть актуальными методами работы в профессиональной и смежных сферах; • реализовать составленный план; • оценивать результат и последствия своих действий (самостоятельно или с помощью наставника)	Лист оценки сформированности компетенций Экспертное наблюдение выполнения практических работ
ОК02. Осуществлять поиск, анализ и интерпретацию информации, необходимой для выполнения задач профессиональной деятельности;		• определять задачи поиска информации; • определять необходимые источники информации; планировать процесс поиска; • структурировать получаемую информацию; • выделять наиболее значимое в перечне информации; • оценивать практическую значимость результатов поиска; оформлять результаты поиска	
ОК03.Планировать и реализовывать собственное профессиональное и личностное развитие.		• определять актуальность нормативно-правовой документации в профессиональной деятельности; • применять современную научную профессиональную терминологию; • определять и выстраивать траектории профессионального развития и самообразования	
ОК04. Работать в коллективе и команде, эффективно взаимодействовать с коллегами, руководством, клиентами;		• организовывать работу коллектива и команды; • взаимодействовать с коллегами, руководством, клиентами в ходе профессиональной деятельности	
ОК05. Осуществлять устную и письменную коммуникацию на государственном языке с учетом особенностей социального и культурного контекста,		• грамотно излагать свои мысли и оформлять документы по профессиональной тематике на государственном языке, • проявлять толерантность в рабочем коллективе	

ОК09. Использовать информационные технологии в профессиональной деятельности;	• применять средства информационных технологий для решения профессиональных задач; • использовать современное программное обеспечение	
ОК10. Пользоваться профессиональной документацией на государственном и иностранном языках.	• понимать общий смысл четко произнесенных высказываний на известные темы (профессиональные и бытовые), • понимать тексты на базовые профессиональные темы; • участвовать в диалогах на знакомые общие и профессиональные темы; • строить простые высказывания о себе и о своей профессиональной деятельности; • кратко обосновывать и объяснить свои действия (текущие и планируемые); • писать простые связные сообщения на знакомые или интересующие профессиональные темы	

2. КОНТРОЛЬНО-ИЗМЕРИТЕЛЬНЫЕ МАТЕРИАЛЫ ДЛЯ ПРОВЕДЕНИЯ ТЕКУЩЕГО КОНТРОЛЯ

Текущий контроль успеваемости студентов осуществляется по всем видам аудиторной и самостоятельной работы, предусмотренным рабочей программой модуля.

Текущий контроль успеваемости осуществляется преподавателем, ведущим занятия.

Текущий контроль успеваемости проводится в следующих формах:

- Тестового задания
- Устного или письменного опроса по вопросам
- Выполнения практических работ
- Сообщения, рефераты

Контрольно-оценочные материалы для текущего контроля элементов освоения дисциплин модуля (ОК, ПК, знаний, умений) находятся непосредственно у преподавателя.

3. КОНТРОЛЬНО-ИЗМЕРИТЕЛЬНЫЕ МАТЕРИАЛЫ ДЛЯ ПРОВЕДЕНИЯ ПРОМЕЖУТОЧНОЙ АТТЕСТАЦИИ

3.1. МДК 02.01 Фирменный стиль и корпоративный дизайн

Вид ПА: дифференцированный зачет

Форма проведения: *тестирование и выполнение практического задания*

Условия выполнения

Время выполнения задания:

20 мин – выполнение тестового задания

70 мин – выполнение практического задания

– Оборудование учебного кабинета: рабочие места по количеству обучающихся, рабочее место для преподавателя.

Технические средства обучения: рабочее место с лицензионным программным обеспечением, комплект оборудования для подключения к сети «Интернет». Лазерный цветной принтер в формате А4/А3.

Информационные источники:

1. Струмпе А.Ю. Многостраничный дизайн, учебник ФГОС, ОИЦ «Академия», 2020
2. Рассодина С.П. , Исаева М.В. Информационный дизайн и медиа: учебник СПО - ТОП-50, ОИЦ «Академия», 2020
3. Усатая Т.В., Дерябина Л.В. Дизайн упаковки СПО – ТОП-50, ОИЦ «Академия», 2020
4. Ёлочкин М.Е. и др. Дизайн-проектирование (композиция, макетирование, современные концепции в искусстве).- М.: ОИЦ «Академия», 2017. - ISBN 978-57695-8861-7, ББК 30.18:5-05я723

Пакет материалов для проведения промежуточной аттестации:

- Журнал учебной группы
- Комплект заданий для проведения дифференцированного зачета: (Приложение 1)

  Тест по темам дисциплины

  Тема 1.1. Фирменный стиль как необходимость в рекламной коммуникации, стиль как необходимость в рекламной коммуникации.
  Тема 1.2. Основные Элементы фирменного стиля
  Тема 1.3. Визуальные и аудиальные компоненты фирменного стиля
  Тема 1.4. Носители фирменного стиля
  Тема 1.5. Дополнительные элементы фирменного стиля
  Тема 1.6. Бренд
  Тема 1. 7. Фирменный стиль как элемент бренда

  Практическое задание
- Лист оценивания
- Протокол

Критерии оценки выполнения работ (*лист оценивания см. Приложение)*

Процент результативности (правильных ответов)	Оценка уровня подготовки	
	балл (отметка)	вербальный аналог
90 ÷ 100	5	отлично
80 ÷ 89	4	хорошо
70 ÷ 79	3	удовлетворительно
менее 70	2	неудовлетворительно

Для допуска к промежуточной аттестаций необходимо:

- Отсутствие задолженностей по предмету

3.2. МДК 02.02 Информационный дизайн и медиа

Вид ПА: дифференцированный зачет

Форма проведения*:* *ответ по билету: устный ответ и выполнение практического задания* .

Количество вариантов заданий 10. Один теоритический вопрос, второй практический.

Условия выполнения

Время выполнения задания:

20 мин – подготовка и ответ на 1 вопрос

60 мин – выполнение практического задания 2 вопрос

- Оборудование учебного кабинета: рабочие места по количеству обучающихся, рабочее место для преподавателя.
- Технические средства обучения: рабочее место с лицензионным программным обеспечением, комплект оборудования для подключения к сети «Интернет». Лазерный цветной принтер в формате А4/А3.

Информационные источники:

1. Струмпе А.Ю. Многостраничный дизайн, учебник ФГОС, ОИЦ «Академия», 2020
2. Рассодина С.П. , Исаева М.В. Информационный дизайн и медиа: учебник СПО - ТОП-50, ОИЦ «Академия», 2020
3. Усатая Т.В., Дерябина Л.В. Дизайн упаковки СПО – ТОП-50, ОИЦ «Академия», 2020
4. Ёлочкин М.Е. и др. Дизайн-проектирование (композиция, макетирование, современные концепции в искусстве).- М.: ОИЦ «Академия», 2017. - ISBN 978-57695-8861-7, ББК 30.18:5-05я723

Пакет материалов для проведения промежуточной аттестации:

- Журнал учебной группы
- Комплект заданий для проведения дифференцированного зачета: (Приложение 2)

  вопросы по темам дисциплины

  Тема 1. Листовка, флаер
  Тема 2. Плакат (афиша)
  Тема 3. Баннер, билборд

Тема 4. Ролл ап, штендер
Тема 5. Календарь
Тема 6. Вывеска
Тема 7. Рекламные стелы, пилоны
Тема 8. Информационные стенды (доска информации)
Тема 9. Веб-дизайн
Тема 10. Визуальное оформление веб-сайта
Тема 11. Дизайн мобильных приложений

Практическое задание

- Лист оценивания
- Протокол

Критерии оценки выполнения работ (*лист оценивания см. Приложение 2)*

Процент результативности (правильных ответов)	Оценка уровня подготовки	
	балл (отметка)	вербальный аналог
90 ÷ 100	5	отлично
80 ÷ 89	4	хорошо
70 ÷ 79	3	удовлетворительно
менее 70	2	неудовлетворительно

Для допуска к промежуточной аттестаций необходимо:

- Отсутствие задолженностей по предмету

3.3. МДК 02.03 Многостраничный дизайн

Вид ПА: дифференцированный зачет
Форма проведения*:* *тестирование и выполнение практического задания*
Условия выполнения

Время выполнения задания:

30 мин – выполнение тестового задания

60 мин – выполнение практического задания

Оборудование учебного кабинета: рабочие места по количеству обучающихся, рабочее место для преподавателя.

Технические средства обучения: рабочее место с лицензионным программным обеспечением, комплект оборудования для подключения к сети «Интернет». Лазерный цветной принтер в формате А4/А3.

Информационные источники:

1. Струмпе А.Ю. Многостраничный дизайн, учебник ФГОС, ОИЦ «Академия», 2020
2. Рассодина С.П. , Исаева М.В. Информационный дизайн и медиа: учебник СПО - ТОП-50, ОИЦ «Академия», 2020
3. Усатая Т.В., Дерябина Л.В. Дизайн упаковки СПО – ТОП-50, ОИЦ «Академия», 2020
4. Ёлочкин М.Е. и др. Дизайн-проектирование (композиция, макетирование, современные концепции в искусстве).- М.: ОИЦ «Академия», 2017. - ISBN 978-57695-8861-7, ББК 30.18:5-05я723

Пакет материалов для проведения промежуточной аттестации:

- Журнал учебной группы
- Комплект заданий для проведения дифференцированного зачета: (Приложение 3)

Тест по темам дисциплины

Тема 1. Книжный дизайн
Тема 2. Журнальный дизайн
Тема 3. Газетный дизайн
Тема 4. Верстка рекламной многостраничной продукции
Тема 5. Спуск полос

Практическое задание

- Лист оценивания
- Протокол

Критерии оценки выполнения работ (*лист оценивания см. Приложение 3)*

Процент результативности (правильных ответов)	Оценка уровня подготовки	
	балл (отметка)	вербальный аналог
90 ÷ 100	5	отлично
80 ÷ 89	4	хорошо
70 ÷ 79	3	удовлетворительно
менее 70	2	неудовлетворительно

Для допуска к промежуточной аттестаций необходимо:

- Отсутствие задолженностей по предмету

3.4. МДК 02.04 Дизайн упаковки

Вид ПА: дифференцированный зачет

Форма проведения: *тестирование и выполнение практического задания*

Задание дифференцированного зачета состоит из двух этапов: теоритического в виде теста и выполнение практического задания.

Теоритическая часть проходит в виде компьютерного тестирования. Тест разработан в программе My Test. Максимальное количество вопросов в тесте 28, студентом предлагается ответить на 20 вопросов. Вопросы формируются выборочно, в случайном порядке

Практическая часть:

- Практическое задание содержит 5 вариантов. Студентам за ранее выдаются темы практического задания, где они самостоятельно подбирают необходимую информацию, могут принести эскизы работ.
- На зачете выбрав один вариант выполняют работу.
- Время выполнения практического задания 60 минут.

Условия выполнения

Время выполнения задания:

20 мин – выполнение тестового задания

60 мин – выполнение практического задания

- Оборудование учебного кабинета: рабочие места по количеству обучающихся, рабочее место для преподавателя.

Технические средства обучения: рабочее место с лицензионным программным обеспечением, комплект оборудования для подключения к сети «Интернет». Лазерный цветной принтер в формате А4/А3.

Информационные источники:

1. Струмпе А.Ю. Многостраничный дизайн, учебник ФГОС, ОИЦ «Академия», 2020
2. Рассодина С.П. , Исаева М.В. Информационный дизайн и медиа: учебник СПО - ТОП-50, ОИЦ «Академия», 2020
3. Усатая Т.В., Дерябина Л.В. Дизайн упаковки СПО – ТОП-50, ОИЦ «Академия», 2020
4. Ёлочкин М.Е. и др. Дизайн-проектирование (композиция, макетирование, современные концепции в искусстве).- М.: ОИЦ «Академия», 2017. - ISBN 978-57695-8861-7, ББК 30.18:5-05я723

Пакет материалов для проведения промежуточной аттестации:

- Журнал учебной группы
- Комплект заданий для проведения дифференцированного зачета: (Приложение 4)

  Тест по темам дисциплины

  Тема.1. Основы черчения

  Тема 2. Дизайн упаковки

  Тема .3. Трехмерное моделирование упаковки

  Практическое задание
- Лист оценивания
- Протокол

Критерии оценки выполнения работ (*лист оценивания см. Приложение 4)*

Процент результативности (правильных ответов)	Оценка уровня подготовки	
	балл (отметка)	вербальный аналог
90 ÷ 100	5	отлично
80 ÷ 89	4	хорошо
70 ÷ 79	3	удовлетворительно
менее 70	2	неудовлетворительно

Для допуска к промежуточной аттестаций необходимо:

- Отсутствие задолженностей по предмету

3.5. УП 02. УЧЕБНАЯ ПРАКТИКА

Вид ПА: дифференцированный зачет

Форма проведения: *выполнение практического задания*

Практическое задание состоит из двух модулей:
Модуль ФИРМЕННЫЙ СТИЛЬ И КОРПОРАТИВНЫЙ ДИЗАЙН (3 часа)
Модуль ДИЗАЙН УПАКОВКИ (3 часа)

Условия выполнения

Время выполнения задания 6 академических часов

- Оборудование мастерской: рабочие места по количеству обучающихся, рабочее место для преподавателя, телевизор, Лазерный цветной принтер в формате А4/А3.
- Технические средства обучения: рабочее место с лицензионным программным обеспечением, комплект оборудования для подключения к сети «Интернет».
- Информационные источники:
  1. Струмпе А.Ю. Многостраничный дизайн, учебник ФГОС, ОИЦ «Академия», 2020
  2. Рассодина С.П. , Исаева М.В. Информационный дизайн и медиа: учебник СПО - ТОП-50, ОИЦ «Академия», 2020
  3. Усатая Т.В., Дерябина Л.В. Дизайн упаковки СПО – ТОП-50, ОИЦ «Академия», 2020
  4. Ёлочкин М.Е. и др. Дизайн-проектирование (композиция, макетирование, современные концепции в искусстве).- М.: ОИЦ «Академия», 2017. - ISBN 978-57695-8861-7, ББК 30.18:5-05я723

Пакет материалов для проведения промежуточной аттестации:

- Журнал учебной группы
- Комплект заданий для проведения дифференцированного зачета: (Приложение 5)
  Практическое задание
- Лист оценивания
- Протокол

Критерии оценки выполнения работ (*лист оценивания см. Приложение 5)*

Процент результативности (правильных ответов)	Оценка уровня подготовки	
	балл (отметка)	вербальный аналог
90 ÷ 100	5	отлично
80 ÷ 89	4	хорошо
70 ÷ 79	3	удовлетворительно
менее 70	2	неудовлетворительно

Для допуска к промежуточным аттестациям необходимо:

- Отсутствие задолженностей по предмету

4. КОНТРОЛЬНО-ИЗМЕРИТЕЛЬНЫЕ МАТЕРИАЛЫ ДЛЯ ПРОВЕДЕНИЯ КВАЛИФИКАЦИОННОГО ЭКЗАМЕНА ПО МОДУЛЮ

Форма проведения: *Демонстрационный экзамен*

Условия выполнения

Комплект оценочной документации (КОД) № 1.1 разработан в целях организации и проведения демонстрационного экзамена по компетенции №40 «Графический дизайн» и рассчитан на выполнение заданий продолжительностью 6 часов.

По результатам выполнения заданий демонстрационного экзамена может быть применена следующая схема перевода баллов по стобалльной шкале в оценки по пятибалльной шкале.

Оценка	«2»	«3»	«4»	«5»
Отношение полученного количества баллов к максимально возможному (в процентах)	0,00% - 19,99%	20,00% - 39,99%	40,00% - 69,99%	70,00% - 100,00%

За 100 % принимается максимально возможный балл - 40.

Количество экспертов, участвующих в оценке выполнения задания, и минимальное количество рабочих мест на площадке.

Минимальное количество экспертов, участвующих в оценке демонстрационного экзамена по компетенции №40 «Графический дизайн» - 6 чел.

Минимальное количество рабочих мест составляет 10.

Список оборудования и материалов, запрещенных на площадке (при наличии)

- Дополнительные ОЗУ;
- Дополнительные жесткие диски;
- Книги, содержащие справочную информацию по дизайну;
- Изображения и графические элементы Clipart;
- Клей;
- Ножницы
- Электронные устройства (мобильные телефоны, iPod, смарт-часы и т.д.);
- Участникам не предоставляется доступ к Интернету.

Любые материалы и оборудование, имеющиеся при себе у участников, необходимо предъявить экспертам. Главный эксперт имеет право запретить использование любых предметов, которые будут сочтены не относящимися к графическому дизайну, или же потенциально предоставляющими участнику несправедливое преимущество, вплоть до дисквалификации участника.

Тема задание	Правила для конкретной компетенции
Технические средства - usb. карты памяти	Участникам, экспертам не разрешается приносить какие-либо цифровые устройства хранения данных (оп. жесткие диски) на рабочую площадку.
Технические средства — Персональные портативные	Экспертам разрешается использовать персональные портативные компьютеры
Компьютеры, планшеты и мобильные телефоны	Планшеты и мобильные телефоны только в помещении экспертов. Участникам не разрешается использовать персональные портативные компьютеры, планшеты, мобильные телефоны.
Технические средства — персональные устройства для фото- и видеосъемки.	Участникам, экспертам разрешается использовать персональные устройства для фото- и видеосъемки на рабочей площадке только после завершения ДЭ в день С3.
Технические средства — другие устройства	Участникам, экспертам запрещается приносить клавиатуры и мышь с внутренней памятью.
Инструменты / инфраструктура	Участникам не разрешается пользоваться интернетом во время нахождения на рабочей площадке. При нахождении на рабочей площадке участникам запрещается иметь при себе следующее: Книги, содержащие справочную информацию по дизайну ибражения и графические элементы clipart Клей (или любое другое клеящее вещество, не соответствующее нормам безопасности) Картон для монтажа, бумагорезальную машину или коврик для резки (а также любые другие инструменты, которые могут расцениваться как дающие участнику незаслуженное преимущество).

Чертежи, записи	Участникам ни при каких обстоятельствах не разрешается приносить на рабочую площадку заметки. Все заметки, которые делают участники за рабочей станцией, нс должны покидать стола участника. Выносить заметки с рабочей площадки до окончания демонстрационного экзамена в день С3 запрещено.
Отказ оборудования	В случае отказа оборудования участники должны немедленно поставить в известность экспертов об этом, подняв руку. Эксперты зафиксируют время, в течение которого участник не мог использовать свое оборудование. Время, потерянное из-за отказа оборудования, будет предоставлено участнику по окончании стандартного времени на модуль. Дополнительное время на работу, ну сохраненную до отказа оборудования, предоставляться не будет.
Охрана труда, техника безопасности и защита окружающей среды	См. Политику в области охраны труда, техники безопасности и охраны окружающей среды и руководящий документ..
Прочее	Участники не должны иметь доступ по сети к компьютерам других участников. При условии формирования общей папки для сбора результатов, необходимо установить правило администрирования - участник видит только свою папку. Эксперты не должны находиться на рабочем месте участника без своей группы по оцениванию. Только технический эксперт (или ассистент технического эксперта) может загружать какое-либо ПО или устройства на компьютер участника, используемый им в рамках демонстрационного экзамена. Экзаменационные задания нс рассылаются: распространение экзаменационного задания среди участников до начала демонстрационного экзамена запрещено. Актуальные экзаменационные задания не подлежат к публикации

Пакет материалов для проведения квалификационного экзамена по модулю:

- Журналы учебной группы по учебной практике и теоретическому обучения;
- Сводная ведомость;
- Протоколы дифзачетов по МДК и УП;
- Свидетельство об освоения профессионального модуля

В данном разделе определены критерии оценки и количество начисляемых баллов (субъективные и объективные) в Таблице 2.

Общее количество баллов задания/модуля по всем критериям оценки составляет **50.**

Таблица 2.

Раздел	Критерий	**Оценки**		
		Субъективная (если это применимо)	**Объективная**	**Общая**
A	Творческий процесс	10		10
B	Итоговый проект	11		11
C	Технические параметры создания продукта		9	9
D	Печать и макетирование	4		4
E	Знание технических параметров при печати		8	8
F	Сохранение и формат файла		8	8
Всего		25	25	50

Тест по МДК 02.01 Фирменный стиль и корпоративный дизайн

Инструкция

- Внимательно прочитайте задание. Вам предлагается ответить на 24 вопроса.
- Время выполнения задания – 20 минут

1. Определите основную цель деятельности дизайнера в рамках практической деятельности организации.

А. формирование в общественном сознании общего представления о деятельности организации
Б. формирование в общественном сознании визуальной идентичности компании и бренда
В. представление организации на рынке товаров и услуг
Г. формирование в сознании отдельных личностей позитивное отношение к руководству компании
Д. формирование позитивной атмосферы в коллективе компании

2.О чем идет речь в данном фрагменте текста: «…может и должен являть собой единую и тщательно продуманную стратегию фирмы, лишь в этом случае он становится уникальным и принадлежащим только этой организации и никакой другой. И тогда этой уникальностью … пропитываются все вещи, которых коснется Ваша компания, все Ваши сотрудники и клиенты, все события внутри и вокруг организации»?

А. фирменный стиль
Б. корпоративный дух
В. корпоративная этика
Г. бренд
Д. дизайн

3. Назовите задачи брифинга дизайн-проекта фирменного стиля

А. процесс дизайн-проектирования
Б. узнать о потенциальном проекте
В. узнать о потенциальном клиенте

4. Используются ли референсы для работы с заказчиком?

А. да
Б. иногда
В. никогда

5. Что такое типографика в современной трактовке?

А. искусство оформления при помощи набора текста
Б. представление текстовой информация
В. графическое оформление печатного текста посредством набора и верстки, проектирование или непосредственное моделирование облика произведений печати

6. Какие типы шрифтов желательны к использованию в рамках создания фирменного стиля?

А. шрифт для заголовков, шрифт для основного текста
Б. читабельный, курсивный
В. жирный/курсив, читабельный, яркий

7. Что такое информационные документы?

А. совокупность документов, содержащих информацию о фактическом положении дел, служащих основанием для принятия решений
Б. совокупность документов, содержащих информацию о всей организации
В. совокупность документов, содержащих информацию о всех сотрудниках компании

8. Что относится к деловой документации?

А. акт
Б. ярлык
В. объяснительная записка

9. Для чего предназначены корпоративные документы?

А. для информирования целевых аудиторий внутри компании (сотрудники различных отделов) и ее партнеров
Б. для предоставления информации о сотрудниках компании
В. информирование о компании заказчика

10. Что такое верстка?

А. расположение элементов в определенной области
Б. компоновка элементов дизайна на печатной области
В. одинаковое расположение элементов в разной документации

11. Что такое сувенирная продукция?

А. эксклюзивный товар компании
Б. предмет или группа предметов, на которые нанесены элементы фирменного стиля
В. символика фирмы и ее деятельности

12. Что не нужно учитывать при нанесении логотипа на изделие?

А. размер
Б. тип поверхности нанесения
В. цветовое решение

Г. общественное мнение

13. Какие вылеты за обрез желательно соблюдать при создании визитной карточки?

А. 10 см
Б. 5 см
В. 3-5 мм

14. Что является стилеобразующим элементом фирменного стиля?

А. фирменный паттерн
Б. бланк
В. бриф

15. Из чего состоит фирменный блок?

А. цветовое решение
Б. эмблема
В. эмблема или эмблема +название

16. Что такое слоган?

А. краткая фраза на сувенирной продукции
Б. фраза в виде лозунга, девиза, направленная на создание имиджа фирмы
В. важная составляющая в выборе текста

17. Что такое бренд?

А. комплекс представлений, мнений, ассоциаций, эмоций, ценностных характеристик о продукте либо услуге в сознании потребителя
Б. товары и услуги со скидками и акциями
В. эксклюзивные товары и услуги

18.В большинстве случаев, это рисованный персонаж или образ, олицетворяющий рекламный символ компании и отражающий суть ее миссии. О чем идет речь?

А. Логотип
Б. Бренд
В. Фирменный персонаж
Г. Корпоративный герой
Д. Душа компании

19.Являются ли элементы фирменного стиля носителями рекламной информации о компании?

А. да, однозначно
Б. да, но только как часть рекламного ролика, рекламной продукции и т. д.
В. нет, фирменный стиль компании не может рассматриваться как инструмент рекламы
Г. нет, элементы фирменного стиля должны быть скрыты от посторонних глаз
Д. нет, элементы фирменного стиля не имеют никакого отношения к рекламе

20.Посмотрите на картинку и определите, в соответствии с каким из основных стилей выполнен логотип.



А. Логотипы, созданные с использованием теней
Б. Логотипы, созданные на основании принципа "очеловечивания" знака
В. Логотипы, созданные с использованием иллюминации, наложения и прозрачности
Г. Логотипы, созданные с использованием символов экологии и живой зелени
Д. Логотипы - знаки пунктуации

21.Основными носителями элементов фирменного стиля являются: (НЕСКОЛЬКО ОТВЕТОВ)

А. Элементы делопроизводства
Б. Элементы бухгалтерской отчетности
В. Сувенирная реклама
Г. Печатная реклама

22.Может ли одежда сотрудников быть частью фирменного стиля гостиницы?

А. Да
Б. Нет
В. Только в 4-5 звездочных гостиницах
Г. Только одежда управляющего персонала

23.Что это



А. Средство пропаганды
Б. Элемент печатной рекламы
В. Элемент делопроизводства
Г. Элемент сувенирной рекламы

24.Фирменный стиль — это:

А. Набор элементов традиционного цветового оформления гостиницы
Б. Набор элементов, увеличивающих финансовую прибыль гостиницы
В. Набор постоянных элементов (дизайнерских, типоградских и т.д), обеспечивающих визуальное и смысловое единство услуг

Г. Набор элементов, выполненных дизайнером

Критерии оценки теста по *МДК 02.01 Фирменный стиль и корпоративный дизайн*

26-24 балла- оценка «отлично»

23-20 баллов – оценка «хорошо»

19-16 баллов – оценка «удовлетворительно»

Бланк ответа

№ вопроса	**1**	**2**	**3**	**4**	**5**	**6**	**7**	**8**	**9**	**10**	**11**	**12**	**13**	**14**	**15**	**16**	**17**	**18**	**19**	**20**	**21**	**22**	**23**	**24**
ответ																								

Практическое задание по МДК 02.01 Фирменный стиль и корпоративный дизайн

Инструкция

– Внимательно прочитайте задание. Время выполнения задания – 70 минут

Задание: Разработать логотип

В этом задании требуется создать личный знак, основой которого является творчески переработанное графическое начертание своего имени и/или фамилии. Логотип имени - это знак-образ, дающий в самой сжатой и наглядной форме информацию о человеке, его характере, интересах, предпочтениях, выбранной профессии или любимом занятии.

Можно выявить и подчеркнуть добавочные смыслы, которые заключены в вашем имени, - это могут быть ассоциации с историческими и литературными героями, с его значением в разных языках и происхождением. За основу логотипа берётся одна из форм имени: полная, краткая, уменьшительная (Екатерина, Катя, Катенька, Катюша, Катька), производная-кличка (Дюша, Дрон, Вован, Серый...) или какой-то из его национальных вариантов (Иван, Иоган, Джон...). Он может быть выполнен как на кириллице, так и на латинице, а может сочетать их вместе. Обязательное чёрно-белое решение дополняется вариантами с частичным включением цвета или полностью цветными, что позволяет усилить эмоциональное восприятие знака и внести нужные акценты.

Программное обеспечение: Adobe Illustrator, вспомогательная Adobe Photoshop,

Задание:

Вам необходимо создать персональный логотип, состоящий из имени и фамилии: на русском или на английском языке. Логотип может быть выполнен в виде монограммы или вензеля.

Логотип-монограмма — это логотип, состоящий из комбинации от одной до трех перекрывающихся букв (традиционно используется три) для создания единого символа. Монограммные логотипы обычно используются для обозначения инициалов человека или названия компании. Буквы в этом стиле логотипа также могут быть объединены с изображениями, чтобы дополнительно проиллюстрировать концепцию бренда.

Вензель (от польск. Węzeł — узел) — начальные буквы имени и фамилии (иногда и отчества), обычно художественно переплетённые и образующие красивый узор.

Необходимая информация для работы:

- Формат документа А4,
- 1 вариант Цветовая модель документа Pantone,
- 1 вариант цветовая модель CMYK
- чёрно-белое решение дополняется вариантами с частичным включением цвета или полностью цветными

Обязательные элементы продукта

- выполнен или на кириллице, или и на латинице, а может сочетать их вместе
- Не более двух фирменных цветов
- Не более двух гарнитур и/или их семейств

Технические параметры создания продуктов

А. Формат документа А4,

Б. 1 вариант Цветовая модель документа Pantone, 1 вариант цветовая модель CMYK 1 вариант цветовая модель RGB

В. Шрифты переведены в кривые

Г. Overprint при использовании черного цвета

Д. Треппинг 0,15 pt при необходимости

Технические параметры сохранения для печати продуктов

Все созданные файлы должны быть сохранены в папке «**Фамилия»**

А. Рабочий файл под названием **Логотип**

Б. Файл PDF/X-3: 2002 под названием **Логотип.pdf**

В. Все версии логотипа **EPS файлы** (каждый отдельно)

Лист оценивания *МДК 02.01 Фирменный стиль и корпоративный дизайн*

		Фамилия Имя						
Оцениваемые компетенции		**Оцениваемые показатели**						
ОК 01	Идея и оригинальность проекта	Не распознал задачу, не соответствует брифу (надо доработать, отсутствует креативность)	0					
		Анализировал задачу, выделял ее составные части. стандартное решение, стандарт который может принять индустрия (минимум креативности)	1					
	Понимание целевого рынка	отсутствует понимание целевой аудитории, продукт не сформирует спрос, не владеет актуальными методами работы	0					
		есть понимание целевой аудитории или возможен спрос на продукт, владеет актуальными методами работы	1					
ОК 02	Единство и связь между всеми страницами	Не смог структурировать получаемую информацию, взаимосвязь отсутствует или минимальна	0					
		Структурировал получаемую информацию, взаимосвязь присутствует в некоторых элементах на продуктах	1					
		Структурировал получаемую информацию Взаимосвязь достаточная, есть необходимое количество элементов связывающих продукты между собой	2					
ОК 03	Качество визуальной композиции используемое в типографике	предложенное типографическое решение не соответствует или выбор шрифта с бедной визуализацией с применением минимальных навыков форматирования,	0					
		Присутствует форматирование основных текстов, подобранный шрифт читаем	1					
		предложенное типографическое решение разборчиво. Уместно с наличием достаточных навыков форматирования.	2					
	Качество визуальной композиции используемое в цветовом решении проекта	предложенное цветовое решение бедное и неэффективное	0					
		Присутствует минимальное использование навыков цветовой гармонии и баланса	1					
		предложенное достаточная цветовая гармония и баланс	2					
ПК 2.3	Технические параметры создания продукта:	Размер: А4	0,50					
		Шрифты в кривые	0,50					
		наличие всех указанных элементов в задании: не более двух фирменных цветов, и двух гарнитур	0,50					
		использование таблиц стилей, стиль параграфа	0,50					
		шаблон страниц (паттерн, колонцифры)	0,50					
ПК 2.4	Знание технических параметров при печати:	Цветовой режим: CMYK	0,50					
		Цветовой режим: Pantone	0,50					
		Цветовой режим: RGB	0,50					
		Черно белое решение и выворотка	0,50					
		оверпринт при необходимости	0,50					
ПК 2.5	Сохранение и формат файла	Треппинг 0,15 при необходимости	0,50					
		Сохранение в указанном формате PDF согласно задания файл PDF/X3:2002 под названием Логотип	0,50					
		все файлы сохранены в требуемом формате: рабочий файл под название «логотип»	0,50					
		Все версии логотипа EPS	0,50					
		Наличие правильной структуры папок (\Фамилия\	0,50					
		Итого	15,5					
		Оценка						

Задание по МДК 02.02 Информационный дизайн и медиа

Инструкция

- Внимательно прочитайте задание.
- Вы можете воспользоваться ПК и необходимым программным обеспечением для выполнения задания.
- Время выполнения задания - 80 минут. (1 вопрос -20 мин, 2 вопрос- 60 мин)

Вариант 1

1. Перечислите виды листовок. Назовите правила составления текста рекламной листовки.
2. Разработайте эскиз рекламной листовки для фирмы, реализующей постельное белье.

Вариант 2

1.Опишите правила создания флаеров. Приведите форматы флаеров.
2. Разработайте эскиз флаера для универсального магазина.

Вариант 3

1.Опишите виды плакатов. Перечислите правила составления информационных плакатов.
2.Разработайте эскиз информационного плаката на тему: «Охрана окружающей среды».

Вариант 4

1.Опишите виды плакатов. Перечислите правила составления рекламных плакатов. Приведите примеры этичной и неэтичной рекламы встречающейся на различных информационных носителях (средства массовой информации, наружные щиты, внутренняя реклама и т.д.)? Как, по Вашему мнению, она в целом влияет на культуру нации?
2.Разработайте эскиз рекламного плаката для фирмы, реализующей кондитерские изделия.

Вариант 5

1.Опишите виды плакатов. Перечислите правила составления имиджевых плакатов. Приведите рекомендации но разработке имиджевых плакатов.
2.Разработайте эскиз имиджевого плаката для фирмы, реализующей ювелирные украшения.

Вариант 6

1.Для какой рекламы используется билборд? Опишите виды и типы билбордов. Приведите правила размещения рекламных щитов.
2.Разработайте эскиз билборда для фирмы, реализующей земельные участки.

Вариант 7

1.Опишите виды и типы баннеров. Перечислите правила создания баннеров. Назовите основные компоненты интернет-баннера.
2.Разработайте интернет-баннер для фирмы, реализующей квартиры.

Вариант 8

1.Для какой рекламы используются роллапы? Опишите виды роллапов. Назовите основные форматы роллапов и правила их создания.
2.Разработайте эскиз роллапа для участников конференции.

Вариант 9

1.Для какой рекламы используются штендеры? Назовите основные форматы штендеров. Опишите правила установки штендеров.
2.Разработайте эскиз ш гендера для кафе.

Вариант 10

1.Опишите типы вывесок. Назовите правила их создания.
2.Разработайте эскиз вывески для медицинского учреждения.

Лист оценивания *МДК 02.02 Информационный дизайн и медиа*

Результаты обучения		*Критерии оценки*		
ПК 2.1.	**Знания:** современные тенденции в области дизайна;	ориентироваться на требования клиента и знать тренды в профессии	0-1	
		Ориентироваться в различных полиграфических видах в информационного дизайна,	0-1	
		базовые принципы композиции и применение их на практике	0-1	
	Умения: разрабатывать технологическую карту изготовления авторского проекта;	распределяет время на выполнение поставленных задач;	0-1	
		выполняет разработку авторского дизайн проекта в зависимости от задания (листовка, флаер и т.д)	0-1	
	сочетать в дизайн-проекте собственный художественный вкус и требования заказчика;	понимание целевой аудитории при разработке дизайн проекта	0-1	
ПК 2.2	**Знания:** технологические, эксплуатационные и гигиенические требования, предъявляемые к материалам;	понимает технологические процессы при разработке дизайн-макета	0-1	
		знает основной пакет профессиональных программ	0-1	
	Умения: выбирать материалы и программное обеспечение с учетом их наглядных и формообразующих свойств;	осуществляет подбор программных продуктов в зависимости от разрабатываемого дизайн-макета	0-1	
	выполнять эталонные образцы объекта дизайна в макете,	нарисовать или перерисовать логотипы или любой другой графический элемент в векторном формате	0-1	
ПК 2.3	**Знания:** разнообразные изобразительные и технические приёмы и средства дизайн-проектирования	понимает классификацию шрифтов, вёрстки текста, работы с текстовыми элементами на макете	0-1	
		разнообразные изобразительные приемы и средства при создании иллюстрации, коллажированию и т.д	0-1	
	создавать целостную композицию на плоскости, в объеме и пространстве;	создавать оригинальные иллюстрации или фон, в зависимости от задания	0-1	
	создавать цветовое единство;	использует цветовую гармонию при создании дизайн-макета в соответствии с целевой аудиторией	0-1	
ПК 2.5	**Умения:** выполнять комплектацию необходимых составляющих дизайн-макета для формирования дизайн-продукта	осуществляет сохранение программных приложений для хранения и передачи файлов-макетов графического дизайна согласно ТЗ	0-1	
		выполняет сохранение в указанном формате PDF согласно ТЗ	0-1	
		выставляет ICC профиль для составляющих дизайн-макета	0-1	
ОК01. Выбирать способы решения задач профессиональной деятельности, применительно к различным контекстам;		распознавать задачу и/или проблему в профессиональном и/или социальном контексте;	0-1	
		анализировать задачу и/или проблему и выделять её составные части	0-1	
ОК02. Осуществлять поиск, анализ и интерпретацию информации, необходимой для выполнения задач профессиональной деятельности;		определять необходимые источники информации;	0-1	
		структурировать получаемую информацию;	0-1	
ОК03.Планировать и реализовывать собственное профессиональное и личностное развитие.		применять современную профессиональную терминологию;	0-1	
ОК05. Осуществлять устную и письменную коммуникацию на государственном языке с учетом особенностей социального и культурного контекста,		грамотно излагать свои мысли при ответе на вопросы	0-1	
ОК09. Использовать информационные технологии в профессиональной деятельности;		применять средства информационных технологий для решения профессиональных задач;	0-1	
		итого	24	

Тест по МДК 02.03 Многостраничный дизайн

Инструкция

- Внимательно прочитайте задание. Вам предлагается ответить на 24 вопроса. В тесте имеются задания на соотнесение, на выбор правильного ответа, на исключение лишнего и т.д.
- Время выполнения задания – 30 минут

1. Версткой называется:

А) изготовление готовых печатных форм
Б) производственный процесс составления монтажа книжных, журнальных и газетных полос
В) орфографическая и синтаксическая проверка текста
Г) совмещение строк основного текста на полосах между собой

2. Отметьте два верных варианта. К непериодическим печатным изданиям относятся…

А) газета;
Б) буклет;
В) брошюра;
Г) журнал.

3. Книгой называют

А) текстовые издания объемом более 48 страниц, в твердой или мягкой обложке
Б) разовое или периодическое издание для широкого круга читателей, либо это имиджевые, дорогостоящие издания для формирования положительного отношения у Вашей целевой аудитории
В) организационная, информационная, коммуникационная, юридическая литература

4. Брошюра - это:

А) непериодическое текстовое книжное издание объемом свыше 4, но не более 48 страниц, соединенных между собой при помощи шитья, скрепкой или ниткой
Б) все ответы не верны
В) непериодическое листовое издание в виде одного листа печатного материала, сфальцованного в 2 и более сгибов так, что их читают или рассматривают, раскрывая как ширму
Г) бумажный лист, как правило формата А4 и менее, содержащий элементы фирменного стиля или информацию постоянного характера (накладные, акты и т.п.); предназначен для последующего заполнения

5. Бланк - это:

А) периодичное, временное или разовое издание обычно на не сшитых листах с разнообразными текстовыми и изобразительными материалами небольшого объема.
Б) бумажный лист, как правило формата А4 и менее, содержащий элементы фирменного стиля или информацию постоянного характера (накладные, акты и т.п.); предназначен для последующего заполнения.
В) непериодическое листовое издание в виде одного листа печатного материала, сфальцованного в 2 и более сгибов так, что их читают или рассматривают, раскрывая как ширму.
Г) непериодическое текстовое книжное издание объемом свыше 4, но не более 48 страниц, соединенных между собой при помощи шитья скрепкой или ниткой.

6. Буклет - это:

А) бумажный лист, как правило формата А4 и менее, содержащий элементы фирменного стиля или информацию постоянного характера (накладные, акты и т.п.); предназначен для последующего заполнения.
Б) непериодическое текстовое книжное издание объемом свыше 4, но не более 48 страниц, соединенных между собой при помощи шитья скрепкой или ниткой.
В) периодичное, временное или разовое издание обычно на не сшитых листах с разнообразными текстовыми и изобразительными материалами небольшого объема.
Г) непериодическое листовое издание в виде одного листа печатного материала, сфальцованного в 2 и более сгибов так, что их читают или рассматривают, раскрывая как ширму.

7. Газета - это:

А) периодичное, временное или разовое издание обычно на не сшитых листах с разнообразными текстовыми и изобразительными материалами небольшого объема.
Б) непериодическое листовое издание в виде одного листа печатного материала, сфальцованного в 2 и более сгибов так, что их читают или рассматривают, раскрывая как ширму.
В) бумажный лист, как правило формата А4 и менее, содержащий элементы фирменного стиля или информацию постоянного характера (накладные, акты и т.п.); предназначен для последующего заполнения.
Г) непериодическое текстовое книжное издание объемом свыше 4, но не более 48 страниц, соединенных между собой при помощи шитья скрепкой или ниткой.

8. Дополните определение, сфальцованный (сложенный) в определенном порядке печатный лист формирует …, которая в зависимости от количества сгибов образует число полос многостраничного издания

А) полоса набора.
Б) тетрадь
В) формат полосы
Г) Поля страницы

9. Дополните определение, оттиск на бумаге сверстанных материалов, ограниченная пустым пространством полей часть страницы, в пределах которого размещают все тексты и иллюстрации, называется …

А) полоса набора.
Б) тетрадь
В) формат полосы
Г) Поля страницы

10. Дополните определение, ….— это свободные от печати пространства вокруг полосы набора. Каждая страница имеет четыре поля

А) полоса набора.
Б) тетрадь
В) формат полосы
Г) Поля страницы

11. Определяет дизайн будущего макета, является шаблоном для размещения элементов …

А) модульная сетка;
Б) направляющие;
В) таблица;
Г) фреймы.

12. Гарнитура - это?

А) набор из одного или нескольких шрифтов в одном или нескольких размерах и начертаниях, имеющих стилевое единство рисунка и состоящих из определённого набора типографских знаков
Б) избирательное изменение интервала между буквами в зависимости от их формы

13. Кернингом называют?

А) избирательное изменение интервала между буквами в зависимости от их формы
Б) набор из одного или нескольких шрифтов в одном или нескольких размерах и начертаниях, имеющих стилевое единство рисунка и состоящих из определённого набора типографских знаков
В) равномерное изменение расстояния между буквами (межбуквенных пробелов)

14. Трекинг используется для того, чтобы создать

А) равномерное изменение расстояния между буквами и применяется к группе символов (слово, строка, абзац)
Б) регулирующее расстояние между знаками в определенных парах («AV», «TA» и пр.)

15. Иллюстрации - это ?

А) рисунок, поясняющий текст
Б) фотография, поясняющая текст
В) рисунок, фотография, гравюра или другое изображение, поясняющее текст

16. Мастер-шаблон используем для того, чтобы

А) упростить работу дизайнера по созданию страниц с одинаковым оформлением в автоматическом режиме
Б) предоставить начинающему дизайнеру варианты оформления многостраничных изданий
В) создать стили таблиц

17. Сноска в книге - это

А) библиографическая ссылка
Б) помещаемые внизу страницы примечание, библиографическая ссылка, перевод иноязычного текста
В) помещаемые внизу страницы примечание, библиографическая ссылка, перенос иноязычного текста, связанное с основным текстом знаком сноски

18. Оглавление - это

А) перечень глав
Б) указатель заголовков издания, отражающий рубрикацию произведения и ускоряющий поиск частей издания.
В) первая страница книги с параграфами

19. Многоколоночная верстка

А) верстка текста в журналах и газетах
Б) сложная верстка полос издания в две колонки и более

20. Что берегся за основу модульной сетки?

А) «пробельный шаг» и модуль
Б) модуль
В) охранная зона логотипа

21. Что такое модуль?

А) базовая единица измерения, которая условно делит печатную область на равные части по длине и высоте
Б) соотношение длины и ширины на печатной области
В) печатная область, поделенная на равные части по длине и высоте

22. Фальцовка – это …

А) обработка сгиба;
Б) подготовка к печати;
В) складывание листа;
Г) процесс формирования книжного блока.

23. В книжной верстке колонтитул и колонцифра?

А) такого же размера как основной текст
Б) на 2 pt меньше чем основной текст
В) на 2 pt больше чем основной текст

24. Фронтиспис - это

А) Рисунок, который занимает всю страницу книжки;
Б) иллюстрация для книги печатается на отдельном плотном листе бумаги и приклеивается к левой стороне первого книжного блока, разворота титульного листа перед первой страницей текстового материала.
В) Изображение, занимающее разворот издания;
Г) Тематическое изображение, обрамленное текстом.

25. Форзац - это.

А) первая страница книги;
Б) лист, который соединяет книжный блок и переплётную крышку;
В) последняя страница книги;

26. Шмуцтитул - это?

А) специальная страница, предваряющая раздел книги. (название этой части или главы, эпиграф)
Б) последняя страница книги, предваряющая послесловие (название этой части или главы, эпиграф)
В) название страница книги перед выпускными данными;

27. Что такое интерактивный дизайн?

А) Дизайн различных (в том числе многостраничных) изданий и мобильных приложений, включающий создание интерактивных элементов и взаимодействие со зрителем

Б) дизайн мобильных приложений, включающий создание интерактивных элементов и взаимодействие со зрителем

28. Нужны ли в документах, предназначенных для размещении в сети интернет вылеты за обрез?

А) да

Б) нет

29. Какой цветовой режим необходимо активизировать для документов, предназначенных для размещения в сети интернет?

А) CMYK

Б) RGB

В) Grayscale

30. Можно ли в Adobe InDesign использовать оверпринт?

А) да

Б) нет

31. Где ставятся колонтитулы и колонцифры?

А) на странице

Б) на слое

В) мастер-шаблоне

32. Колонцифры:

А) могут обозначать все перечисленные признаки

Б) обозначают номера страниц

В) обычно помещаются на одну строку с колонтитулом

Г) могут служить элементом дизайна страницы

33. Нужно ли учитывать «вылет за обрез» в печатных изданиях?

А) да

Б) нет

34. Должны ли совпадать Actual PPI (Фактический PPI**) и Effective PPI (**Эффективный PPI**) изображений в InDesign?**

А) да

Б) нет

35. Ко всему тексту задастся абзацный отступ. Он зависит:

А) от кегля и длины строки: минимальный размер — кегельная (2 знака), а длинных строчках кегельных (4 знака);

Б) от кегля; минимальный размер — кегельная (2 знака), а длинных строчках кегельных (4 знака);

В) от длины строки; минимальный размер — кегельная (2 знака), а длинных строчках кегельных (4 знака);

36. Интерлиньяж - это.

А) междустрочный продел;

Б) шрифт;

В) алфавит;

Г) иероглифы.

37. Первая буква начала главы, книги, раздела, которая имеет существенно больший размер, чем остальные, используется как элемент оформления, называется :

А) заглавная.

Б) Буквица.

В) Выноска.

Г) титул.

38. Втяжка - это?

А) расстояние между абзацами;

Б) отступы «слева» и «справа»;

В) текстовый блок, который набирается с отступом слева и справа;

Г) отступ первой строки.

39. Отбивки - это?

А) расстояние между абзацами;

Б) отступы «слева» и «справа»;

В) расстояние между словами;

Г) отступ первой строки.

40. Небольшие фрагменты текста длиной в одно-два предложения, которые выделяются шрифтом и располагаются в разрыве основной колонки или на поле страницы, называются…

А) втяжки;

Б) колонтитулы;

В) выноски;

Г) литеры

41. Вывод на принтер страниц подготовленного макета в определенном порядке, называется …

А) параметры печати;

Б) спуск полос;

В) фальцовка;

Г) биговка.

Критерии оценки теста по *МДК 02.03 Многостраничный дизайн*

42-38 балла- оценка «отлично»

37-32 баллов – оценка «хорошо»

31-24 баллов – оценка «удовлетворительно»

Бланк ответа

№ вопроса	1	2		3	4	5	6	7	8	9	10	11	12	13	14	15	16	17	18	19	20
№ ответа																					
№ вопроса	21	22	23	24	25	26	27	28	29	30	31	32	33	34	35	36	37	38	39	40	41
№ ответа																					

Практическое задание по МДК 02.03 Многостраничный дизайн

Инструкция

– Внимательно прочитайте задание. Время выполнения задания – 60 минут

Введение

Студия семейной фотографии «Объектив» предлагает обучение фотографии детей и их родителей. Для привлечения аудитории студия решила выпустить книгу скидочных купонов на мастер-классы и фотокурсы.

Задание

Вам необходимо разработать и подготовить к печати внутренний блок для книги скидочных купонов студии на мастер-классы, включающий разработанный фирменный паттерн или элемент авторской графики, предложенные иллюстрации и текст с соблюдением правил верстки и психологического восприятия соответствующей целевой аудитории. Условием является размещение одного купона на отдельном листе.

Программа: Adobe InDesign

Обязательные элементы Внутренний блок:

- Текст из файла «Внутренний блок.rtf».
- Иллюстрации из папки «Фото».
- Колонцифры.
- Рубрики.

Технические ограничения Внутренний блок

- Размер страницы 160 × 110 мм.
- Цвета: CMYK.
- Припуски под обрезку 5 мм.
- Работа с мастер-шаблон (паттерн)
- Авторская графика
- Стили параграфа (весь текст).
- Разрешение изображений: 300 dpi.
- Возможные форматы картинок: .tif, .psd, .ai, .eps. Картинки в формате .jpg не принимаются.
- Линкованность вставленных элементов.
- ICC Профиль: Uncoated Fogra 29 (ISO 12647-2:2004).
- Overprint при использовании черного цвета.

Выходные файлы:

- Файл PDF-X/3: 2003 под названием «внутренний_блок.pdf» со спуском полос с метками сгиба и реза с учетом припусков под обрез.
- Макет должен быть сложен и скреплен.

ИНСТРУКЦИИ

Создайте папку под названием Фамилия.

Эта папка должна включать следующие подпапки:

- Папка с именем «Оригинал» должна содержать все файлы, используемые для разработки вашего проекта, правильно организованные (шрифты, ссылки и т. д.).
- Папка с названием «финал» должна содержать все конечные файлы. Вы должны сохранить, как это требуется в задачах.

Файл формата jpg не принимаются. Допустимы только следующие форматы файлов .TIFF / .EPS / .AI / .PSD / INDD

Любой файл, неправильно названный и имеющий неправильный путь сохранения, не будут оценен.

Не забудьте обозначить распечатанные и собранные работы номером своего рабочего места!

Лист оценивания *МДК 02.03 Многостраничный дизайн*

		Фамилия Имя				
Оцениваемые компетенции		**Оцениваемые показатели**				
ОК 01	Идея и оригинальность проекта	Не распознал задачу, не соответствует брифу (надо доработать, отсутствует креативность)	0			
		Анализировал задачу, выделял ее составные части. стандартное решение, стандарт который может принять индустрия (минимум креативности)	1			
	Понимание целевого рынка	отсутствует понимание целевой аудитории, продукт не сформирует спрос, не владеет актуальными методами работы	0			
		есть понимание целевой аудитории или возможен спрос на продукт, владеет актуальными методами работы	1			
ОК 02	Единство и связь между всеми страницами	Не смог структурировать получаемую информацию, взаимосвязь отсутствует или минимальна	0			
		Структурировал получаемую информацию, взаимосвязь присутствует в некоторых элементах на продуктах	1			
		Структурировал получаемую информацию Взаимосвязь достаточная, есть необходимое количество элементов связывающих продукты между собой	2			
ОК 03	Качество визуальной композиции используемое в типографике	предложенное типографическое решение не соответствует или выбор шрифта с бедной визуализацией с применением минимальных навыков форматирования,	0			
		Присутствует форматирование основных текстов, подобранный шрифт читаем	1			
		предложенное типографическое решение разборчиво. Уместно с наличием достаточных навыков форматирования.	2			
	Качество визуальной композиции используемое в цветовом решении проекта	предложенное цветовое решение бедное и неэффективное	0			
		Присутствует минимальное использование навыков цветовой гармонии и баланса	1			
		предложенное достаточная цветовая гармония и баланс	2			
ПК 2.3	Технические параметры создания продукта:	Размер: 160*110мм	0,50			
		4 разворота	0,50			
		блиды 5 мм	0,50			
		Полное соответствие текста из файла	0,50			
		наличие всех указанных элементов в задании: текст, фото колонцифры, рубрики	0,50			
		использование таблиц стилей, стиль параграфа	0,50			
		шаблон страниц (паттерн, колонцифры)	0,50			
ПК 2.4	Знание технических параметров при печати:	Цветовой режим : CMYK	0,50			
		оверпринт при необходимости	0,50			
		линкованность вставленных элементов	0,50			
		с метками реза с учетом припусков под обрез	0,50			
		Разрешение изображений в соответствии с требованиями 300 dpi	0,50			
ПК 2.5	Сохранение и формат файла	Профиль ICC в соответствии с заданием под не мелованную бумагу Fogra	0,50			
		Сохранение в указанном формате PDF согласно задания файл PDF/X3:2003	0,50			
		все файлы сохранены в требуемом формате: рабочий файл под название «внутренний блок»	0,50			
		Наличие правильной структуры папок (\Фамилия\ (Оригинал Финал)	0,50			
	Спуск полос и печать	выполнен спуск полос	0,50			
		выполнена печать	0,50			
		правильно, качественно выполнена печать	1			
		Итого	18			
		Оценка				

Практическое задание по МДК 02.04 Дизайн упаковки

Инструкция

- Внимательно прочитайте задание.
- Выбрать один правильный ответ
- Время выполнения задания – 20 минут

1. К свойствам упаковки относятся:

А. Защитные, потребительские, рекламно-эстетические;
Б. Защитные, потребительские, рекламно-эстетические, экологические,
В. Потребительские, рекламно-эстетические, экологические;
Г. Защитные, рекламно-эстетические, экологические;

2. К функциям упаковки относятся:

А. Сохранность товара, маркировка,
Б. Целостность, маркировка;
В. Удобство потребления;

3. Требования к упаковке определяют:

А. Надежность, совместимость, взаимозаменяемость, эстетические свойства, экономические;
Б. Безопасность, надежность, совместимость, взаимозаменяемость, эстетические свойства, экономические,
В. Безопасность, совместимость, взаимозаменяемость, эстетические свойства, экономические;
Г. Безопасность, надежность, взаимозаменяемость, эстетические свойства, экономические;

4. Средства дизайна упаковки:

А. Шрифт;
Б. Композиция;
В. Цвет;
Г. Все варианты верны,

5. Соразмерность композиции в упаковке предполагает:

А. Сбалансированность частей и целого вокруг пространственных осей;
Б. Соотношение но размеру частей композиции между собой и с целым, достигается благодаря удачно найденным пропорциям и масштабу упаковки,
В. Повторение целого в его частях макета упаковки как ведущий принцип;
Г. Зрительное равновесие неравных элементов композиции макета упаковки;

6. Процесс переработки использованных изделий, упаковки, тары или отходов производства продукции, которые могут быть использованы в последующем технологическом процессе в качестве вторичного сырья как исходные материалы или для получения энергии с применением соответствующих технологий - это:

А. Оптимизация затрат;
Б. Утилизация,
В. Вторичная переработка;

7. Носитель символики бренда, инструмент выделения бренда из конкурентного окружения, носитель идеологии бренда, важный информационный носитель, сообщение ключевых ценностей и свойств продукта, формирование визуальной культуры:

А. Функции упаковки;
Б. Задачи упаковки,
В. Свойства упаковки;

8. По механической устойчивости и прочности применяемых материалов, которые обусловливают степень сохраняемости товаров, упаковку подразделяют на:

А. Жесткую, полужесткую и мягкую,
Б. Твердую, средней твердости и мягкую;
В. Ни один ответ не является правильным.

9. «Выпуск за обрез» в процессе создания макета упаковки:

А. Создается в том случае, если заказчик прописывает его отдельно в техническом задании;
Б. Создается дизайнером, разрабатывающим макет упаковки,
В. Создается непосредственно в типографии перед спуском на печать;

10. В каком формате нужно сохранить файл макета упаковки в процессе предпечатной подготовки, чтобы у типографии не было проблем при открытии и печати файла:

А. cdr, ai;
Б. pdf, ai;
В. ai, pdf
Г. eps, pdf

11. Нужно ли переводить шрифты основного рабочего макета упаковки в кривые, если заказчик подтвердил, что информация в файле корректная, дизайн заказчика устраивает, то файл можно сдавать в типографию:

А. Да;
Б. Нет;
В. Да, но нужно в любом случае оставлять вариант с «живыми» шрифтами

12. Цветовой режим макета упаковки должен быть:
А. RGB;
Б. LAB;
В. Grayscale;
Г. CMYK

13. Пантонный веер это:
А. Каталог эталонов цветов;
Б. Цветовой справочник Pantone;
В. Оба варианта верны,
Г. Нет правильного ответа;

14. «Биговка» это:
А. Линия реза;
Б. Термин, обозначающий место склейки;
В. Нет правильного ответа;
Г. Линия, обозначающая, где на макете должен быть сгиб

15. Dielein (слой кроя) в макете, готовом к печати:
А. Содержит линии реза в цвете 100% black;
Б. Содержит линии реза в цвете PANTONE (100% magenta);
В. Содержит линии реза в цвете C30% M30% Y30% K100%;

16. Должны ли элементы дизайна «выходить» за линию реза в картонной упаковке?
А. Нет, это ошибка;
Б. Да, всегда,
В. Всегда, когда это прописано в техническом задании

17. Печать фольгой:
А. Добавляет металлический или специальный цветовой эффект на часть упаковки,
Б. Вырезает часть поверхности упаковки, чтобы создать эффект окна;
В. Добавляет несколько слоев на поверхность упаковки, чтобы добавить глянец и придать защитные свойства упаковке;
Г. Создает несколько приподнятый или утопленный участок на поверхности упаковки, что придает 3Д эффект плоской графике;

18. Ламинирование:
А. Добавляет металлический или специальный цветовой эффект на часть упаковки;
Б. Вырезает часть поверхности упаковки, чтобы создать эффект окна;
В. Добавляет несколько слоев на поверхность упаковки, чтобы добавить глянец и придать защитные свойства упаковке,
Г. Создает несколько приподнятый или утопленный участок на поверхности упаковки, что придает 3Д эффект плоской графике

19. Высечка:
А. Добавляет металлический или специальный цветовой эффект на часть упаковки;
Б. Вырезает часть поверхности упаковки, чтобы создать эффект окна,
В. Добавляет несколько слоев на поверхность упаковки, чтобы добавить глянец и придать защитные свойства упаковке;
Г. Создает несколько приподнятый или утопленный участок на поверхности упаковки, что придает 3Д эффект плоской графике

20. Тиснение (дефоссировка)
А. Добавляет металлический или специальный цветовой эффект на часть упаковки;
Б. Создает несколько приподнятый или утопленный участок на поверхности упаковки, что придает 3Д эффект плоской графике,
В. Добавляет несколько слоев на поверхность упаковки, чтобы добавить глянец и придать защитные свойства упаковке;
Г. Вырезает часть поверхности упаковки, чтобы создать эффект окна.

21. Это макет коробки

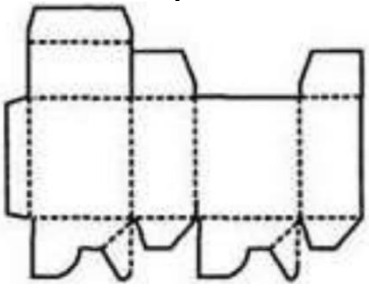

А. С дном замкового типа;
Б. Типа аэроплан,
В. Коробка со склеиваемым дном и возможностью многократного закрывания;
Г. Коробка со склеиваемым дном и язычком типа «Ван Бурен»

22. Это макет коробки

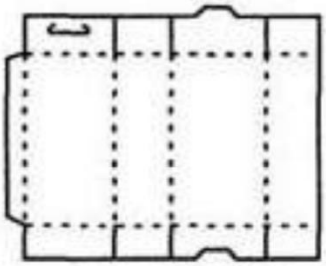

А. С дном замкового типа;
Б. Типа аэроплан,
В. Коробка со склеиваемым дном и возможностью многократного закрывания;
Г. Коробка со склеиваемым дном и язычком типа «Ван Бурен»

23. Если заказчик собирается печатать упаковку на классической крафтовой бумаге, Вы предложите ему:
А. Дизайн базирующийся на незатейливой векторной графике с ограниченным набором цветов;
Б. Дизайн базирующийся преимущественно на растровой графике с использованием красочных фотографий и иллюстраций

24. Появление современной упаковки связывают с:
А. Возникновением супермаркетов и самообслуживания в них;
Б. Возникновением массового спроса на товары и услуги,
В. Развитием технологий в промышленном производстве и появлением новых материалов;
Г. Все ответы верны.

25. Влияет ли плотность и качество бумаги на дизайн упаковки
А. Да, так как краски по-разному «ведут себя» на бумаге высокой и низкой плотности;
Б. Нет, разница несущественна

26. Размер и расположение места под дату производства и упаковки:
А. Задается дизайнером произвольно и зависит только от концепции дизайна и пожеланий заказчика;
Б. Зависит от оборудования и производственного процесса как самой типографии так и производственного процесса самого производителя.

27. Мелованной называется:
А. Бумага в состав которой входит натуральный мел;
Б. Гладкая бумага высокой плотности, используемая для производства глянцевых журналов, презентационных каталогов, буклетов и других материалов, для которых важна яркость красок и приятный внешний вид.

28. Маркировка это
А. Текст, условные обозначения или рисунок, нанесенные на товарные/кассовые чеки, упаковку;
Б. Текст, нанесенный на товарные/кассовые чеки, упаковку
В. Условные обозначения или рисунок, нанесенные на товарные/кассовые чеки, упаковку

Бланк ответа

№ вопроса	1	2	3	4	5	6	7	8	9	10	11	12	13	14
№ ответа														
№ вопроса	15	16	17	18	19	20	21	22	23	24	25	26	27	28
№ ответа														

Критерии оценки теста по *МДК 02.04 Дизайн упаковки*

28-25 балла- оценка «отлично»
24-21 баллов – оценка «хорошо»
20-16 баллов – оценка «удовлетворительно»

Практическое задание по МДК 02.04 Дизайн упаковки

Вариант 1

Разработайте варианты упаковок для туалетной воды (для молодых и уверенных в себе женщин), Определите форму упаковки, материал, из которого она будет выполнена, ее фактуру и цвет, функциональные приспособления для удобства пользования товаром;.

Предложения относительно упаковки.

Упаковка для туалетной воды для молодых и уверенных в себе женщин:

- коробочка красного цвета для флакона в виде женской фигурки (красный цвет психологи связывают с уверенностью и даже агрессией);
- материал – основа картонная, отделка – бархатистая, приятная на ощупь поверхность;
- флакон с туалетной водой должен хорошо держаться в коробке;
- информация в виде маркировке должна отражать: наименование товара – туалетная вода, название туалетной воды, наименование фирмы – производителя туалетной воды, страна изготовления, информация о подверженности пользователя аллергическим реакциям, химический состав пр.

Вариант 2

Разработайте варианты упаковок для ювелирных украшении для мужчин. Определите форму упаковки, материал, из которого она будет выполнена, ее фактуру и цвет, функциональные приспособления для удобства пользования товаром; содержание маркировки товара и ее расположения на упаковке.

Предложения относительно упаковки.

Ювелирные украшения для мужчин (допустим, запонки):

- футляр в виде футбольного мяча;
- материал футляра: основа – пластик, поверхность – матерчатая бархатистая, цвет – темный, фактура – имитация футбольного мяча;
- содержание маркировки: наименование товара – запонки, название модели запонок, наименование фирмы – изготовителя, страна изготовления, наименование материала, из которого изготовлены запонки.

Вариант 3

Разработайте варианты упаковок для шоколадного драже (монетки) для детей (взрослых).

Определите форму упаковки, материал, из которого она будет выполнена, ее фактуру и цвет, функциональные приспособления для удобства пользования товаром.

Предложения относительно упаковки.

Шоколадное драже (монетки) для детей (взрослых):

- материал для упаковки каждой шоколадной монеты – цветная фольга, все монетки помешаются в пластиковую прозрачную емкость;
- содержание маркировки каждой монеты: одна сторона – «номинал», вторая сторона – название торговой марки производителя конфет;
- содержание маркировки пластиковой емкости: производитель, страна производства, количество «монет» в упаковке, вес-нетто, вес-брутто, состав, калорийность 100 грамм продукции и пр.

Вариант 4

Разработайте варианты упаковок для детского конструктора. Определите форму упаковки, материал, из которого она будет выполнена, ее фактуру и цвет, функциональные приспособления для удобства пользования товаром;.

Предложения относительно упаковки.

Детский конструктор:

- материал – прозрачный пластик; это материал, с одной стороны, легкий, а с другой – не настолько недолговечный, как картон; пластиковая коробка может иметь пазы для крепления деталей конструктора, хранящегося в несобранном состоянии;
- цвет упаковки – самый яркий, бросающийся в глаза;
- желательно, чтобы пластиковая коробка имела информацию в виде рисунков – результатов сборки;
- маркировка: наименование товара – детский конструктор; название конструктора; наименование фирмы-производителя; страна производства; возраст ребенка, для которого предназначен конструктор; вес; химический состав материала, из которого изготовлен конструктор; и т.д.

Вариант 5

Разработайте варианты упаковок для Набора ниток для вышивания. Определите форму упаковки, материал, из которого она будет выполнена, ее фактуру и цвет, функциональные приспособления для удобства пользования товаром.

Предложения относительно упаковки.

Набор ниток для вышивания:

- материал – картонная коробка, разделенная перегородками для удобного хранения ниток; внутренняя сторона крышки для коробки выполнена в виде подушечки для временного хранения иголок во время вышивания;
- на коробку целесообразно нанести бумажное изображение узоров, которые можно вышить, используя купленные нитки для вышивания;
- маркировка: наименование товара – нитки для вышивания; перечень расцветок ниток; фирма – изготовитель; материал, из которых изготовлены нитки; химический состав; толщина ниток и пр.

Лист оценивания практического задания по МДК 02.04 Дизайн упаковки

Оцениваемые компетенции	Оцениваемые показатели	0-1
ПК 2.1. Планировать выполнение работ по разработке дизайн-макета на основе технического задания.	распределять время на выполнение поставленных задач;	
	определять место хранения и обработки разрабатываемых макетов;	
	Соблюдение техники безопасности	
	Организация рабочего места	
ПК 2.2. Определять потребности в программных продуктах, материалах и оборудовании при разработке дизайн-макета на основе технического задания.	Выбирать материалы и программное обеспечение с учетом их наглядных и формообразующих свойств;	
	Размер упаковки соответствует наличие вместимости	
ПК 2.3. Разрабатывать дизайн-макет на основе технического задания.	Наличие всех указанных элементов в задании	
	Цветовой режим: CMYK	
	Наличие обязательных слоев	
ПК 2.4 Осуществлять представление и защиту разработанного дизайн-макета	Линкованность вставленных элементов	
	Метками реза с учетом припусков под обрез	
ПК 2.5 Осуществлять комплектацию и контроль готовности необходимых составляющих дизайн-макета для формирования дизайн-продукта.	Профиль ICC в соответствии с заданием под не мелованную бумагу Fogra	
	Сохранение в указанном формате PDF согласно задания	
	Выполнена печать развёртки упаковки	
	Собрана упаковка	
ОК01. Выбирать способы решения задач профессиональной деятельности, применительно к различным контекстам;	Идея и оригинальность проекта, анализировал задачу, выделял ее составные части. стандартное решение, стандарт который может принять индустрия	
	Понимание целевого рынка. есть понимание целевой аудитории или возможен спрос на продукт, владеет актуальными методами работы	
ОК02. Осуществлять поиск, анализ и интерпретацию информации, необходимой для выполнения задач профессиональной деятельности;	оценивать практическую значимость результатов поиска;	
	оформлять результаты поиска, правильно и качественно выполнена упаковка	
ОК03.Планировать и реализовывать собственное профессиональное и личностное развитие.	Качество визуальной композиции при создании цветового единство упаковки	
	Качество визуальной композиции при создании целостной композиции упаковки	
ОК09. Использовать информационные технологии в профессиональной деятельности;	применять средства информационных технологий для решения профессиональных задач;	
	использовать современное программное обеспечение	
	итого	23

Практическое задание по учебной практике

Модуль ФИРМЕННЫЙ СТИЛЬ И КОРПОРАТИВНЫЙ ДИЗАЙН (3 часа)

Наполнение

Этот тестовой проект состоит из следующей документации:

Текстовой файл: модуль 1_text

Медиа-графика: папка «Медиа»

Представление

О компании

О БРЕНДЕ

Гильдия адвокатов «Равновесие» - это команда опытных правозащитников с блестящей деловой репутацией. Мы всегда готовы оказать квалифицированную юридическую помощь, предложить оптимальное решение или дать совет. Десятки специалистов работают с клиентами ежедневно, активно используя возможности современных средств коммуникации. Анализируя судебную практику, изучая научные труды лучших юристов России и Запада, правозащитники оттачивают мастерство, чтобы вновь и вновь отстаивать Ваши интересы!

Закон – наша сила! Знание – инструмент!

Ежедневно в коллегию обращаются за помощью десятки россиян. Каждое выигранное дело – это маленькая победа, приближающая нас к главной цели – справедливому и развитому обществу.

Россияне должны быть уверены в непоколебимости предоставленных им прав. Мы считаем обеспечение интересов предпринимателей, компаний, обычных граждан главной своей задачей. Ответственность, качество и своевременность – таковы принципы юридической помощи.

Адвокаты и юристы обладают учеными степенями и многолетней судебной практикой. Их квалификация подтверждена дипломами государственного образца, а также множеством грамот и благодарных отзывов.

Возрастная категория – работающая часть населения страны со средним достатком.

ОПИСАНИЕ ПРОЕКТА И ЗАДАЧ

Задание 1: Дизайн логотипа Illustrator

Направление

Логотип должен быть создан в строгом стиле.

Мы хотим получить логотип с иконкой, который гармонично включён в типографическую композицию и отражает деятельность компании.

ПРЕДПОЧТЕНИЕ ПО ЦВЕТУ

Используйте ассоциативные цвета, которые связаны с надёжностью, стабильностью. Категорически запрещаются оттенки красного цвета.

Обязательные элементы:

- Текст: модуль 1_text

Технические ограничения:

- Вы можете использовать до двух плашечных цветов для создания первой цветной версии логотипа
- Вы можете использовать до двух триадных цветов для создания второй цветной версии логотипа
- Вы можете использовать только 100% черный цвет для создания черно-белой версии логотипа и его выворотки в одном файле
- Логотип должен иметь иконку.
- Треппинг 0,2 pt если логотип будет иметь пересекающие заливочные области

Выходные файлы:

- Один PDF для цифровой печати без меток реза и блидов – один файл формата А4 для всех версий логотипа
- EPS файл для каждой версии логотипа

Задание 2: Бланк компании Illustrator или InDesign

Вашему вниманию необходимо разработать бланк для использование его компании в делопроизводстве

Обязательные элементы:

- Логотип (задание 1)
- Текст: модуль 1_text.docx

Технические параметры:

Формат: А4 односторонняя

Блиды: 3 мм

Цвет: CMYK

Вы можете использовать паттерн или графические элементы

Треппинг и оверпринт (если требуется)

Выходные файлы:

- один финальный файл PDF/X-1a:2003 (с блидами, метками реза)
- один рабочий файл AI или INDD

Задание 3: галстук для сотрудников Illustrator или Photoshop

Вы должны сделать визуальный дизайн галстука, для создание визуализации используйте предоставленный шаблон из папки медиа. Вы можете оставить его в виде картинки или преобразовать в вектор

Обязательные элементы:

Логотип (задание 1)

Фирменный паттерн

Технические параметры:

- Формат А5
- Цвета: CMYK

Выходные файлы:

- одна файл формата EPS

Презентация проекта

финальная композиция формата А3 из указанных далее:

- все версии логотипа,
- бланк
- галстука для сотрудников.

Композиция должна быть сохранена в формате PDF для цифровой печати под названием «Печать» в папке Фамилия_Модуль1. Распечатана и наклеена на презентационную доску, обрезанная по формату А3 распечатки

ИНСТРУКЦИИ

Создайте папку на рабочем столе под названием Фамилия_Модуль1.

Эта папка должна содержать следующие вложенные папки “Задание 1, задание 2, задание 3» .

Файл формата jpg не принимаются.

Допустимы только следующие форматы файлов .TIFF / .EPS / .AI / .PSD / INDD

Модуль 4 Дизайн упаковки (3 часа)

Наполнение

Этот тестовой проект состоит из следующей документации:

Текстовой файл: Модуль 4_text.docx

Медиа-графика: папка «Медиа»

Представление

О БРЕНДЕ

Avon - компания, которая наносит тушь на ресницы и даёт пищу на столы, которая одной рукой борется с морщинами и другой – с раком груди. Компания, которая задаёт цену идеальным губам и всё же не молчит, а говорит «НЕТ» домашнему насилию и «ДА» финансовой независимости женщин. Это компания не только открывает двери в мир красоты, но и предлагает новые возможности для самореализации.

Компания Avon предлагает дополнительный заработок более чем 6 млн независимых представителей в 120 странах мира, где годовой оборот составляет более 10 миллиардов долларов США.

ОПИСАНИЕ ПРОЕКТА И ЗАДАЧ

Задание 1: Дизайн упаковки для духов Illustrator

Вам предстоит разработать дизайн бесклеевой упаковки с вырубкой для туалетной воды, состоящей из двух частей (основание и крышка), который является новым продуктом компании Avon. Название - "Чёрная роза". Сочетание нежнейшего аромата лепестков роз с сандаловым деревом придаёт пикантность любой женщине или девушке в возрасте от 17 до 35 лет в романтический час. На верней части упаковки (крышки) должен присутствовать фрагмент авторской паттерной заливки.

Технические ограничения:

- Размер флакона туалетной воды 50*50*100 мм (вы можете использовать два листа для разработки нижней и верхней части упаковки)
- Логотип из предложенного документа брендбука компании (смотри папку Медиа)
- QR-код (текстовый) размер 30 мм 100% черный измеряться будет по черному прямоугольнику
- Цветовая модель pantone не более 2 цветов (фирменная палитра из предложенного документа брендбука компании)
- Припуски под обрезку 5 мм
- Штрих-код с разрешением 300 dpi и размером 35 мм по горизонтали 100% чёрный
- Треппинг 0,2 pt при необходимости
- оверпринт при необходимости
- контур вырубки и линии сгиба плашечным цветом Magenta под названием “вырубка” согласно технологии на слое под названием “вырубка”

Выходные файлы:

- Файл PFDx4-2010 со отдельным слоем для вырубки и линий сгиба.
- Рабочий файл AI
- Результат должен быть распечатан на листах формата А3 и смакетирован (вы можете масштабировать в зависимости от вашего дизайна развертки). Результатом является 3d макет коробки

ИНСТРУКЦИИ

- Создайте папку на рабочем столе под названием Фамилия_Модуль4
- Эта папка должна содержать следующие вложенные папки “Задание 1”.
- Допустимы только следующие форматы файлов .TIFF / .EPS / .AI / .PSD / INDD/

ЛИСТ ОЦЕНИВАНИЯ ПРАКТИЧЕСКОГО ЗАДАНИЯ ПО УЧЕБНОЙ ПРАКТИКЕ

Лист оценивания модулю Фирменный стиль и корпоративный дизайн

	Фамилия Имя			
Оцениваемые компетенции	**Оцениваемые показатели**			
ОК01. Выбирать способы решения задач профессиональной деятельности, применительно к различным контекстам;	Анализировал задачу, выделял ее составные части. стандартное решение, стандарт который может принять индустрия (минимум креативности) Идея и оригинальность проекта	0-1		
	есть понимание целевой аудитории или возможен спрос на продукт, владеет актуальными методами работы	0-1		
ОК 02. Осуществлять поиск, анализ и интерпретацию информации, необходимой для выполнения задач профессиональной деятельности	Структурировал получаемую информацию Взаимосвязь достаточная, есть необходимое количество элементов связывающих продукты между собой	0-2		
ОК 03. Планировать и реализовывать собственное профессиональное и личностное развитие	Качество визуальной композиции, предложенное типографическое решение разборчиво. Уместно с наличием достаточных навыков форматирования.	0-2		
	Качество визуальной композиции, предложенное достаточная цветовая гармония и баланс	0-2		
ПК 2.3. Разрабатывать дизайн-макет на основе технического задания.	Размер: А4	0-1		
Технические параметры создания логотипа	наличие всех указанных элементов в задании: не более двух фирменных цветов, и двух гарнитур	0-1		
	Шрифты в кривые	0-1		
Знание технических параметров при печати Логотипа	Цветовой режим: CMYK	0-1		
	Цветовой режим: Pantone	0-1		
	Черно белое решение и выворотка	0-1		
	оверпринт при необходимости	0-1		
Технические параметры создания Бланка	наличие всех указанных элементов в задании	0-1		
	Размер: А4 односторонняя	0-1		
	Блиды: 3 мм	0-1		
	Треппинг и оверпринт (если требуется)	0-1		
Знание технических параметров при печати Бланка	Цвет: CMYK	0-1		
	паттерн или графические элементы	0-1		
Технические параметры создания Галстук	наличие всех указанных элементов в задании	0-1		
	Формат А5	0-1		
Знание технических параметров при печати Галстук	Цвета: CMYK	0-1		
ПК 2.4 Осуществлять представление и защиту разработанного дизайн-макета	подготавливать презентации разработанных макетов, финальная композиция формата А3 из указанных в задании элементов	0-1		
ПК 2.5 Осуществлять комплектацию и контроль готовности необходимых составляющих дизайн-макета для формирования дизайн-продукта.	Треппинг 0,2 пересекающие области	0-1		
	Сохранение в формате PDF согласно задания файл PDF/X3:2002 под названием Логотип	0-1		
	рабочий файл под название «логотип»	0-1		
Логотип	Все версии логотипа EPS	0-1		
бланк	файл PDF/X-1a:2003 (с блидами, метками реза)	0-1		
	один рабочий файл AI или INDD	0-1		
Галстук	одна файл формата EPS	0-1		
	Наличие правильной структуры папок (\Фамилия\	0-1		
	Итого	**33**		
	Оценка			

Лист оценивания практического задания модулю Дизайн упаковки

Оцениваемые компетенции	Оцениваемые показатели	0-1	
ПК 2.1. Планировать выполнение работ по разработке дизайн-макета на основе технического задания.	распределять время на выполнение поставленных задач;	0-1	
	определять место хранения и обработки разрабатываемых макетов;	0-1	
	Соблюдение техники безопасности	0-1	
	Организация рабочего места	0-1	
ПК 2.2. Определять потребности в программных продуктах, материалах и оборудовании при разработке дизайн-макета на основе технического задания.	Выбирать материалы и программное обеспечение с учетом их наглядных и формообразующих свойств;	0-1	
	Размер упаковки соответствует наличие вместимости, размерам	0-1	
ПК 2.3. Разрабатывать дизайн-макет на основе технического задания.	Наличие всех указанных элементов в задании логотип, текст, QR код, штрих код и т.д.	0-1	
	Цветовая модель pantone не более 2 цветов	0-1	
	Наличие авторской графики (паттерн)	0-1	
	Наличие обязательных слоев	0-1	
	QR-код (текстовый) размер 30 мм 100% черный	0-1	
	Припуски под обрезку 5 мм	0-1	
	Штрих-код с разрешением 300 dpi и размером 35 мм по горизонтали 100% чёрный	0-1	
	Треппинг 0,2 pt и оверпринт при необходимости	0-1	
ПК 2.5 Осуществлять комплектацию и контроль готовности необходимых составляющих дизайн-макета для формирования дизайн-продукта.	Профиль ICC в соответствии с заданием под не мелованную бумагу Fogra	0-1	
	Сохранение в указанном формате PDF согласно задания	0-1	
	Рабочий файл Ai	0-1	
	Выполнена печать развёртки упаковки	0-1	
	Собрана упаковка	0-1	
ОК01. Выбирать способы решения задач профессиональной деятельности, применительно к различным контекстам;	Идея и оригинальность проекта, анализировал задачу, выделял ее составные части. стандартное решение, стандарт который может принять индустрия	0-1	
	Понимание целевого рынка. есть понимание целевой аудитории или возможен спрос на продукт, владеет актуальными методами работы	0-1	
ОК02. Осуществлять поиск, анализ и интерпретацию информации, необходимой для выполнения задач профессиональной деятельности;	оценивать практическую значимость результатов поиска;	0-1	
	оформлять результаты поиска, правильно и качественно выполнена упаковка	0-1	
ОК03.Планировать и реализовывать собственное профессиональное и личностное развитие.	Качество визуальной композиции при создании цветового единство упаковки	0-1	
	Качество визуальной композиции при создании целостной композиции упаковки	0-1	
ОК09. Использовать информационные технологии в профессиональной деятельности;	применять средства информационных технологий для решения профессиональных задач;	0-1	
	использовать современное программное обеспечение	0-1	
	итого	27	
	оценка		

ЗАДАНИЕ ДЛЯ ДЕМОНСТРАЦИОННОГО ЭКЗАМЕНА ПО КОМПЛЕКТУ ОЦЕНОЧНОЙ ДОКУМЕНТАЦИИ № 1.1 ПО КОМПЕТЕНЦИИ №40 «ГРАФИЧЕСКИЙ ДИЗАЙН» (ОБРАЗЕЦ)

1. ФОРМА УЧАСТИЯ: Индивидуальная

2. МОДУЛИ ЗАДАНИЯ, КРИТЕРИИ ОЦЕНКИ И НЕОБХОДИМОЕ ВРЕМЯ
Модули и время сведены в Таблице 1.

Таблица 1.

№ п\п	Критерии	Модуль, в котором используется критерий	Время на выполнения модуля	Проверяемые разделы WSSS	Баллы		
					Судейская (если это применимо)	Объективная	Общая
1	A. Творческий процесс	Модуль 1 Модуль 2	6 часов	1,3	13		13,00
2	B Итоговый проект	Модуль 1 Модуль 2		1,2, 3,4, 5	10		10,00
3	C. Технические параметры создания продукта	Модуль 1 Модуль 2		2,3		9	9,00
4	D. Печать и макетирование	Модуль 1 Модуль 2		2.4	2		2,00
5	E. Знание технических параметров при печати	Модуль 1 Модуль 2		2,4,5		9	9,00
6	F. Сохранение и формат файла	Модуль 1 Модуль 2		1.5		7	7,00
Итого =					25	25	50

Модули с описанием работ
Модуль 1 (3 часа). Фирменный стиль н продукты бренбдука: Данные:
- Информация о деятельности заказчика:
- Перечень обязательных элементов продукта:
- Технические параметры создания и сохранения продукта:
- Необходимая дополнительная информация.

Выполняемая работа:
- Создание логотипа компании заказчика:
- Формирование правит использования логотипа:
- Создание продуктов брендбука:
- Создание макетов корпоративной продукции.

Ожидаемые результаты:
- Рабочие файлы продуктов:
- Pdf-файлы:
- Распечатки продукции:
- Презентационный щит.

Модуль 2 (3 часа). Информационный дизайн:
Данные:
- Текстовая информация:
- Иллюстрационный материал:
- Перечень обязательных элементов продукта:
- Технические параметры создания и сохранения продукта:
- Необходимая дополнительная информация.

Выполняемая работа:

- Создание элементов рекламной продукции:
- Создание плаката листовки афиши:
- Создание элементов дизайна цифровых продуктов.
- Создание баннера для сайта шапки сайта картинки для соцсети:

Ожидаемые результаты:

- Рабочие файлы продуктов:
- Pdf-файлы и png-файлы:
- Электронные версии:
- Распечатки продукции.

3. НЕОБХОДИМЫЕ ПРИЛОЖЕНИЯ

В приложения входят:

- Техническое задание
- Текстовая информация
- Иллюстрационный материал:
- Необходимая дополнительная информация.

Все необходимые материалы предоставляются участникам непосредственно перед началом выполнения модуля и только на этот модуль посредством размещения архива на сетевом диске или непосредственно на компьютере участника

Прописываются в техническом задании:

- Виды разрабатываемых продуктов
- Информация о деятельности заказчика:
- Перечень обязательных элементов продукта:
- Технические параметры создания и сохранения продукта:
- Требования к презентации результатов работы.

Министерство образования и молодежной политики Свердловской области
ГАПОУ СО «Камышловский техникум промышленности и транспорта»

КОМПЛЕКТ КОНТРОЛЬНО-ОЦЕНОЧНЫХ СРЕДСТВ (КОС) ПО ПРОФЕССИОНАЛЬНОМУ МОДУЛЮ «ПМ.03 ПОДГОТОВКА ДИЗАЙН-МАКЕТА К ПЕЧАТИ (ПУБЛИКАЦИИ)»

по программе подготовки квалифицированных рабочих, служащих:

54.01.20 Графический дизайнер

Камышлов
2020

Контрольно-оценочные средства рассмотрены цикловой комиссией

Контрольно-оценочные средства разработаны на основе рабочей программы, и в соответствии с требованиями ФГОС СПО по специальности 54.01.20 Графический дизайнер

Разработчик: Салтанова Любовь Александровна мастер производственного обучения, ГАПОУ СО «Камышловский техникум промышленности и транспорта»
Экспертиза контрольно-оценочных средств к рабочей программе учебной дисциплины «ПМ.03 Подготовка дизайн-макета к печати (публикации)»

Эксперт:
Ст. методист
ГАПОУ СО «Камышловский техникум промышленности и транспорта»
_____/*Потапова О.А*
«14» февраля 2020 г.

СОГЛАСОВАНО:
Заместитель директора по УПР ГАПОУ СО «Камышловский техникум промышленности
и транспорта»
_____ С.П. Мицура
«19» февраля 2020 г.

СОДЕРЖАНИЕ

1. Паспорт комплекта контрольно-оценочных средств
2. Формы контроля и оценки освоения учебной дисциплины по темам (разделам)
3. Контрольно-измерительные материалы для проведения текущего контроля
4. Контрольно-измерительные материалы для промежуточной аттестации

1. ПАСПОРТ КОМПЛЕКТА КОНТРОЛЬНО-ОЦЕНОЧНЫХ СРЕДСТВ

1.1. Область применения контрольно-оценочных материалов (далее – КОС)

КОС профессионального модуля ПМ.03 Подготовка дизайн-макетов к печати является частью основной профессиональной образовательной программы в соответствии с ФГОС СПО 54.01.20 Графический дизайнер

КОС предназначены для оценки достижений запланированных результатов по учебной дисциплине в процессе текущего контроля и промежуточной аттестации.

1.2. Цель и планируемые результаты освоения дисциплины:

Код ПК, ОК	Умения	Знания	Практический опыт
ОК 01Выбирать способы решения задач профессиональной деятельности, применительно к различным контекстам ОК 02. Осуществлять поиск, анализ и интерпретацию информации, необходимой для выполнения задач профессиональной деятельности ОК 03. Планировать и реализовывать собственное профессиональное и личностное развитие ОК 04. Работать в коллективе и команде, эффективно взаимодействовать с коллегами, руководством, клиентами ОК 05. Осуществлять устную и письменную коммуникацию на государственном языке с учетом особенностей социального и культурного контекста ОК 09. Использовать информационные технологии в профессиональной деятельности ОК 10. Пользоваться профессиональной документацией на государственном и иностранном языках	– выбирать и применять настройки технических параметров печати или публикации; – подготавливать документы для проведения подтверждения соответствия качеству печати или публикации; – осуществлять консультационное или прямое сопровождение печати или публикации	– технологии настройки макетов к печати или публикации; технологии печати или публикации продуктов дизайна	в осуществлении подготовки разработанных продуктов дизайна к печати или публикации

ПК 3.1. Выполнять настройку технических параметров печати (публикации) дизайн-макета. ПК 3.2. Оценивать соответствие готового дизайн-продукта требованиям качества печати (публикации). ПК 3.3. Осуществлять сопровождение печати (публикации).			

1.3 Контроль и оценка результатов освоения учебной дисциплины

Результаты обучения		*Критерии оценки*	*Методы оценки*
ПК 3.1.	**Знания:** технологии настройки макетов к печати или публикации; технологии печати или публикации продуктов дизайна	– Осуществляет правильность выбора формат файла PDF PDFx, и ICC профиль. – Осуществляет правильно выбор цветовой схемы – Использует все необходимые параметры документа – Осуществляет выбор формата файла и его разрешения относительно печатной или веб-продукции	Экспертная оценка результатов деятельности при выполнении тестирования, контрольных работ, устного опроса и других видов контроля Проверка конспекта лекций
ПК 3.2	**умения** выбирать и применять настройки технических параметров печати или публикации; подготавливать документы для проведения подтверждения соответствия качеству печати или публикации;	– Использует требуемые приемы макетирования – Выбирает формат и разрешение файла соответствует требуемым параметрам для печати – Выбирает формат и разрешение файла соответствует требуемым параметрам для публикации – Выбирает и применяет настройки технических параметров печати или публикации – Подготавливает документы для проведения подтверждения соответствия качеству печати или публикации	Экспертная оценка в форме: защиты отчёта по практическому занятию. выполнение практических и лабораторных работ
ПК 3.3	**умения** осуществляет консультационное или прямое сопровождение печати или публикации	– Осуществляет грамотное выполнение послепечатной обработки. – Выполняет метки резки и сгибов соответственно заданию – Осуществляет соблюдение меток реза и линий сгиба на упаковке и печатной продукции – Осуществляет подготовку разработанных продуктов дизайна к печати или публикации в соответствии с техническим заданием – Осуществляет правильное выполнение анализа готового макета и его корректировка	Экспертная оценка в форме: защиты отчёта по практическому занятию. выполнение практических и лабораторных работ
ОК01. Выбирать способы решения задач профессиональной деятельности, применительно к различным контекстам;		• распознавать задачу и/или проблему в профессиональном и/или социальном контексте; • анализировать задачу и/или проблему и выделять её составные части; • определять этапы решения задачи; выявлять и эффективно искать информацию, необходимую для решения задачи и/или проблемы; • составить план действия; определить необходимые ресурсы; • владеть актуальными методами работы в профессиональной и смежных сферах; • реализовать составленный план; • оценивать результат и последствия своих действий (самостоятельно или с помощью наставника)	Лист оценки сформированности компетенций Экспертное наблюдение выполнения практических работ
ОК02. Осуществлять поиск, анализ и интерпретацию информации, необходимой для выполнения задач профессиональной деятельности;		• определять задачи поиска информации; • определять необходимые источники информации; планировать процесс поиска; • структурировать получаемую информацию; • выделять наиболее значимое в перечне информации; • оценивать практическую значимость результатов поиска; оформлять результаты поиска	

ОК03.Планировать и реализовывать собственное профессиональное и личностное развитие.	• определять актуальность нормативно-правовой документации в профессиональной деятельности; • применять современную научную профессиональную терминологию; • определять и выстраивать траектории профессионального развития и самообразования	
ОК04. Работать в коллективе и команде, эффективно взаимодействовать с коллегами, руководством, клиентами;	• организовывать работу коллектива и команды; • взаимодействовать с коллегами, руководством, клиентами в ходе профессиональной деятельности	
ОК05. Осуществлять устную и письменную коммуникацию на государственном языке с учетом особенностей социального и культурного контекста,	• грамотно излагать свои мысли и оформлять документы по профессиональной тематике на государственном языке, • проявлять толерантность в рабочем коллективе	
ОК09. Использовать информационные технологии в профессиональной деятельности;	• применять средства информационных технологий для решения профессиональных задач; • использовать современное программное обеспечение	
ОК10. Пользоваться профессиональной документацией на государственном и иностранном языках.	• понимать общий смысл четко произнесенных высказываний на известные темы (профессиональные и бытовые), • понимать тексты на базовые профессиональные темы; • участвовать в диалогах на знакомые общие и профессиональные темы; • строить простые высказывания о себе и о своей профессиональной деятельности; • кратко обосновывать и объяснить свои действия (текущие и планируемые); • писать простые связные сообщения на знакомые или интересующие профессиональные темы	

2. КОНТРОЛЬНО-ИЗМЕРИТЕЛЬНЫЕ МАТЕРИАЛЫ ДЛЯ ПРОВЕДЕНИЯ ТЕКУЩЕГО КОНТРОЛЯ

Текущий контроль успеваемости студентов осуществляется по всем видам аудиторной и самостоятельной работы, предусмотренным рабочей программой модуля.

Текущий контроль успеваемости осуществляется преподавателем, ведущим занятия.

Текущий контроль успеваемости проводится в следующих формах:

- Тестового задания
- Устного или письменного опроса по вопросам
- Выполнения практических работ
- Сообщения, рефераты

Контрольно-оценочные материалы для текущего контроля элементов освоения дисциплин модуля (ОК, ПК, знаний, умений) находятся непосредственно у преподавателя.

3. КОНТРОЛЬНО-ИЗМЕРИТЕЛЬНЫЕ МАТЕРИАЛЫ ДЛЯ ПРОВЕДЕНИЯ ПРОМЕЖУТОЧНОЙ АТТЕСТАЦИИ

3.1. МДК 1. Финальная сборка дизайн - макетов и подготовка их к печати типографии, к публикации

Вид ПА: дифференцированный зачет
Форма проведения*:* *тестирование*
Условия выполнения

- Внимательно прочитайте задание.
- Вам предлагается ответить на 34 вопроса. (приложение 1)
  В тесте имеются задания на соотнесение, на выбор правильного ответа, на исключение лишнего и т.д.
- Время выполнения задания – 35 минут

Шкала оценки образовательных достижений

Процент результативности (правильных ответов)	Оценка уровня подготовки	
	балл (отметка)	вербальный аналог
		отлично
		хорошо
		удовлетворительно
менее 70		неудовлетворительно

3.1. Учебная практика

Вид ПА: дифференцированный зачет
Форма проведения*:* *практическое задание*
Условия выполнения

Объем времени на выполнение задания 2 часа минут.

Вам необходимо сделать следующее:

- Организовать свое рабочее место, с соблюдением техники безопасности;
- Проанализировать программное обеспечение, имеющееся на компьютере.

- Оформить материал по своему заданию в соответствующих программах.
- Представить комиссии результат работы
- **Практическая работа**

Задание 1. Сверстайте 4-полосную газету формата А3.

- На первой полосе примените горизонтальную верстку.
- Вторую сверстайте, разместив материалы вертикально.
- На третьей примените переменную по горизонтали
- На четвертой – переменную по вертикали
- Создайте PDF файл
- Выполните предпечатную проверку файла, созданного продукта, учитывая технические требования типографии

Задание 2. Создайте 4-полосную газету формата А3.

- Первую полосу с брусковой версткой
- Вторую с ломанной.
- Третью с симметричной версткой
- Четвертую – с ассиметричной версткой
- Создайте PDF файл
- Выполните предпечатную проверку файла, созданного продукта, учитывая технические требования типографии

Задание 3. Создайте три варианта макета журнального разворота.

- В первом варианте создайте разворот с одним заголовочным комплексом.
- Во втором – разместите текст на левой странице и одну иллюстрацию на правой странице.
- В третьем – сверстайте разворот с двумя фотографиями и с двумя материалами, применяя симметричный способ верстки.
- Создайте PDF файл
- Выполните предпечатную проверку файла, созданного продукта, учитывая технические требования типографии

Задание 4. Выполните три варианта верстки текстовых блоков.

- Создайте макет новостной полосы.
- Создайте макет тематической полосы (по выбору студента
- Создайте PDF файл
- Выполните предпечатную проверку файла, созданного продукта, учитывая технические требования типографии

Задание 5. Оформите две полосы формата А3 с иллюстрациями

- Применив комплексный и раздельный метод.
- Создайте PDF файл
- Выполните предпечатную проверку файла, созданного продукта, учитывая технические требования типографии

Инструкция для эксперта

В листе оценки и применяя балльную систему 0-1 оцените проявление показателей уровней освоения компонентов деятельности. Показатели умений оцениваются в 1 балл или 0 баллов если умение не продемонстрировано.

Оцениваемые компетенции	Основные показатели оценки результата	0-1
ОК.1. Выбирать способы решения задач профессиональной деятельности, применительно к различным контекстам	оценка эффективности и качества решения профессиональных задач.	
	обоснование постановки цели, выбора и применения методов и способов решения профессиональных задач в области разработки графического продукта	
	демонстрация эффективности и качества выполнения профессиональных задач	

ОК 03. Планировать и реализовывать собственное профессиональное и личностное развитие.	Определение цели и порядка работы.	
	Обобщение результата	
	Рациональное распределение времени при выполнении работ	
	демонстрация способности принятия решении стандартных и нестандартных профессиональных задач в области разработки графического продукта	
	результативность принятия решений стандартных и нестандартных профессиональных задач за определенное время;	
ОК09. Использовать информационные технологии в профессиональной деятельности;	применять средства информационных технологий для решения профессиональных задач;	
	использовать современное программное обеспечение	
ПК 3.1. Выполнять настройку технических параметров печати (публикации) дизайн-макета.	соответствие продуктов дизайна основным стандартам производства при подготовке дизайн-продуктов.	
	Осуществляет правильность выбора формат файла PDF PDFx, и ICC профиль	
	применение возможностей программных приложений для хранения и передачи файлов-продуктов графического дизайна	
	использование технологий настройки макетов к печати или публикации;	
	умение выполнять настройку технических параметров оборудования вперед печатью или публикацией;	
ПК 3.2. Оценивать соответствие готового дизайн-продукта требованиям качества печати (публикации).	умение осуществлять проверку и контроль качества готовых дизайн-продуктов;	
	Выбирает формат и разрешение файла соответствует требуемым параметрам для печати	
	Выбирает формат и разрешение файла соответствует требуемым параметрам для публикации	
	Выбирает и применяет настройки технических параметров печати или публикации	
ПК 3.3. Осуществлять сопровождение печати (публикации).	Осуществляет грамотное выполнение послепечатной обработки. Выполняет метки резки и сгибов соответственно заданию	
	Осуществляет соблюдение меток реза и линий сгиба на упаковке и печатной продукции	
	Осуществляет правильное выполнение анализа готового макета и его корректировка	
	Осуществляет подготовку разработанных продуктов дизайна к печати или публикации в соответствии с техническим заданием	
	итого	

Требования к дифференцированному зачету по производственной практике

Целью оценки по производственной практике является установление степени освоения:

1) профессиональных и общих компетенций;

2) практического опыта и умений.

Дифференцированный зачет по производственной практике выставляется на основании данных аттестационного листа (характеристики профессиональной деятельности обучающегося/студента на практике) с указанием: видов работ, выполненных обучающимся во время практики, их объема.

ОК04. Работать в коллективе и команде, эффективно взаимодействовать с коллегами, руководством, клиентами;

ОК05. Осуществлять устную и письменную коммуникацию на государственном языке с учетом особенностей социального и культурного контекста,

ОК09. Использовать информационные технологии в профессиональной деятельности;
ОК10. Пользоваться профессиональной документацией на государственном и иностранном языках.
ПК 3.1. Выполнять настройку технических параметров печати (публикации) дизайн-макета.
ПК 3.2. Оценивать соответствие готового дизайн-продукта требованиям качества печати (публикации).
ПК 3.3. Осуществлять сопровождение печати (публикации).

Форма аттестационного листа

(характеристика профессиональной деятельности студента во время учебной/производственной практики)

1. ФИО студента, № группы, специальность/профессия _____
2. Место проведения практики (организация), наименование, юридический адрес _____
3. Время проведения практики _____
4. Виды и объем работ, выполненные обучающимся во время практики:

_____

_____

5. Качество выполнения работ в соответствии с технологией и (или) требованиями организации, в которой проходила практика _____

_____

Дата

Подписи руководителя практики,
ответственного лица организации

4. КОНТРОЛЬНО-ИЗМЕРИТЕЛЬНЫЕ МАТЕРИАЛЫ ДЛЯ ПРОВЕДЕНИЯ КВАЛИФИКАЦИОННОГО ЭКЗАМЕНА ПО МОДУЛЮ

Форма проведения: *выполнение практической работы*

4.1. Задание для экзаменующегося

ВАРИАНТ 1. ТУРИСТИЧЕСКОЕ АГЕНТСТВО "ЕВРОПА-ТУР"

Описание

"Европа-Тур" - туристическое агентство, которое специализируется на организации отдыха в Европе граждан России. "Европа-Тур" предлагает самые низкие цены.

Цель создания сайта:

Продвижение online-продаж туров.

Минимальная информация на сайте:

1. Каталог туров с поиском и возможностью сделать заказ
2. Горящие туры
3. Статьи
4. О компании
5. Контактная информация
6. Новости компании
7. Баннеры, например, gismeteo, отображающий погоду в столицах Европы

Требование

Определить программное обеспечение.

Осуществить разработку макета сайта

Выполнить допечатную подготовка медиа продуктов для публикации в интернет и публикации на различные электронные устройства

ВАРИАНТ 2. ГОСТИНИЦА "ДОМ НА НАБЕРЕЖНОЙ"

Описание

"Дом на набережной" - по-домашнему уютная гостиница. Наши гости смогут комфортно отдохнуть в номерах со всеми удобствами. Скидки транзитным пассажирам.

Цель создания сайта:

Представление компании в сети Интернет. Продвижение online-бронирования номеров

Минимальная информация на сайте:

1. Услуги (заказ номеров, проведение банкетов, свадеб, конференций)
2. Тарифы на связь из гостиницы
3. Описание номеров с возможностью бронирования
4. О нас
5. Контактная информация со схемой проезда

Требование

Определить программное обеспечение.

Осуществить разработку макета сайта

Выполнить допечатную подготовка медиа продуктов для публикации в интернет и публикации на различные электронные устройства

ВАРИАНТ 3. ИНФОРМАЦИОННОЕ АГЕНТСТВО "MASS MEDIA"

Описание

"Mass Media" - информационное агентство Челябинской области. Освещает основные события в политике, экономике, общественной жизни, спорте и культуре Челябинской области.

Цель создания сайта:

Привлечение большого количества посетителей сайта. Использование сайта в качестве рекламной площадки. Размещение баннерной и контекстной рекламы. Расширение штата авторов, сотрудничество с вузами, пришлашение студентов-журналистов на практику.

Минимальная информация на сайте:

1. Новости по категориям: политика, экономика, общество, спорт, культура
2. "Горячие новости"
3. Фоторепортажи
4. О нас
5. Контактная информация со схемой проезда
6. Рекламные баннеры
7. Приглашаем авторов
8. Подписка на новости
9. Поиск по сайту

Требование

Определить программное обеспечение.
Осуществить разработку макета сайта
Выполнить допечатную подготовка медиа продуктов для публикации в интернет и публикации на различные электронные устройства

ВАРИАНТ 4. ПРОМОСАЙТ ДИЗАЙНЕРСКОГО АГЕНСТВА "ИНТЕРЬЕР++"

Описание

"Интерьер++" - дизайнерское агенство, специализирующееся на создании интерьеров. Включает полный цикл работ от создания дизайн-проекта до сопровождения ремонтных работ и закупки материалов.

Цель создания сайта:

Создание яркого и креативного образа компании в сети Интернет. Впечатлить посетителя с целью обращения в агенство и получения всей необходимой информации в личном общении с дизайнером.

Минимальная информация на сайте:

1. Контакты
2. Портфолио
3. Награды
4. Возможность отправки заявки. В заявке клиент указывает ФИО, тип помещения (квартира, собственный дом, дачный участок), количество комнат, телефон, по которому дизайнер сможет с клиентом связаться

Требование

Определить программное обеспечение.
Осуществить разработку макета сайта
Выполнить допечатную подготовка медиа продуктов для публикации в интернет и публикации на различные электронные устройства

4.2 Пакет для экзаменатора

Условия

Количество вариантов задания для экзаменующегося – 15.
Проект самостоятельно на рабочем месте студента в течении 2 часов,
время для защиты - 10-15 минут на 1 человека.
Защита работы проводится индивидуально каждым студентом.

Критерии оценки

Оцениваемые компетенции	Основные показатели оценки результата
	оценка эффективности и качества решения профессиональных задач.

ОК.1. Выбирать способы решения задач профессиональной деятельности, применительно к различным контекстам	обоснование постановки цели, выбора и применения методов и способов решения профессиональных задач в области разработки графического продукта
	демонстрация эффективности и качества выполнения профессиональных задач
ОК 03. Планировать и реализовывать собственное профессиональное и личностное развитие.	Определение цели и порядка работы.
	Обобщение результата
	Рациональное распределение времени при выполнении работ
	демонстрация способности принятия решении стандартных и нестандартных профессиональных задач в области разработки графического продукта
	результативность принятия решений стандартных и нестандартных профессиональных задач за определенное время;
ОК09. Использовать информационные технологии в профессиональной деятельности;	применять средства информационных технологий для решения профессиональных задач;
	использовать современное программное обеспечение
ПК 3.1. Выполнять настройку технических параметров печати (публикации) дизайн-макета.	Осуществляет правильность выбора формат файла PDF PDFx, и ICC профиль
	применение возможностей программных приложений для хранения и передачи файлов-продуктов графического дизайна
	умение выполнять настройку технических параметров оборудования вперед печатью или публикацией;
ПК 3.2. Оценивать соответствие готового дизайн-продукта требованиям качества печати (публикации).	умение осуществлять проверку и контроль качества готовых дизайн-продуктов;
	Выбирает формат и разрешение файла соответствует требуемым параметрам для публикации
	Выбирает и применяет настройки технических параметров печати или публикации
ПК 3.3. Осуществлять сопровождение печати (публикации).	Осуществляет правильное выполнение анализа готового макета и его корректировка
	Осуществляет подготовку разработанных продуктов дизайна к печати или публикации в соответствии с техническим заданием
	итого

5. Перечень материалов, оборудования и информационных источников, используемых в аттестации

Оборудование:

- компьютеры; мультимедийный проектор;
- колонки;
- справочная литература и методические рекомендации.

Основные источники:

1.Е.С. Егорова PR-дизайн и PR-продвижение: Учебное пособие СПО / Шпаковский В.О., Егорова Е.С. - Вологда: Инфра-Инженерия, 2018 год.

2. Р.Ю. Овчинникова, Дизайн в рекламе. Основы графического проектирования [Электронный ресурс]: учебное пособие, Р. Ю. Овчинникова; под ред. Л. М. Дмитриевой. - М.: ЮНИТИ-ДАНА, 2017 год.

3. Р. Мус, Управление проектом в сфере графического дизайна / Мус Р., Эррера О. - М.:Альпина Пабл., 2016 год.

4. Я.В. Дмитриев, Р.Г. Логинов Технология флексографской печати. Теория, практика и расчет: Учебник/Логинов Р.Г., Дмитриев Я.В. - М.: НИЦ ИНФРА-М, 2016 год.

5. О.Н. Ткаченко Дизайн и рекламные технологии: Учебное пособие / - М.: Магистр: НИЦ ИНФРА-М, 2018 год.

6. Дж.Феличи Типографика: шрифт, верстка, дизайн. Учебное пособие/2-е изд. [Электронный ресурс]: учебное пособие, 2018 год.

Дополнительные источники:

1.Луптон Э. Графический дизайн от идеи до воплощения. Издательство: Питер. 2013

2.Лин М. В. Современный дизайн. Пошаговое руководство

3.Молотова В. Н. Декоративно-прикладное искусство- М.: 2010

4.Мелодинский Д. Л. Ритм в архитектурной композиции. Издательство: Либроком. 2013

5.Милаева О.В. Методология художественно - композиционно анализа изобразительного поля рекламного текста: уч.пос.. ПЕНЗА ИПЦ ИГУ. 2010

6.Устин В. Б. Учебник дизайна. Композиция, методика, практика - М.: Астрель.2010

7.Фиталева С.В.. Барабошина Д.А.. Основы технологии художественно-оформительских работ. Издательство: Академия 2010

8.Агапова Е.А. Макетирование в дизайне среды: учебно-методический комплекс дисципли-ны. –М.: МГУТУ, 2012. 120 с.

9.Волков О.И., Скляренко В.К. Экономика предприятия: Курс лекций.- М.: ИНФРА - М, 2009. - 280 с.

10.Гордон Б. Графический дизайн / Б. Гордон. – РИП-Холдинг, 2012. – 256 с.

11.Курушин В.Д. Графический дизайн и реклама / В.Д. Курушин. – ДМК Пресс, 2012. – 272 с.

12.Нестеренко О.И. Краткая энциклопедия дизайна. – М.: Мол. Гвардия, 1994. – 315 с.

13.Устин В.Б. Композиция в дизайне. Методические основы композиционного формообразо-вания в дизайнерском творчестве: учебное посо-бие. – М.: АСТ: Астрель, 2006. – 239

14.Швандара В.А. Экономика предприятия. Задачи, ситуации. М.: ЮНИТИ, 2010.

15.Элис Туэмлоу. Графический дизайн: фирменный стиль, новейшие технологии и креативные идеи / пер. с англ. – М.: Изд-во Астрель, – 2006. – 25 с.

16.Яцук О.Г., Романычева Э.Т. Компьютерные технологии в дизайне, Эффективная реклама. – СПб.: БХВ-Петербург, 2001. – 432 с.

Интернет- ресурсы:

1. Шарков Ф.И. Разработка и технологии производства рекламного продукта: учебник [Электронный ресурс] / Ф.И. Шарков, В.И. Гостенина. - М.: Дашков и Ко, 2012. - 407 с.http://biblioclub.ru/index.php?page=book&id=115773, ББК 85.127

2. Художественно-техническое редактирование: учебное пособие [Электронный ресурс] / О.И. Клещев. - Екатеринбург: Архитектон, 2012. - 62 с., ББК 32.67 http://biblioclub.ru/index.php?page=book&id=221962,

ПРИЛОЖЕНИЕ 1

Оценочный лист к экзамену квалификационному

ПМ.03 ПОДГОТОВКА ДИЗАЙН-МАКЕТА К ПЕЧАТИ (ПУБЛИКАЦИИ)»

ОПОП код 54.01.20 Графический дизайнер

Ф.И.О. экзаменуемого _____

Форма экзамена квалификационного _____

Тип оценочного задания _____

Оцениваемые компетенции	**Основные показатели оценки результата**	**Документ/ эталон оценки**	**Оценка да/нет**
ОК.1. Выбирать способы решения задач профессиональной деятельности, применительно к различным контекстам	оценка эффективности и качества решения профессиональных задач.		
	обоснование постановки цели, выбора и применения методов и способов решения профессиональных задач в области разработки графического продукта		
	демонстрация эффективности и качества выполнения профессиональных задач		
ОК 03. Планировать и реализовывать собственное профессиональное и личностное развитие.	Определение цели и порядка работы.		
	Обобщение результата		
	Рациональное распределение времени при выполнении работ		
	демонстрация способности принятия решении стандартных и нестандартных профессиональных задач в области разработки графического продукта		
	результативность принятия решений стандартных и нестандартных профессиональных задач за определенное время;		
ОК09. Использовать информационные технологии в профессиональной деятельности;	применять средства информационных технологий для решения профессиональных задач;		
	использовать современное программное обеспечение		
ПК 3.1. Выполнять настройку технических параметров печати (публикации) дизайн-макета.	Осуществляет правильность выбора формат файла PDF PDFx, и ICC профиль		
	применение возможностей программных приложений для хранения и передачи файлов-продуктов графического дизайна		
	умение выполнять настройку технических параметров оборудования вперед печатью или публикацией;		
ПК 3.2. Оценивать соответствие готового дизайн-продукта требованиям качества печати (публикации).	умение осуществлять проверку и контроль качества готовых дизайн-продуктов;		
	Выбирает формат и разрешение файла соответствует требуемым параметрам для публикации		
	Выбирает и применяет настройки технических параметров печати или публикации		
ПК 3.3. Осуществлять сопровождение печати (публикации).	Осуществляет правильное выполнение анализа готового макета и его корректировка		
	Осуществляет подготовку разработанных продуктов дизайна к печати или публикации в соответствии с техническим заданием		

Дата _____

Эксперт _____

ПРИЛОЖЕНИЕ 2

Тест к дифференцированному зачету МДК 03.01

1. Файловая система:

А) система архивации и разархивации больших порций информации

Б) способ хранения информации на бумаге

В) способ организации хранения информации на магнитном носителе в виде отдельных файлов

2. Файл – это:

А) порция информации, которая хранится на внешнем носителе под специальным именем

Б) оболочка, шапка порции информации, которая содержит ее названия и размер

В) информация всего магнитного носителя (дискеты, диска, винчестера)

3. Каталог (директорий, папка) – это:

А) специальная область диска, в которой записываются имена файлов, сведения об их размерах, дате и времени создания, а также другие каталоги

Б) место на экране для хранения названий файлов

В) бумага или картонная канцелярская папка, на которой записываются имена файлов, сведения об их размерах, дате и времени создания

4. Имя файла:

А) набор символов (букв, цифр), которые дает пользователь файлу при его сохранении

Б) первое слово в тексте документа

В) имя пользователя, который последним работал с данной порцией информации

5. Модель объекта в уменьшенном масштабе или в натуральную величину, лишённая, как правило, функциональности представляемого объекта. Предназначен для представления объекта.

А) Макет

Б) Образец

В) Экземпляр

6. Соотнесите

1 Электронный макет	А) объёмное изображение архитектурных сооружений.
2 Архитектурный макет	Б) Оригинал, полностью совпадающий с будущим печатным изданием
3 Оригинал-макет	В) обобщенная информация об изделии и его компонентах в электронном виде

7. В каком формате нужно отправлять макет?

А) PDF, CDR, AI, tif, PSD, Indd

Б) Jpeg, word, ecxel

В) TTF, OTF

8. Какого разрешения должны быть изображения в макете?

А) 72 dpi

Б) 150 dpi

В) 300 dpi

9. В какой цветовой модели нужно создавать макет?

А) RGB

Б) CMYK

В) LAB

Г) HSB

Д) HLS

Е) Grayscale

10. Что такое вылеты?

А) Метки для резчика

Б) Продолжение фона макета на 3-5 мм за край изделия

В) Безопасное расстояние от края обрезного формата до значимых элементов (текста, логотипа и т.д.)

11. Зачем нужны вылеты?

А) Для предотвращения брака при резке
Б) Для удобства печати
В) Для создания технологических меток

12. Что может произойти, если не "закривить" шрифты в графическом редакторе?

А) Текст исчезнет
Б) Шрифты "слетят"
В) Шрифт изменит цвет

13. Что произойдет, если в макете использовать изображения низкого разрешения?

А) Изображение не напечатается
Б) Изображение будет размытым или "кубиками"
В) Ничего

14. Какого размера должен быть шрифт?

А) Не менее 6 pt
Б) Не менее 10 pt
В) Не менее 14 pt

15. Что произойдет, если при создании макета использована не та цветовая модель?

А) Текст и мелкие элементы могут не пропечататься.
Б) Цвета будут более тусклыми, чем на экране.
В) Ничего

16. Перечислите этапы разработки дизайна полиграфии

17. Перечислите форматы фалов для печати

18. Соотнесите минимальные толщины линий при печати офсетным способом плоской печати следующие:

	Толщина линии
1. Монохроматические линии 100% основных цветов	0,20 мм или 0,5 pt
2. Линии двойного и тройного наложения	0,08 мм или 0,25pt
3. Линии вывороткой по монохроматическим 100% плашкам или по составным плашкам с применением треппинга	0,35 мм или 1 pt

19. Треппинг в элементах векторной графики должен составлять в зависимости от характера изображения

А) 0,05-0,2 мм.
Б) *0,35-1 мм.*
В) *1мм.- 2 мм*

20. Минимально воспроизводимый размер шрифта для выворотки и нормального текста при многокрасочном наложении составляет

А) 6 пунктов (начертание гарнитуры – неконтрастный гротеск) или 8 пунктов (начертание – антиква).
Б) 4 пункта (начертание гарнитуры – неконтрастный гротеск) или 6 пунктов (начертание – антиква).
В) 8 пункта (начертание гарнитуры – неконтрастный гротеск) или 10 пунктов (начертание – антиква).

21. Минимально воспроизводимый размер шрифта при однокрасочном воспроизведении

А) 6 пунктов (начертание гарнитуры – неконтрастный гротеск) или 8 пунктов (начертание – антиква).

Б) 4 пункта (начертание гарнитуры – неконтрастный гротеск) или 6 пунктов (начертание – антиква).
В) 8 пункта (начертание гарнитуры – неконтрастный гротеск) или 10 пунктов (начертание)

22. Опишите общие требования к наименованию файлов.

23. Определите не верное высказывание для требования к файлам для выборочного лакирования, конгревного и блинтового тиснения, вырубки продукции

А) минимальная толщина линий для трафаретного лакирования 0,5 мм., для глиттерного лакирования 1 мм;
Б) лак не должен находится ближе 2 мм от линий сгиба;
В) лак должен выступать (перекрывать) за пределы лакируемых элементов макета на 0.5 мм со всех сторон;
Г) расстояние между любыми объектами, а так же между линиями внутри объектов должно быть не менее 0,4 мм для тиснения блинтом и конгревом, для тиснения фольгой – 0,6 мм, минимальная толщина объекта для всех видов тиснения – 0,4 мм;
Д) в файлах на вырубку, ножи разных видов (перфорационный, режущие, биговочные) должны быть обозначены разными цветами;
Е) расстояние между любыми объектами, а так же между линиями внутри объектов должно быть не менее 0,1 мм для тиснения блинтом и конгревом, для тиснения фольгой – 0,3 мм, минимальная толщина объекта для всех видов тиснения – 0,2 мм;
Ж) нет ни каких ограничении

24. Какое из перечисленных действий невозможно

А) Применение страницы-шаблона сразу ко всем полосам публикации
Б) Применение двух страниц-шаблонов к одному развороту
В) Применение страницы-шаблона сразу к нескольким выборочным полосам
Г) Применение двух страниц-шаблонов к одной полосе

25. Треугольник в петле нижней шторки текстового блока означает

А) Блок содержит не размещенный на страницах публикации текст
Б) Для продолжения размещения текста не хватило в публикации страниц
В) В буфере обмена находится текстовый фрагмент

26. Укажите действия, которые могут ухудшить качество печати иллюстрации

А) Поворот иллюстрации внутри блока
Б) Наложение текста поверх иллюстрации
В) Кадрирование иллюстрации
Г) Масштабирование иллюстрации

27. Для переноса на полосы публикации изменений, сделанных в оформлении шаблона, который уже применен к полосам публикации необходимо

А) Выполнить соответствующие команды копирования
Б) Изменения в оформление полос публикаций будут вноситься из шаблона автоматически
В) Выполнить команду Применить

28. Глубина цвета цифрового изображения определяется

А) Количеством битов, выделенных для описания цвета пиксела
Б) Режимом работы монитора и видеокарты компьютера
В) Величиной разрешения, установленной при сканировании

29. Какие цветовые режимы изображения указаны правильно?

А) Lab Color
Б) Grayscale
В) Indexed Color
Г) True Color
Д) Match Color

30. Плашечные цвета используют, когда

А) нужно печатать тонированные изображения
Б) в публикации применяется 2-3 цвета
В) нужно перевести полутоновое изображение в полноцветное

31. Электронный документ (группа электронных документов), прошедший редакционно-издательскую обработку, предназначенный для распространения в неизменном виде, имеющий выходные сведения.

А) Электронное издание
Б) Сайт
В) Мобильное приложение

32. Перечислите на какие виды электронные издания различают:

А) по наличию печатного эквивалента, электронный аналог печатного издания.
Б) по природе основной информации текстовое (символьное) электронное издание:
В) по целевому назначению
Г) по технологии распространения
Д) по характеру взаимодействия пользователя и электронного издания
Е) по периодичности
Ж) по структуре
З) Все кроме Г
И) Все варианты подходят кроме З

33. Состав и расположение выходных сведений электронного издания зависят

А) от вида электронного издания,
Б) количества физических носителей и оформления.
В) От количества денежного вложения
Г) От заказчика

34. Расхождения между одними и теми же сведениями, помещаемыми в разных местах электронного издания и элементов его оформления.

А) Допускаются
Б) Не допускаются

Министерство образования и молодежной политики Свердловской области
ГАПОУ СО «Камышловский техникум промышленности и транспорта»

КОМПЛЕКТ КОНТРОЛЬНО-ОЦЕНОЧНЫХ СРЕДСТВ (КОС)
ПО ПРОФЕССИОНАЛЬНОМУ МОДУЛЮ

ПМ.04. ОРГАНИЗАЦИЯ ЛИЧНОГО ПРОФЕССИОНАЛЬНОГО РАЗВИТИЯ И ОБУЧЕНИЯ НА РАБОЧЕМ МЕСТЕ

по программе подготовки квалифицированных рабочих, служащих:

54.01.20 Графический дизайнер

Камышлов
2020

Контрольно-оценочные средства рассмотрены цикловой комиссией

Контрольно-оценочные средства разработаны на основе рабочей программы, и в соответствии с требованиями ФГОС СПО по специальности 54.01.20 Графический дизайнер

Разработчик: Салтанова Любовь Александровна мастер производственного обучения, ГАПОУ СО «Камышловский техникум промышленности и транспорта»
Экспертиза контрольно-оценочных средств к рабочей программе учебной дисциплины Организация личного профессионального развития и обучения на рабочем месте.

Эксперт:
Ст. методист
ГАПОУ СО «Камышловский техникум промышленности и транспорта»
_____/*Потапова О.А*
«14» февраля 2020 г.

СОГЛАСОВАНО:
Заместитель директора по УПР ГАПОУ СО «Камышловский техникум промышленности
и транспорта»
_____ С.П. Мицура
«19» февраля 2020 г.

СОДЕРЖАНИЕ

1. Паспорт комплекта контрольно-оценочных средств
2. Формы контроля и оценки освоения учебной дисциплины по темам (разделам)
3. Контрольно-измерительные материалы для проведения текущего контроля
4. Контрольно-измерительные материалы для промежуточной аттестации

1. ПАСПОРТ КОМПЛЕКТА КОНТРОЛЬНО-ОЦЕНОЧНЫХ СРЕДСТВ

1.1. Область применения контрольно-оценочных материалов (далее – КОС)

КОС профессионального модуля ПМ.04. Организация личного профессионального развития и обучения на рабочем месте является частью основной профессиональной образовательной программы в соответствии с ФГОС СПО 54.01.20 Графический дизайнер

КОС предназначены для оценки достижений запланированных результатов по учебной дисциплине в процессе текущего контроля и промежуточной аттестации.

1.2. Цель и планируемые результаты освоения дисциплины:

Код ПК, ОК	Умения	Знания	Практический опыт
ОК 01Выбирать способы решения задач профессиональной деятельности, применительно к различным контекстам ОК 02. Осуществлять поиск, анализ и интерпретацию информации, необходимой для выполнения задач профессиональной деятельности ОК 03. Планировать и реализовывать собственное профессиональное и личностное развитие ОК 04. Работать в коллективе и команде, эффективно взаимодействовать с коллегами, руководством, клиентами ОК 05. Осуществлять устную и письменную коммуникацию на государственном языке с учетом особенностей социального и культурного контекста ОК 09. Использовать информационные технологии в профессиональной деятельности ОК 10. Пользоваться профессиональной документацией на государственном и иностранном языках	– принимать самостоятельные решения по вопросам совершенствования организации работы; – применять логические и интуитивные методы поиска новых идей и решений	системы управления трудовыми ресурсами в организации; методы и формы самообучения и саморазвития на основе самопрезентации; способы управления конфликтами и борьбы со стрессом	в самоорганизации, обеспечении профессионального саморазвития и развития профессии

1.3 Контроль и оценка результатов освоения учебной дисциплины

Результаты обучения		*Критерии оценки*	*Методы оценки*
ПК 4.1.	**Умения:** применять логические и интуитивные методы поиска новых идей и решений	– отслеживает современные тенденции в области графического дизайна – апробирует их в своей профессиональной деятельности – анализирует и делает выводы о проделанной работе	Экспертная оценка в форме: защиты отчёта по практическому занятию. выполнение практических и лабораторных работ

ПК 4.2	**Знания** системы управления трудовыми ресурсами в организации; методы и формы самообучения и саморазвития на основе самопрезентации способы управления конфликтами и борьбы со стрессом	– владеет основами менеджмента – самообучения и саморазвития на основе самопрезентации	Экспертная оценка результатов деятельности при выполнении тестирования, контрольных работ, устного опроса и других видов контроля Проверка конспекта лекций
ПК 4.3	**умения** принимать самостоятельные решения по вопросам совершенствования организации работы	– разрабатывает предложения по использованию технологий для повышения качества дизайн-продуктов.	Экспертная оценка в форме: защиты отчёта по практическому занятию. выполнение практических и лабораторных работ
ОК01. Выбирать способы решения задач профессиональной деятельности, применительно к различным контекстам;		• распознавать задачу и/или проблему в профессиональном и/или социальном контексте; • анализировать задачу и/или проблему и выделять её составные части; • определять этапы решения задачи; выявлять и эффективно искать информацию, необходимую для решения задачи и/или проблемы; • составить план действия; определить необходимые ресурсы; • владеть актуальными методами работы в профессиональной и смежных сферах; • реализовать составленный план; • оценивать результат и последствия своих действий (самостоятельно или с помощью наставника)	Лист оценки сформированности компетенций Экспертное наблюдение выполнения практических работ
ОК02. Осуществлять поиск, анализ и интерпретацию информации, необходимой для выполнения задач профессиональной деятельности;		• определять задачи поиска информации; • определять необходимые источники информации; планировать процесс поиска; • структурировать получаемую информацию; • выделять наиболее значимое в перечне информации; • оценивать практическую значимость результатов поиска; оформлять результаты поиска	
ОК03.Планировать и реализовывать собственное профессиональное и личностное развитие.		• определять актуальность нормативно-правовой документации в профессиональной деятельности; • применять современную научную профессиональную терминологию; • определять и выстраивать траектории профессионального развития и самообразования	
ОК04. Работать в коллективе и команде, эффективно взаимодействовать с коллегами, руководством, клиентами;		• организовывать работу коллектива и команды; • взаимодействовать с коллегами, руководством, клиентами в ходе профессиональной деятельности	
ОК05. Осуществлять устную и письменную коммуникацию на государственном языке с учетом особенностей социального и культурного контекста,		• грамотно излагать свои мысли и оформлять документы по профессиональной тематике на государственном языке, • проявлять толерантность в рабочем коллективе	
ОК09. Использовать информационные технологии в профессиональной деятельности;		• применять средства информационных технологий для решения профессиональных задач; • использовать современное программное обеспечение	

ОК10. Пользоваться профессиональной документацией на государственном и иностранном языках.	• понимать общий смысл четко произнесенных высказываний на известные темы (профессиональные и бытовые), • понимать тексты на базовые профессиональные темы; • участвовать в диалогах на знакомые общие и профессиональные темы; • строить простые высказывания о себе и о своей профессиональной деятельности; • кратко обосновывать и объяснить свои действия (текущие и планируемые); • писать простые связные сообщения на знакомые или интересующие профессиональные темы	

2. КОНТРОЛЬНО-ИЗМЕРИТЕЛЬНЫЕ МАТЕРИАЛЫ ДЛЯ ПРОВЕДЕНИЯ ТЕКУЩЕГО КОНТРОЛЯ

Текущий контроль успеваемости студентов осуществляется по всем видам аудиторной и самостоятельной работы, предусмотренным рабочей программой модуля.

Текущий контроль успеваемости осуществляется преподавателем, ведущим занятия.

Текущий контроль успеваемости проводится в следующих формах:

- Тестового задания
- Устного или письменного опроса по вопросам
- Выполнения практических работ
- Сообщения, рефераты

Контрольно-оценочные материалы для текущего контроля элементов освоения дисциплин модуля (ОК, ПК, знаний, умений) находятся непосредственно у преподавателя.

3. КОНТРОЛЬНО-ИЗМЕРИТЕЛЬНЫЕ МАТЕРИАЛЫ ДЛЯ ПРОВЕДЕНИЯ ПРОМЕЖУТОЧНОЙ АТТЕСТАЦИИ

3.1. МДК 1. Основы менеджмента и планирование профессиональной деятельности

Вид ПА: дифференцированный зачет
Форма проведения*:* *тестирование*
Условия выполнения

- Внимательно прочитайте задание.
- Вам предлагается ответить на 34 вопроса. (Приложение 1)

  В тесте имеются задания на соотнесение, на выбор правильного ответа, на исключение лишнего и т.д.

  За каждый правильный ответ – 1 балл
- Время выполнения задания – 35 минут

Шкала оценки образовательных достижений

Процент результативности (правильных ответов)	Оценка уровня подготовки	
	балл (отметка)	вербальный аналог
		отлично
		хорошо
		удовлетворительно
менее 70		неудовлетворительно

34-31 балл – «5»;
30-27 баллов –«4»;
26-23 балла – «3»;
менее 23 баллов – «2»

3.2 . МДК 04.02. Психология и этика профессиональной деятельности

Вид ПА: дифференцированный зачет

Форма проведения*:* *тестирование*

Условия выполнения

- Внимательно прочитайте задание.
- Вам предлагается ответить на 30 вопроса. (Приложение 2)
  В тесте имеются задания на соотнесение, на выбор правильного ответа, на исключение лишнего и т.д. За каждый правильный ответ ставится – 1 балл.
- Время выполнения задания – 30 минут

Шкала оценки образовательных достижений

Процент результативности (правильных ответов)	Оценка уровня подготовки	
	балл (отметка)	вербальный аналог
		отлично
		хорошо
		удовлетворительно
менее 70		неудовлетворительно

30-27 баллов – «5»; 22-19 баллов – «3»;
26 – 23 балла – «4»; менее 19 баллов – «2»;

3.3 . Производственная практика

Вид ПА: дифференцированный зачет

Форма проведения*:* *тестирование*

Условия выполнения

Дифференцированный зачет по производственной практике выставляется на основании данных аттестационного листа (характеристики профессиональной деятельности студента на практике) с указанием видов работ, выполненных во время практики, их объема, качества выполнения в соответствии с технологией и требованиями организации, в которой проходила практика.

Формой отчетности студента по производственной практике является письменный отчет

о выполнении работ и приложений к отчету, свидетельствующих о закреплении знаний, умений, приобретении практического опыта, формировании общих и профессиональных компетенций, освоении профессионального модуля, заполненного дневника и оценочного листа.

Студент после прохождения практики по графику защищает отчет по практике. По результатам защиты студентами отчетов выставляется зачет по практике.

Работа над отчетом по практике должна позволить руководителю оценить уровень развития общих компетенций выпускника

Форма аттестационного листа

(характеристика профессиональной деятельности студента во время учебной/производственной практики)

1. ФИО студента, № группы, специальность/профессия

_____

Успешно прошёл практику по профессиональному модулю: «ПМ 04. Организация личного профессионального развития и обучение на рабоче месте»

На _____

(наименование предприятия)

с _____ 20_____ г. по _____20 _____г.

Фактически проработал _____ час.

Просим Вас ответить на вопросы, обладает ли студентка нижеперечисленными умениями:

- 0 баллов - не обладает данным умением
- 1балл - обладает умением

№	Умения	Баллы 0-1
1	Анализирует системы организации труда в подразделении.	
2	Анализирует внедрение современных технологий в производстве	
3	Определяет системы планирования на предприятии (в подразделении).	
4	Определяет методы управления трудовыми ресурсами на предприятии	
5	Определяет методов контроля на предприятии	
6	Использует системы подбора кадров для производственного подразделения.	
7	Применяет источники привлечения персонала.	
8	Определяет методы отбора и оценки персонала.	
9	Владеет системой наставничества на предприятии.	
10	Анализирует систему повышения квалификации персонала.	
11	Описание применяемых направлений и форм профессионального обучения.	
12	Использует систему мотивации персонала.	
13	Использует основные приёмы делового взаимодействия в структурном подразделении.	
14	Владеет способами управления конфликтами и методов их предупреждения в производственном подразделении.	
15	Характеризует применяемого в подразделении стиля руководства.	
16	Владеет методами и формами самообучения и саморазвития на предприятии	

Подпись наставника: _____/ /

Оценка за практику _____

Подпись руководителя предприятия: _____

4. КОНТРОЛЬНО-ИЗМЕРИТЕЛЬНЫЕ МАТЕРИАЛЫ ДЛЯ ПРОВЕДЕНИЯ КВАЛИФИКАЦИОННОГО ЭКЗАМЕНА ПО МОДУЛЮ

4.1. Задание для экзаменующегося

Структура квалификационного экзамена состоит из 1 вопроса в билете и четырёх практических заданий.

Вопросы к экзамену:

1. Процесс управления и его характеристика.
2. Организация и менеджмент.
3. Основные функции современного менеджмента и их характеристика.
4. Характеристика основных элементов системы управления.
5. Характеристика функции «планирование».
6. Информация – основа принятия управленческого решения.
7. Характеристика функциональной организационной структуры управления.
8. Теория А. Маслоу и ее характеристика.
9. Делегирование полномочий.
10. Зависимость организации от внешней среды. Характеристика среды прямого воздействия.
11. Ресурсы организации и их характеристика.
12. Характеристика среды косвенного воздействия.
13. Уровни управления.
14. Особенности стратегического плана.
15. Организационные структуры управления.
16. Характеристика линейно – функциональной структуры.
17. Мотивация как функция управления.
18. Характеристика функции – «Контроль».
19. Основные характеристики неформальной группы.
20. Требования, предъявляемые менеджеру.

Задания для практической работы

1. Выбрать идею проекта и описать ее.
2. Привести рисунок, эскиз, фотографию, схему продукта.
3. Описать положение дел в выбранной отрасли продукта (услуги).
4. Спрогнозировать жизненный цикл выбранной идеи бизнес – проекта.

4.2. Пакет для экзаменатора

4.2.1 Условия

Количество вариантов задания для экзаменующегося.

Время выполнения задания - 60 минут.

Каждый билет содержит теоретический вопрос и 4 практических задания:

- первое задание отслеживает уровень освоения практических навыков обучающегося по описанию идеи проекта;
- второе отслеживает уровень освоения практических навыков по представлению продукта;
- третье отслеживает уровень освоения практических навыков по анализу и описанию местного рынка в выбранной отрасли продукта.
- четвёртое задание отслеживает уровень возможности студентом спрогнозировать жизненный цикл выбранной идеи бизнес – проекта.

4.3.2 Критерии оценки

Выполнение задания:

рациональное распределение времени на выполнение задания;

этапы выполнения задания: ознакомление с заданием; выполнения задания и коррекция перед сдачей).

Освоенные ПК, ОК	Показатели оценки результата	Оценка (да/нет)
ПК 4.1 Анализировать современные тенденции в области графического дизайна для их адаптации и использования в своей профессиональной деятельности	Отслеживает современные тенденции в области графического дизайна	
	Апробирует их в своей профессиональной деятельности	
	Анализирует и делает выводы о проделанной работе	
ПК 4.2 Проводить мастер-классы, семинары, консультации по современным технологиям в области графического дизайна	Владеет основами менеджмента	
ПК 4.3 Разрабатывать предложения по использованию новых технологий в целях повышения качества создания дизайн-продуктов и обслуживания заказчиков	Разрабатывает предложения по использованию технологий для повышения качества дизайн-продуктов.	
ОК3 Планировать и развивать собственное профессиональное и личное развитие	организует самостоятельные занятия при изучении профессионального модуля-	
	использует дополнительные источники информации для повышения профессиональных качеств	
	планирует повышения квалификационного уровня в области графического дизайна	
	демонстрирует умения пользоваться нормативно-правовой документацией в профессиональной деятельности	
ОК 4 Работать в коллективе и в команде, эффективно взаимодействовать с коллегами, руководством, клиентами.	демонстрирует умение эффективно работать в команде	
	демонстрирует умение взаимодействовать с обучающимися, преподавателями и мастерами в ходе обучения	
ОК 5 Осуществлять устную и письменную документацию на государственном языке с учётом особенностей социального и культурного контекста	демонстрирует владение документацией в профессиональной деятельности	
	демонстрирует владение профессиональной речью	
	грамотно доносит до экзаменационной комиссии результаты своей работы	
ОК 11 Планировать предпринимательскую деятельность в профессиональной сфере	демонстрирует интерес к будущей профессии	
	умеет планировать свою деятельность в профессиональной сфере	
	определяет инвестиционную привлекательность дизайн-продуктов	

5. Перечень материалов, оборудования и информационных источников, используемых в аттестации

Основные источники:

1.А.П. Егоршин Основы менеджмента: учебник / А.П. Егоршин. — 3-е изд., перераб. и доп. — М. ИНФРА-М, 2018 год.

2. Я.Ю. Радюкова Основы менеджмента: учеб. пособие / Я.Ю. Радюкова, М.В. Беспалов, В.И. Абдукаримов [и др.]. — М.: ИНФРА-М, 2018 год.

3. Г.В. Кисляков Менеджмент: основные термины и понятия: Словарь / Кисляков Г.В., Кислякова Н.А., - 2-е изд. - М: НИЦ ИНФРА-М, 2018 год.

4. А.М. Асалиев и др. Экономика и управление человеческими ресурсами: Учебное пособие /Вукович Г.Г., Строителева Т.Г. - М: НИЦ ИНФРА-М, 2016 год.

5. А.Я. Кибанов и др. Управление персоналом организации: Учебник / Кибанов А.Я., Баткаева И.А., Ивановская Л.В.; - 4-е изд., доп. и перераб. - М: НИЦ ИНФРА-М, 2017 год.

Дополнительные источники:

1. Драчева Е.А. Менеджмент. – М.: Издательский центр «Академия», 2014

2. Елохов А.М. Управление качеством: Учебное пособие / Елохов А.М., - 2-е изд., перераб. и доп. - М.: НИЦ ИНФРА-М, 2017. - 334 с.

3.Кабушкин М.И. Основы менеджмента. – М.: Новое знание, 2014 год

4.Кибанова А.Я. Управление персоналом организации: учебник / под ред. А.Я. Кибанова. — 4-е изд., перераб. и доп. — М.: ИНФРА-М, 2017. — 695 с.

5.Лапусты М.Г. Справочник директора предприятия / Под ред. Лапусты М.Г. – М.: ИНФРА – М, 2016 год

6.Маслова В. М. Технологии обучения и развития персонала в организации: учебник / под ред. М.В. Полевой. — М.: Вузовский учебник: ИНФРА-М, 2017. — 256 с.

7.Москвин В.А Анатомия трудового конфликта: Практическое пособие / Москвин В.А., - 2-е изд. - М.: КУРС, НИЦ ИНФРА-М, 2016. - 150 с

Интернет – ресурсы:

1. Образовательный портал: http\\www.edu.sety.ru
2. Образовательный портал: http\\www.edu.bd.ru
3. Консультант плюс, Гарант

Лист оценивания обучающихся по квалификационному экзамену по модулю «ПМ 04. Организация личного профессионального развития и обучение на рабоче месте»

Профессиональные и общие компетенции, которые возможно сгруппировать для проверки	**Показатели оценки результата**					
ПК 4.1 Анализировать современные тенденции в области графического дизайна для их адаптации и использования в своей профессиональной деятельности	Отслеживает современные тенденции в области графического дизайна					
	Апробирует их в своей профессиональной деятельности					
	Анализирует и делает выводы о проделанной работе					
ПК 4.2 Проводить мастер-классы, семинары, консультации по современным технологиям в области графического дизайна	Владеет методикой и средствами обучения современным технологиям					
ПК 4.3 Разрабатывать предложения по использованию новых технологий в целях повышения качества создания дизайн-продуктов и обслуживания заказчиков	Разрабатывает предложения по использованию технологий для повышения качества дизайн-продуктов.					
ОК3 Планировать и развивать собственное профессиональное и личное развитие	организует самостоятельные занятия при изучении профессионального модуля-					
	использует дополнительные источники информации для повышения профессиональных качеств					
	планирует повышения квалификационного уровня в области графического дизайна					
	демонстрирует умения пользоваться нормативно-правовой документацией в профессиональной деятельности					
ОК 4 Работать в коллективе и в команде, эффективно взаимодействовать с коллегами, руководством, клиентами.	демонстрирует умение эффективно работать в команде					
	демонстрирует умение взаимодействовать с обучающимися, преподавателями и мастерами в ходе обучения					
ОК 5 Осуществлять устную и письменную документацию на государственном языке с учётом особенностей социального и культурного контекста	демонстрирует владение документацией в профессиональной деятельности					
	демонстрирует владение профессиональной речью					
	грамотно доносит до экзаменационной комиссии результаты своей работы					
ОК 11 Планировать предпринимательскую деятельность в профессиональной сфере	демонстрирует интерес к будущей профессии					
	умеет планировать свою деятельность в профессиональной сфере					
	определяет инвестиционную привлекательность дизайн-продуктов					
Итого						

Дата проведения _____

Подпись эксперта _____/_____/

ПРИЛОЖЕНИЕ 2

Тест для дифференцированного зачёта МДК 04.01. «Основы менеджмента и планирование профессиональной деятельности»

№ п/п	Содержание тестового задания	Варианты ответов
1	Составной частью стратегического плана является:	А. политика организации; Б. миссия организации; В. цели и задачи организации; Г. средства организации
2	План развития предприятия определяет:	А. пути выхода на новые позиции; Б. способы удержания своих позиций; В. меры предупреждения банкротства предприятия; Г. разработку финансового плана.
3	Установите связь между стратегическими планами тактическими (годовыми):	А. это независимые друг от друга планы; Б. тактические планы детализируют стратегические планы; В. стратегическое планирование служит основой для дальней детализации плана на долгосрочном уровне.
4	К основным функциям стратегического планирования относятся:	А. анализ, организация планирования, реализация, контроль; Б. выбор стратегии, координация, регулирование, учет, контроль, организация, выработка целей; В. адаптация к изменениям внешней среды, анализ внешней и внутренней среды, выработка целей, выбор стратегии.
5	Какие проекты являются объектом бизнес – планирования:	…… и ……..
6	*Вставьте пропущенное слово:* Принцип информационной функции: «Минимум слов – максимум…….»	……
7	Как называются целевые программы, содержащие множество взаимосвязанных проектов, объединённых общей целью, выделенными для реализации ресурсами и отпущенным на их выполнение временем.	…….
8	Основные цели бизнес – плана это:	А. обоснование проектных решений в бизнесе, связанных с затратами инвестиционных ресурсов; Б. поиск партнеров по реализации проекта; В. поиск источников финансирования; Г. календарное планирование работ.
9	Патентозащищенность продукта – это:	А. товарная марка; Б. логотип; В. патент.
10	*Вставьте пропущенное слово:*	……

	Инициатор проекта – это …… лицо, подающее обращение в банк в связи с реализацией проекта, и, как правило, потенциальный заемщик по проекту.	
11	*Бизнес – планирование характеризуется:*	А. установлением стратегических и тактических целей и средств их достижения; Б. выбором средств достижения заданных целей; В. установлением стратегических, тактических и оперативных планов, методов и средств достижения стратегических целей.
12	*Предпосылкам необходимости стратегического планирования являются:*	А. застой в отрасли; Б. замедление роста спроса; В. информация о новых проблемах и возможностях.
13	*Общая структура жизненного цикла проекта включает:*	А. фазы проекта; Б. стадии проектирования; В. этапы жизненного цикла товара; Г. жизненный цикл проектирования.
14	*Бизнес – план проекта – это:*	А. часть перспективного плана предприятия; Б. документ, предназначенный для обоснования стратегических изменений в развитии деятельности предприятия и инвестиций; В. документ, предназначенный для обоснования затрат по проекту.
15	*Вставьте пропущенное слово:* Основные цели бизнес – плана это: поиск партнеров по реализации…..	……
16	*Вставьте пропущенное слово:* Титульный лист бизнес – плана выполняет информационную и …….. функцию.	……
17	*Вставьте пропущенное слово:* Что содержится на второй странице бизнес –плана - ……	……
18	Как называют проекты, которые невелики по объёму.	……
19	Модель это:	А. мысленный или условный образ какого-либо объекта, процесса или явления, используемый в качестве его заместителя; Б. мысленный образ какого-либо объекта, построенный на основе сходства или подобия; В. реальный прототип какого-либо устройства.
20	*Вставьте пропущенное слово:* Резюме бизнес-плана оформляется не более….. страниц.	…….
21	Функции управления, реализуемые каждым руководителем в процессе его деятельности-…	А. общие Б. производственные В. специальные
22	Формальное воздействие на деятельность человека осуществляется в виде…	А. приказа; Б. совета; В. распоряжения;

		Г. указания.
23	Неформальное воздействие на деятельность человека осуществляется в виде…	А. а) рекомендации; Б. б) указаний; В. в) предостережений;
24	Объектами управления в организации могут быть:	А. группа людей; Б. процессы; В. управленческие решения.
25	Люди, наделенные полномочиями, правами и ответственностью, являются	А. объектом управления; Б. субъектом управления; В. механизмом управления
26	Для осуществления управления необходимы…	А. объект управления; Б. ресурсы; В. субъект управления; Г. неформальное воздействие
27	Организация – это…	А. объединение ресурсов с целью повышения эффективности производства; Б. объединение людей, деятельность которых сознательно координируется для достижения общих целей; В. объединение людей, действия которых направлены на получение прибыли.
28	Действия руководителя в процессе управленческой деятельности реализуются в следующей последовательности:	А. оценка ситуации; Б. установление цели В. принятие решения Г. определение проблем и необходимости их решения.
29	Организационная деятельность руководителя направлена на	А. распределение между работниками функций и задач; Б. побуждение людей к работе; В. оценка достигнутых результатов.
30	Мотивационная деятельность руководителя направлена на…	А. побуждение людей к работе; Б. согласование усилий работников; В. бюджетирование
31	Соответствие общих функций управления их содержанию: 1.Организация 2.Мотивация 3.Контроль 4.Планирование	3 оценка достигнутых результатов 1 распределение между работниками функций и задач 4 определение целей и задач 2 побуждение людей к работе
32	Установите соответствие между факторами инфраструктуры менеджмента и ее отдельными элементами 1.Научное сознание 2.Менталитет 3.Общественная среда	2 культура 3 система государственного управления 1 система знаний 2 традиции 3 ресурсы 3 образование
33	Продуктом управленческого труда является…	А. информация; Б. товар; В. управленческое решение
34	Основной формой управляющего воздействия на объект управления является… (управленческое	

	решение).	

ПРИЛОЖЕНИЕ 3

Тест для дифференцированного зачёта
МДК 04.02. Психология и этика профессиональной деятельности

№ п/п	*Выберите правильный ответ и обведите кружком его номер*	Правильный ответ
1	Этикет— это: *1.Наука о морали;* *2.Манера поведения;* *3.Общая культура.* 4.*Наука о этике*	2
2	Предупредительность — это: *1. Галантность по отношению к дамам;* *2. Льстивость;* 3. *Двуличность*	1
3	Деловой протокол — это: *1. Осознание добросовестного исполнения сотрудниками своих обязанностей* *2. Свод правил в деловых и служебных отношениях;* *3. Правила, регламентирующие порядок встреч и проводов, проведение бесед и переговоров, организацию приемов и деловой переписки;* 4. *Служебные взаимоотношения*	3
4	Соблюдение чувства меры в разговоре — это: *1. Вежливость;* *2. Тактичность;* *3. Дипломатичность;* 4. *Предупредительность*;	2
5	Из приведенных примеров выберите те, которые соответствуют этическим *запретам* в процессе телефонного разговора. *1. «Простите, представьтесь пожалуйста»* *2. «Петрова сейчас нет. Чем я могу вам помочь?»* *3. «Иванова нет на месте, не знаю, где он!»* *4. «Простите это ООО..?»*	1
6	Хороший вкус — это: *1. Стиль;* *2. Элегантность;* *3. Мода* *4. Красота*	2
7	Нормами этикета являются: *1. Упорство, настойчивость;* *2. Принципиальность, беспрекословность;* *3. Вежливость, тактичность* *4. Наглость, хамство*	3
8	Из приведенных примеров выберите те, как приглашают на официальный прием: *1. Письменным приглашением* *2. По телефону* *3. Визитной карточкой* 4. *При личной встречи*	1

9	Договариваясь о времени и месте проведения переговоров, следует: 1. *Сразу высказать свои предложения* 2. *Предоставить возможность сделать это первым партнеру* 3. *Очередность предложений не имеет значения* 4. *По жеребьевки*	2
10	Переговоры ведутся на: Языке 1. *хозяев* 2. *гостей,* 3. *третьей страны* 4. *животных*	3
11	Кто первым прощается: 1. *Уходящий* 2. *Старый* 3. *Старший по возрасту* 4. *Старший по должности*	1
12	Кто должен при обрыве телефонной связи вновь набирать номер: 1. *Тот, кто звонил,* 2. *Тот, кому звонили,* 3. *Младший по должности* 4. *Младший по возрасту*	1
13	Ножом принято чистить: 1. *Мандарины;* 2. *Апельсины;* 3. *Бананы;* 4. *Ничего не чистят*	2
14	Что способствуют успеху делового общения: 1. *Учитывать интересы собеседника;* 2. *Говорить только о себе;* 3. *Перебивать собеседника;* 4. *Навязывать свою точку зрения*	1
15	Какие позиции при проведении деловой беседы необходимо учитывать: 1. *Этические нормы и правила;* 2. *Помещение препятствует установлению атмосферы доверия;* 3. *Начальная фаза беседы задает тон всей дальнейшей беседы;* 4. *Погодные условия*	1
16	Относится ли *интерьер рабочего помещения* к области делового этикета 1. *Да, относится;* 2. *Нет, не относится* 3. *Да, частично* 4. *Нет, интерьер может быть только дома*	1
17	Атмосфера доброжелательности во время деловой беседы зависит от: 1. *Не пунктуальности;* 2. *Интерьера помещения;* 3. *Выявление своего «я»;* 4. *Подхалимства*	2
18	В процессе делового общения взгляд партнера прямой, лицо полностью обращено к собеседнику. Это: 1. *Презрение;* 2. *Интерес к собеседнику и его признание;* 3. *Проявление подчеркнутого неуважения.* 4. *Не интересен собеседник*	2

19	В основе законов аргументации и убеждения лежит: *1. Принуждение;* *2. Понимание;* *3. Заинтересованность.* *4. Насилие*	2
20	Причины, способствующие возникновению конфликта: *1. Многословие одного из партнеров;* *2. Коммуникативные барьеры;* *3. Личностно-индивидуальные особенности партнера;* 4. *Неконтролируемость эмоционального состояния;*	4
21	При удивлении: *1. Брови опущены;* *2. Глаза широко открыты;* *3. Рот закрыт;* 4. *Нога на ногу*	2
22	Кто первым протягивает руку при приветствии? *1. Старший по статусу - младшему;* *2. Мужчина - женщине, равному по статусу;* *3. Молодой работник – пожилому* *4. Пожилой молодому*	1
23	Влияние на первое впечатление о человеке оказывает: *1. Образование;* *2. Социальный статус;* *3. Внешний вид;* *4. Возраст;*	3
24	Правильное поведения в конфликтной ситуации *1. Настаивая на своем предложении;* *2. Демонстрируйте свое превосходство;* *3. Отвечать агрессией на агрессию;* 4. *Независимо от результата разрешения конфликта старайтесь не разрушать отношения с партнером;*	5
25	При каких средствах общения передается наибольший процент информации? *1. При вербальных средствах;* *2. С помощью невербальных средств* *3. Письменно* 4. *По электронной почте*	2
26	Действия руководства в начале формирования коллектива и в экстремальных ситуациях? *1. Либеральный;* *2. Демократический;* *3. Авторитарный;* *4. Смешанный.*	3
27	Комплимент, по-вашему мнению, оценивает: *1. Реальные достоинства собеседника;* *2. Незначительное преувеличение достоинств собеседника.* *3. Полную противоположность* 4. *Объективные достоинства собеседника*	2
28	Где место переводчика (переводчиков) за столом переговоров: *1. Слева от главы делегации,* *2. Справа от главы делегации,* *3. За спиной жены главы делегации* 4. *За дверью*	1

29	Конфликтная ситуация — это: 1. *Открытое противостояние взаимоисключающих интересов;* 2. *Накопившиеся противоречия;* 3. *Стечения обстоятельств.* 4. *Высказывание своей точки зрения*	2
30	Жест, характеризующий желание активных действий, проявляется в позиции: 1. *Скрещенные ноги и руки;* 2. *Наклон головы;* 3. *Руки на бедрах.* 4. *Опущена голова*	3

Министерство образования и молодежной политики Свердловской области

ГАПОУ СО «Камышловский техникум промышленности и транспорта»

КОМПЛЕКТ КОНТРОЛЬНО-ОЦЕНОЧНЫХ СРЕДСТВ (КОС)

ПО УЧЕБНОЙ ДИСЦИПЛИНЕ

ОП 09 ВЕБ ДИЗАЙН И РАЗРАБОТКА

по программе подготовки специалистов среднего звена: квалифицированных рабочих, служащих:

54.01.20 Графический дизайнер

Камышлов

2020

Контрольно-оценочные средства рассмотрены цикловой комиссией

Контрольно-оценочные средства разработаны на основе рабочей программы, и в соответствии с требованиями ФГОС СПО по специальности 54.01.20 ГРАФИЧЕСКИЙ ДИЗАЙНЕР

Разработчик: Салтанова Любовь Александровна мастер производственного обучения, ГАПОУ СО «Камышловский техникум промышленности и транспорта»

Экспертиза контрольно-оценочных средств к рабочей программе учебной дисциплины ОП 11 «Веб дизайн и разработка» пройдена.

Эксперт:
Ст. методист
ГАПОУ СО «Камышловский техникум промышленности и транспорта»
_____ /*Потапова О.А*
«14» февраля 2020 г.

СОГЛАСОВАНО:
Заместитель директора по УПР ГАПОУ СО «Камышловский техникум промышленности и транспорта»
_____ С.П. Мицура
«19» февраля 2020 г.

СОДЕРЖАНИЕ

1.	Паспорт комплекта контрольно-оценочных средств	4
2.	Формы контроля и оценки освоения учебной дисциплины по темам (разделам)	5
3.	Контрольно-измерительные материалы для проведения текущего контроля	6
4.	Контрольно-измерительные материалы для промежуточной аттестации	9

1. ПАСПОРТ КОМПЛЕКТА КОНТРОЛЬНО-ОЦЕНОЧНЫХ СРЕДСТВ

1.1.Область применения контрольно-оценочных материалов (далее – КОС)

КОС учебной дисциплины «Веб дизайн и разработка» является частью основной профессиональной образовательной программы в соответствии с ФГОС СПО 54.01.20 ГРАФИЧЕСКИЙ ДИЗАЙНЕР

КОС предназначены для оценки достижений запланированных результатов по учебной дисциплине в процессе текущего контроля и промежуточной аттестации.

1.2. Цель и планируемые результаты освоения дисциплины:

Код ПК, ОК	Умения	Знания
ОК 01. Выбирать способы решения задач профессиональной деятельности, применительно к различным контекстам ОК 02. Осуществлять поиск, анализ и интерпретацию информации, необходимой для выполнения задач профессиональной деятельности ОК 04. Работать в коллективе и команде, эффективно взаимодействовать с коллегами, руководством, клиентами ОК 5. Осуществлять устную и письменную коммуникацию на государственном языке с учетом особенностей социального и культурного контекста. ОК 9. Использовать информационные технологии в профессиональной деятельности ОК 10. Пользоваться профессиональной документацией на государственном и иностранном языке.	– создавать Web-страницы с использованием языка HTML, – разрабатывать структуру Web-сайта, систему навигации Web-сайта, подготовки иллюстраций для Web, публикации Web-сайта в Internet; – разрабатывать свои Web-сайты, используя технологии проектирования сайтов и Internet-программирования, и использовать их на практике.	– Знать основы функционирования Internet, языка гипертекстовой разметки HTML; – языки разметки (html, XML); – современные инструменты для создания статических и динамических сайтов, порталов; – основы web-дизайна и Internet программирования, основы проектирования сайтов и технологии проектирования, – основы программирования сайтов различными программными средствами
ПК 1.2. Определять выбор технических и программных средств для разработки дизайн-макета с учетом их особенностей использования. ПК 2.2. Определять потребности в программных продуктах, материалах и оборудовании при разработке дизайн-макета на основе технического задания.		

1.3 Контроль и оценка результатов освоения учебной дисциплины

Результаты обучения		*Критерии оценки*	*Методы оценки*
ПК 1.2.	**Знания** – Знать основы функционирования Internet, языка гипертекстовой разметки HTML; – языки разметки (html, XML); – современные инструменты для создания статических и динамических сайтов, порталов;	– Знает содержание документов в сфере информационной безопасности; – Определяет основные угрозы в сети интернет; – Проверяет контент с помощью антивирусных программ; – Применяет различные службы при наполнении и сопровождении сайта;	Экспертная оценка результатов деятельности при выполнении тестирования, контрольных работ, устного опроса и других видов контроля Проверка конспекта лекций
	Умения – создавать Web-страницы с использованием языка HTML,	– Применяет HTML язык для вставки и изменения объекта; – Связывает графические объекты – с HTML разметкой; – Осуществляет навигацию по веб-ресурсам сети Интернет	
ПК 2.2	**Знания** – основы web-дизайна и Internet программирования, основы проектирования сайтов и технологии проектирования, – основы программирования сайтов различными программными средствами	– Знает программное обеспечение для – создания сайтов; – Использует различное программное обеспечение для создания Web-страниц; –	Экспертная оценка результатов деятельности при выполнении тестирования, контрольных работ, устного опроса и других видов контроля Проверка конспекта лекций
	Умения – разрабатывать структуру Web-сайта, систему навигации Web-сайта, подготовки иллюстраций для Web, публикации Web-сайта в Internet; – разрабатывать свои Web-сайты, используя технологии проектирования сайтов и Internet-программирования, и использовать их на практике.	– Использует дополнительные возможности для наполнения контента сайта; – Проверяет контент сайта Антивирусными программами – Тестирует сайт – Вставляет на сайт простые и связанные таблицы, форматирует их. – Определяет тип сайта, разрабатывает структуру сайта – Публикует сайт в поисковых системах; – Редактирует и изменяет структуру – сайта меняя шаблон сайта	Экспертная оценка в форме: защиты отчёта по практическому занятию. выполнение практических и лабораторных работ
ОК01. Выбирать способы решения задач профессиональной деятельности, применительно к различным контекстам;	– распознавать задачу и/или проблему в профессиональном и/или социальном контексте; – анализировать задачу и/или проблему и выделять её составные части; – определять этапы решения задачи; выявлять и эффективно искать информацию, необходимую для решения задачи и/или проблемы; – составить план действия; определить необходимые ресурсы; – владеть актуальными методами работы в профессиональной и смежных сферах; – реализовать составленный план; – оценивать результат и последствия своих действий (самостоятельно или с помощью наставника)		Лист оценки сформированности компетенций Экспертное наблюдение выполнения практических работ
ОК02. Осуществлять поиск, анализ и интерпретацию информации, необходимой для выполнения задач	– определять задачи поиска информации; – определять необходимые источники информации; планировать процесс поиска; – структурировать получаемую информацию;		

профессиональной деятельности;	– выделять наиболее значимое в перечне информации; – оценивать практическую значимость результатов поиска; оформлять результаты поиска – Следить и знать основные течения и технологические новации индустрии	
ОК04. Работать в коллективе и команде, эффективно взаимодействовать с коллегами, руководством, клиентами;	– организовывать работу коллектива и команды; – взаимодействовать с коллегами, руководством, клиентами в ходе профессиональной деятельности	
ОК05. Осуществлять устную и письменную коммуникацию на государственном языке с учетом особенностей социального и культурного контекста,	– грамотно излагать свои мысли и оформлять документы по профессиональной тематике на государственном языке, – проявлять толерантность в рабочем коллективе	
ОК09.Использовать информационные технологии в профессиональной деятельности;	– применять средства информационных технологий для решения профессиональных задач; – использовать современное программное обеспечение	
ОК10.Пользоваться профессиональной документацией на государственном и иностранном языках.	– понимать общий смысл четко произнесенных высказываний на известные темы (профессиональные и бытовые), – понимать тексты на базовые профессиональные темы; – участвовать в диалогах на знакомые общие и профессиональные темы; – строить простые высказывания о себе и о своей профессиональной деятельности; – кратко обосновывать и объяснить свои действия (текущие и планируемые); – писать простые связные сообщения на знакомые или интересующие профессиональные темы	

2. ФОРМЫ КОНТРОЛЯ И ОЦЕНКИ ОСВОЕНИЯ УЧЕБНОЙ ДИСЦИПЛИНЫ ПО ТЕМАМ (РАЗДЕЛАМ)

Результаты обучения (объекты оценивания)	Вид контроля	Названия тем/разделов	Приобретаемые знания и умения	Место/время оценивания	Форма контроля и оценивания
– Знать основы функционирования Internet, языка гипертекстовой разметки HTML; – языки разметки (html, XML); – современные инструменты для создания статических и динамических сайтов, порталов; – создавать Web-страницы с использованием языка HTML	Текущая аттестация	Понятие Web – сайта и его виды. Создание основного конструктива сайта посредством языка верстки HTML. Технология создания WEB-страниц Подбор цветовой схемы сайта.	– Знает содержание документов в сфере информационной безопасности; – Определяет основные угрозы в сети интернет; – Проверяет контент с помощью антивирусных программ; – Применяет различные службы при наполнении и сопровождении сайта – Применяет HTML язык для вставки и изменения объекта; – Связывает графические объекты с HTML разметкой; – Осуществляет навигацию по веб-ресурсам сети Интернет	На занятии, самостоятельное изучение	Тестирование Оценка за выполнение лабораторных работ,
– основы web-дизайна и Internet программирования, основы проектирования сайтов и технологии проектирования, – основы программирования сайтов различными программными средствами – разрабатывать структуру Web-сайта, систему навигации Web-сайта, подготовки иллюстраций для Web, публикации Web-сайта в Internet;	Текущая аттестация	Дизайнерские требования к оформлению Web-страницы. Технология создания WEB-страниц в специализированных программах	– Знает программное обеспечение для создания сайтов; – Использует различное программное обеспечение для создания Web-страниц;	На занятии, самостоятельное изучение	Тестирование Оценка за выполнение практических работ, Оценка за выполнение лабораторных работ
		Распространенные ошибки начинающих Web-разработчиков	– Использует дополнительные возможности для наполнения контента сайта; – Вставляет на сайт простые и связанные таблицы, форматирует их. – Определяет тип сайта, разрабатывает структуру сайта		
разрабатывать свои Web-сайты, используя технологии проектирования сайтов и Internet-программирования, и использовать их на практике	Текущая аттестация	Тестирование сайта Публикация сайта	– Проверяет контент сайта Антивирусными программами – Тестирует сайт – Публикует сайт в поисковых системах; – Редактирует и изменяет структуру сайта меняя шаблон сайта	На занятии, самостоятельное изучение	Тестирование Оценка за выполнение практических работ, Оценка за выполнение лабораторных работ

3. КОНТРОЛЬНО-ИЗМЕРИТЕЛЬНЫЕ МАТЕРИАЛЫ ДЛЯ ПРОВЕДЕНИЯ ТЕКУЩЕГО КОНТРОЛЯ

Текущий контроль успеваемости студентов осуществляется по всем видам аудиторной и самостоятельной работы, предусмотренным рабочей программой учебной дисциплины.

Текущий контроль успеваемости осуществляется преподавателем, ведущим аудиторные занятия.

Текущий контроль успеваемости проводится в следующих формах:

- Тестового задания
- Устного или письменного опроса по вопросам
- Выполнения практических работ
- Сообщения, рефераты

Текущий контроль и оценка элементов освоения учебной дисциплины (ОК,ПК знаний, умений) осуществляются с использованием форм, указанных в разделе 2.

Контрольно-оценочные материалы для текущего контроля элементов освоения учебной дисциплины (ОК, ПК, знаний, умений) находятся непосредственно у преподавателя.

4. КОНТРОЛЬНО-ИЗМЕРИТЕЛЬНЫЕ МАТЕРИАЛЫ ДЛЯ ПРОВЕДЕНИЯ ПРОМЕЖУТОЧНОЙ АТТЕСТАЦИИ

Вид ПА: дифференцированный зачет

Форма проведения: тестирование и выполнение практического задания.

Время выполнения задания:

20 мин – выполнение тестового задания

40 мин – выполнение практического задания

− Оборудование учебного кабинета: рабочие места по количеству обучающихся, рабочее место для преподавателя.

Технические средства обучения: рабочее место с лицензионным программным обеспечением, комплект оборудования для подключения к сети «Интернет».

Информационные источники:

1.Тим Кедлек. Адаптивный дизайн. Делаем сайты для любых устройств [Электронный ресурс] : / СПБ: Питер,2016 год.

2.Аарон Уолтер. Эмоциональный веб-дизайн[Электронный ресурс] : учеб.пособие /СПБ: Питер,2016 год.

3.Стив Круг. Как сделать сайт удобным[Электронный ресурс] : учеб. пособие / СПБ: Питер,2016 голд

Дополнительные источники:

1. Компьютерная графика и web-дизайн : учеб. пособие / Г.И. Немцова, Т.В. Казапкова, А.В. Шпякин / под ред. Л.Г. Гагариной. — М.: ИД «ФОРУМ» :ИНФРА-М, 2017. - 400 с. + Доп. материалы (Электронный ресурс; Режим доступа http://ww\v.znanium.com|. — (Профессиональное образование).

2. Практикум по информатике. Компьютерная графика и web-дизайн: учеб. пособие / Т.И. Немцова, К).В. Назарова ; пол ред. Л.Г. Гагариной. - М. : ИД «ФОРУМ» : ИНФРЛ-М, 2017. - 288 с. + Доп. материалы [Электронный ресурс; Режим доступа htlp://www.znanium. com|. — (Профессиональное образование).

3.Создание веб-сайта от замысла до реализации. Панфилов К. — М.: ДМК Пресс, 2009. - 440 е.: ил.

4.Веб-дизайн, Киселев С.В. , Алексахин С.В. , Остроух А.В.Издание: 6-е изд., стер. 2015

5.Создание Web-сайтов в Adobe® GoLive® CS2.250 лучших приемов и советов / Адам Пратт и ЛиннГриллё ; Пер. с англ. Осипова А.И. - М. : ДМК Пресс. - 384 С : ил.
6.Секреты создания недорогого Web-сайта. Как создать и поддерживать удачныйWeb-сайт, не потратив ни копейки. - М.: ДМК Пресс. -416 с: ил. (Серия "Web-дизайн")
7.Настольная книга веб-дизайнера. Патрик Макнейл. Питер. 2013 г. – 264 с.
8.Веб-дизайн. Книга идей веб-разработчика Макнейл П.,2013

Интернет-источники:

- Интернет университет информационных технологий.http://www.intuit.ru
- Справочник HTML, CSS. http://htmlbook.ru
- HTMLсправочник. http://html.manual.ru/

4.1. Структура контрольного задания

Зачет состоит из 16 теоретических вопросов проверяющих усвоение материала по разделам программы учебной дисциплины. Дифференцированный зачет проводится в форме теста. Вопросы могут содержать один правильный ответ, несколько правильных ответов, соответствие, допишите. Максимальное время ответа на один вопрос – 2-3 минуты.

4.2. Текст задания.

1. Web-страница (документ HTML) представляет собой:

a. Текстовый файл с расширением txt или doc
b. Текстовый файл с расширением htm или html
c. Двоичный файл с расширением com или exe
d. Графический файл с расширением gif или jpg

2. Для просмотра Web-страниц в Интернете используются программы:

a. MicroSoft Word или Word Pad
b. MicroSoft Access или MicroSoft Works
c. Internet Explorer или Opera (Google Chrome)
d. HTMLPad или Front Page

3. Тег - это:

a. Специальная команда, записанная в угловых скобках < >
b. Текст, в котором используются спецсимволы
c. Указатель на другой файл или объект
d. Фрагмент программы, включённой в состав Web-страницы

4. Тег <BODY> - это:

a. Идентификатор заголовка окна просмотра
b. Идентификатор заголовка документа HTML
c. Идентификатор перевода строки
d. Идентификатор HTML-команд документа для просмотра страницы

5. Для вставки изображения в документ HTML используется команда:

a. <img src="/ris.jpg">
b. <body background="ris.jpg">
c. <a href="/ris.jpg">
d. <input="ris.jpg">

6. Гиперссылка задается тегом:

a. <font color="file.htm">
b. <img src="http://www.chat.ru">
c. текст
d. <embed="http://www.da.ru">

7. Гиперссылки на Web - странице могут обеспечить переход...

a. только в пределах данной web – страницы
b. только на web - страницы данного сервера
c. на любую web - страницу данного региона
d. на любую web - страницу любого сервера Интернет

8. Гипертекст - это:

a. Текст очень большого размера
b. Текст, в котором используется шрифт большого размера
c. Структурированный текст, где возможны переходы по выделенным меткам
d. Текст, в который вставлены объекты с большим объемом информации

9. Каким тегом определяется абзац текста?

a.
b.
c. <p>
d. <textarea>

10. Какие теги из перечисленных ниже определяют элементы-контейнеры?

a. <a>
b.
c.
d. <img>

11. Запишите атрибут, обязательный для тега <IMG>:

_____

12. Значение какого адреса может принять параметр HREF тега <A>?

a. IP адрес
b. Закладки (якорь с указанным именем)
c. электронной почты (с префиксом mailto:)
d. имя файла

13. Для чего служат в HTML символы <HEAD> <TITLE> </ TITLE> </HEAD>:

а) для выделения абзаца
б) для создания заголовка
в) для выделения глав
г) для выделения заголовка

14. Установите соответствия

1. Тег с которого начинается любой программный код HTML- документа.
   а) <IMGSRC = “имя файла”>
   б) <H? ALIGN=” “> </H?>
   в) <HEAD> </HEAD>
2. Тег для разделения текста на абзацы.
   г) <HTML> </HTML>
   д) <H? > </H?>
4. Тег для выделения заголовка и указания его выравнивания.
   е) <img src=… ALIGN=…>
5. Рисунок в HTML задается …
   ж) <BODY> </BODY>
6. Как в HTML задается положение рисунка? з) <P> </P>

15. Выберете верный ответ: Как сохраняются изображения, вставляемые на страницу?

а) переводятся в двоичную форму и помещаются в HTML код
б) записываются в архив и прилагаются к HTML файлу
в) изображения не сохраняются, а при просмотре используются из библиотеки пользователя
г) сохраняются как отдельные файлы, а в HTML код вставляется только ссылка на них

16. Какие форматы графических файлов можно использовать для вставки на WEB – страницу?

а) BMP, GIF
б) GIF, JPG
в) TIFF
г) все вышеперечисленные

Ключ ответа

1	2	3	4	5	6	7	8	9	10	11	12	13	14	15	16
b	c	a	d	a	c	d	b	c	a	src=”имя файла	a,c	b	1г 2з 4б 5а 6е	г	b,

Критерии оценки теста:

За каждый правильный ответ начисляется 1 балл.

16-14 баллов – «5»

13- 11 баллов – «4»

10-8 баллов – «3»

Меньше 8 баллов – «2»

Шкала оценки образовательных достижений

Процент результативности (правильных ответов)	Оценка уровня подготовки	
	балл (отметка)	вербальный аналог
90 ÷ 100	5	отлично
80 ÷ 89	4	хорошо
70 ÷ 79	3	удовлетворительно
менее 70	2	неудовлетворительно

Практическое занятие

Тема. Разработка веб-документа.

В процессе выполнения заданий Вам необходимо создать мини-сайт на тему **"Профессия будущего"**.

Требования, предъявляемые к работе:

- объем разрабатываемого сайта – не менее 3-х страниц;
- содержание проекта должно быть посвящено профессиональной деятельности педагога;
- обязательно размещение изображений хотя бы на одной странице.

Ход работы

1. Составить проект сайта.

Попробуйте придумать концепцию Вашего сайта, руководствуясь указанной в пятой главе учебного пособия последовательностью действий: формулирование замысла, обзор сайтов, определение содержания, структуры и оформления, выбор инструментов. Заполните следующую анкету:

Название планируемого сайта:

_____

Краткое содержание:

_____

Назначение сайта, цель его существования:

_____

Целевая аудитория:

_____

Какие сайты были найдены в процессе обзора ресурсов по выбранной тематике?

Название: _____

Адрес: _____

Что, на Ваш взгляд, не получило отражения на этих сайтах, какие найденные пробелы Вы можете раскрыть в своей работе?

_____

Что понравилось из увиденного (оформление, структура, назвать ресурс)?

_____

Что из увиденного Вы хотели бы использовать в своей работе?

_____

На какие недостатки Вы обратили внимание (по каждому из найденных ресурсов)?

_____

Какие будут разделы на Вашем сайте? Перечислить названия:

_____

Краткое содержание этих разделов (по каждому из разделов):

_____

Какое оформление Вы представляете для своего сайта (темное, светлое, цвета, визуальные образы, какие ассоциации должен вызывать у посетителей дизайн)?

_____

2. Разработать три веб-страницы

При выполнении этого задания постарайтесь придерживаться следующей последовательности действий:

- настроить параметры программы Dreamweaver;

- настроить свойства веб-страницы;
- произвести разметку веб-страницы с помощью таблицы;
- указать цвета для каждого элемента страницы (logo, menu, text);
- наполнить содержанием следующие элементы страницы: logo и menu;
- создать шаблон;
- на основе шаблона создать страницы Вашего сайта, наполнить их содержанием и сохранить каждую страницу в файл с уникальным именем;
- связать в шаблоне созданные страницы ссылками.

Требования, предъявляемые к отчету:

- отчет должен содержать ответы на поставленные вопросы в соответствии с ходом работы, а также Ваши соображения по вопросам создания интернет-документов;
- отчет должен быть представлен преподавателю в текстово-графическом виде в электронной (документ Word) форме согласно расписанию.

Шкала оценки образовательных достижений

Процент результативности (правильных ответов)	Оценка уровня подготовки	
	балл (отметка)	вербальный аналог
90 ÷ 100	5	отлично
80 ÷ 89	4	хорошо
70 ÷ 79	3	удовлетворительно
менее 70	2	неудовлетворительно

Лист оценивания практического задания

Результаты обучения		*Критерии оценки*		
ПК 1.2.	**Знания:** современные инструменты для создания статических и динамических сайтов, порталов;;	Проверяет контент с помощью антивирусных программ;	0-1	
		Применяет различные службы при наполнении и сопровождении сайта	0-1	
	Умения: разрабатывать структуру сайта	распределяет время на выполнение поставленных задач;	0-1	
		Определяет тип сайта, разрабатывает структуру сайта	0-1	
ПК 2.2	**Знания:**; основы программирования сайтов различными программными средствами	Знает программное обеспечение для создания сайтов;	0-1	
		Использует различное программное обеспечение для создания Web-страниц	0-1	
	Умения: разрабатывать свои Web-сайты, используя технологии проектирования сайтов и Internet-программирования, и использовать их на практике	Вставляет на сайт простые и связанные таблицы, форматирует их.	0-1	
		выполняет разработку авторского дизайн проекта в зависимости от задания	0-1	
ОК01. Выбирать способы решения задач профессиональной деятельности, применительно к различным контекстам;		распознавать задачу и/или проблему в профессиональном и/или социальном контексте;	0-1	
		анализировать задачу и/или проблему и выделять её составные части	0-1	
ОК02. Осуществлять поиск, анализ и интерпретацию информации, необходимой для выполнения задач профессиональной деятельности;		определять необходимые источники информации;	0-1	
		структурировать получаемую информацию;	0-1	
ОК05. Осуществлять устную и письменную коммуникацию на государственном языке с учетом особенностей социального и культурного контекста,		грамотно излагать свои мысли при ответе на вопросы	0-1	
ОК09. Использовать информационные технологии в профессиональной деятельности;		применять средства информационных технологий для решения профессиональных задач;	0-1	
		итого	14	

Министерство образования и молодежной политики Свердловской области
ГАПОУ СО «Камышловский техникум промышленности и транспорта»

КОМПЛЕКТ КОНТРОЛЬНО-ОЦЕНОЧНЫХ СРЕДСТВ (КОС)
ПО УЧЕБНОЙ ДИСЦИПЛИНЕ
ОП.09. Безопасность жизнедеятельности

по программе подготовки квалифицированных рабочих, служащих
54.01.20 ГРАФИЧЕСКИЙ ДИЗАЙНЕР

Камышлов,
2020 год

Контрольно-оценочные средства рассмотрены цикловой комиссией

Контрольно-оценочные средства разработаны на основе рабочей программы, и в соответствии с требованиями ФГОС СПО по специальности 54.01.20 ГРАФИЧЕСКИЙ ДИЗАЙНЕР

Разработчик: Чеботарёв Вячеслав Анатольевич, преподаватель-организатор ОБЖ, ГАПОУ СО «Камышловский техникум промышленности и транспорта» Экспертиза контрольно-оценочных средств к рабочей программе учебной дисциплины ОП.09. Безопасность жизнедеятельности пройдена.

Эксперт:
Ст. методист
ГАПОУ СО «Камышловский техникум промышленности и транспорта»
_____ /*Потапова О.А*
«14» февраля 2020 г.

СОГЛАСОВАНО:
Заместитель директора по УПР ГАПОУ СО «Камышловский техникум промышленности и транспорта»
_____ С.П. Мицура
«19» февраля 2020 г.

СОДЕРЖАНИЕ

1. Паспорт комплекта контрольно-оценочных средств……...3

2.Результаты освоения учебной дисциплины, подлежащие проверке……4

3.Организация и проведение текущего контроля успеваемости…….6

4. Контрольно-оценочные материалы для итоговой аттестации по учебной дисциплине ……8

4.1. Структура контрольного задания…….8

4.2. Время на подготовку и выполнение……8

4.3. Критерии оценки заданий…….8

4.4 Шкала оценки образовательных достижений…….8

4.5.Перечень материалов, оборудования и информационных источников, используемых в аттестации……9

Приложение 1……..11

1. Паспорт комплекта контрольно-оценочных средств

Контрольно-оценочные средства (КОС) предназначены для контроля и оценки образовательных достижений студентов, освоивших программу учебной дисциплины ОП.02 «Безопасность жизнедеятельности».

КОС включают контрольные материалы для проведения промежуточной аттестации в форме дифференцированного зачета.

КОС разработаны на основании:

* Федерального государственного образовательного стандарта среднего профессионального образования, по программе подготовки квалифицированных рабочих, служащих 54.01.20 «Графический дизайнер», утвержденного приказом Министерства образования и науки Российской Федерации от «09» декабря 2016 года № 1543

* Рабочей программы учебной дисциплины ОП 01. «Основы материаловедения» по программе подготовки квалифицированных рабочих служащих 54.01.20 «Графический дизайнер»

2. Результаты освоения дисциплины, подлежащие проверке

Результаты обучения (освоенные умения, усвоенные знания)	Основные показатели оценки результатов
Уметь:	
владеть способами защиты населения от чрезвычайных ситуаций природного техногенного и военного характера;	формулировать личные понятия о безопасности; анализировать причины возникновения опасных и чрезвычайных ситуаций; обобщать и сравнивать последствия опасных и чрезвычайных ситуаций; выявлять причинно-следственные связи опасных ситуаций и их влияние на безопасность жизнедеятельности человека; потенциальные опасности природного, техногенного и социального происхождения, характерные для региона проживания;
пользоваться средствами индивидуальной и коллективной защиты;	демонстрирует умение пользоваться индивидуальными средствами защиты;
развивать необходимые физические качества: выносливости, силы, ловкости, гибкости, скоростных качеств, достаточных для того, чтобы выдерживать необходимые умственные и физические нагрузки;	формирует потребность соблюдать нормы здорового образа жизни, осознанно выполнять правила безопасности жизнедеятельности; исключает из своей жизни вредные привычки (курения, пьянства и т. д.);
оценивать уровень своей подготовленности и осуществлять осознанное самоопределение по отношению к военной службе.	готовность к служению Отечеству, его защите;
Знать:	
потенциальные опасности природного, техногенного и социального происхождения, характерные для региона проживания;	знает о последствиях чрезвычайных ситуаций природного, техногенного и социального характера;
предназначение, структуру и задачи РСЧС;	знает структуру и задачи РСЧС;
предназначение, структуру и задачи гражданской обороны;	знает структуру и задачи ГО
основы медицинских знаний и оказания первой помощи постра-давшим при неотложных состояниях (травмах, отравлениях и различных видах поражений),	знает как правильно применять оказание первой (доврачебной) медицинской помощи пострадавшим
основы инфекционных заболеваний и их профилактике;	знает причины инфекционных заболеваний и их профилактику
основные составляющие здорового образа жизни и их влияние на безопасность жизнедеятельности личности; репродуктивное здоровье и факторы, влияющие на него;	знает основы здорового образа жизни, способы сохранения и укрепления здоровья
основы российского законодательства об обороне государства и воинской обязанности граждан;	знает Федеральный закон N 53-ФЗ "О воинской обязанности и военной службе"

порядок первоначальной постановки на воинский учет, медицинского освидетельствования, призыва на военную службу;	знает порядок постановки на воинский учет, медицинского освидетельствования и призыва на военную службу;
состав и предназначение Вооруженных Сил Российской Федерации;	знает структуру, виды и рода войск РФ
основные права и обязанности граждан до призыва на военную службу, во время прохождения военной службы и пребывания в запасе;	знает права и обязанности граждан до призыва на военную службу, во время прохождения военной службы и пребывания в запасе;
основные виды военно-профессиональной деятельности; особенности прохождения военной службы по призыву и контракту, альтернативной гражданской службы; требования, предъявляемые военной службой к уровню подготовленности призывника;	знает порядок и правила прохождения военной службы по призыву и контракту, а так же альтернативной гражданской службы;
ОК 1-11 **ПК 1.1-1.3, ПК 2.1-2.4, ПК 3.1-3.4**	***Компетенция не сформирована:*** знания, заложенные в компетенцию не освоены, необходимые умения не сформированы, выполненные задания содержат грубые ошибки; ***Компетенция сформирована на достаточном уровне:*** знания, заложенные в компетенцию освоены частично, но пробелы не носят существенного характера, необходимые умения в основном сформированы, большинство заданий выполнено, некоторые из выполненных заданий содержат ошибки; ***Компетенция сформирована:*** знания, заложенные в компетенцию освоены полностью, без пробелов, умения сформированы, учебные задания выполнены с высоким качеством.

3. Организация и проведение текущего контроля успеваемости

Текущий контроль успеваемости студентов осуществляется по всем видам аудиторной и самостоятельной работы, предусмотренным рабочей программой учебной дисциплины.

Текущий контроль успеваемости осуществляется преподавателем, ведущим аудиторные занятия.

Текущий контроль успеваемости проводится в следующих формах: - устная (устный опрос, защита письменной работы, доклад по результатам самостоятельной работы и т.д.) - письменная (письменный опрос, выполнение расчетно-графического задания и т.д.); - тестовая (устное, письменное, компьютерное тестирование).

Текущий контроль и оценка элементов освоения учебной дисциплины (ОК, знаний, умений) осуществляются с использованием следующих форм и методов:

Результаты обучения (освоенные умения, усвоенные знания)	**Формы и методы контроля и оценки результатов обучения**	**Технические формы контроля (оценочные средства)**
Уметь:		
анализировать причины возникновения опасных и чрезвычайных ситуаций; обобщать и сравнивать последствия опасных и чрезвычайных ситуаций; выявлять причинно-следственные связи опасных ситуаций и их влияние на безопасность жизнедеятельности человека;	собеседование, рефераты	Оценочный лист, рейтинговая шкала.
самостоятельно определять цели и задачи по безопасному поведению в повседневной жизни и в различных опасных и чрезвычайных ситуациях	собеседование, рефераты	Оценочный лист, рейтинговая шкала.
формировать умения предвидеть возникновение опасных ситуаций по характерным признакам их появления	собеседование	-Карта оценивания
формирование умения анализировать явления и события природного, техногенного и социального характера;	тест, контрольная работа собеседование, рефераты	Оценочный лист, рейтинговая шкала.
освоение знания устройства и принципов действия бытовых приборов и других технических средств, используемых в повседневной жизни;	тест, контрольная работа собеседование, рефераты	Оценочный лист, рейтинговая шкала.
формирование установки на здоровый образ жизни;	Собеседование , Тест,	Оценочный лист, рейтинговая шкала.
Знать:		
основы государственной системы, российского законодательства, направленного на защиту населения от внешних и внутренних угроз;	тест, контрольная работа рефераты	Оценочный лист, рейтинговая шкала.

причины распространенных опасных и чрезвычайных ситуаций природного, техногенного и социального характера;	тест, контрольная работа	Оценочный лист, рейтинговая шкала.
о здоровом образе жизни как о средстве обеспечения духовного, физического и социального благополучия личности;	тест, рефераты	Оценочный лист, рейтинговая шкала.
о факторах, пагубно влияющих на здоровье человека;	тест, собеседование, рефераты	Оценочный лист, рейтинговая шкала.
основы обороны государства и воинской службы: уставные отношения, быт военнослужащих, порядка несения службы и воинских ритуалов, строевой, огневой и тактической подготовки;	тест, контрольная работа рефераты	Оценочный лист, рейтинговая шкала.
основы медицинских знаний и оказания первой помощи пострадавшим	тест, рефераты	Оценочный лист, рейтинговая шкала.

Контрольно-оценочные материалы для текущего контроля элементов освоения учебной дисциплины (ОК, знаний, умений) находятся непосредственно у преподавателя.

4.Контрольно-оценочные материалы для итоговой аттестации по учебной дисциплине

4.1. Структура контрольного задания

Включает в себя теоретические задания в форме тестов с выбором одного правильного ответа из нескольких предложенных, предназначенных для проверки

Теоретические задания представлены в 2 вариантах. В каждом варианте 15 тестовых заданий с несколькими вариантами ответа.

4.2. Время на подготовку и выполнение:

подготовка ____5__ мин.;
выполнение ___ часа 35мин.;
оформление и сдача__5_ мин.;
всего_____ часа__40_ мин.

4.3 Критерии оценки заданий

За правильный ответ на вопросы или верное решение задания выставляется положительная оценка – 1 балл.

За неправильный ответ на вопросы или неверное решение задания выставляется отрицательная оценка – 0 баллов.

Максимальное количество баллов – 20 баллов.

4.4 Шкала оценки образовательных достижений

Процент результативности (правильных ответов)	Оценка уровня подготовки	
	балл (отметка)	вербальный аналог
90 ÷ 100	5	отлично
80 ÷ 89	4	хорошо
70 ÷ 79	3	удовлетворительно
менее 70	2	неудовлетворительно

Рейтинг баллов:

«5» - 18-20 правильных ответов;
«4» - 16-17 правильных ответов;
«3» - 14-15 правильных ответов.

Таблица для ответов обучающихся

1	2	3	4	5	6	7	8	9	10
11	**12**	**13**	**14**	**15**	**16**	**17**	**18**	**19**	**20**

Ответы: I вариант

1	2	3	4	5	6	7	8	9	10
Г	Г	Г	Б	А,В	В	Б	А	В	А
11	**12**	**13**	**14**	**15**	**16**	**17**	**18**	**19**	**20**
А	А	А	А	А	А	А	А	А	А

Ответы: II вариант

1	2	3	4	5	6	7	8	9	10
Г	Б	А	А,В	А	В	А	А	В	Г
11	**12**	**13**	**14**	**15**	**16**	**17**	**18**	**19**	**20**
А	А	Б	А	А	А	А	А	А	Г

4.5. Перечень материалов, оборудования и информационных источников, используемых для аттестации

- посадочные места по количеству студентов;
- рабочее место преподавателя;
- карточки с тестовыми заданиями;
- бумага;
- ручка.

Основные источники:

1.В.П.Мельников Безопасность жизнедеятельности: Учебник/ - М.: КУРС: Инфра-М, 2017 год.

2.Э.А. Арустамов Безопасность жизнедеятельности: Учебник / - М: «Дашков и К» 2018 год.

3.Н.Н.Чибинев Обеспечение безопасности при черезвычайных ситуациях: Уч./В.В. Бондаренко, С.И.Евтушенко, В.А.Лепихова, Н.Н.Чибинев.М.: ИЦ РИОР: НИЦ ИНФРА-М, 2018 год.

Дополнительные источники:

1. Федеральные законы «О статусе военнослужащих», «О воинской обязанности и военной службе», «Об альтернативной гражданской службе», «О внесении изменений в Федеральный закон «О воинской обязанности и военной службе» № 61-ФЗ и статью 14 Закона РФ «Об образовании», «О противодействии терроризму» // Собрание законодательства Российской Федерации: официальное издание. – М., 1993—2007.

2.Большой энциклопедический словарь. – М., 1997.

3.Основы подготовки к военной службе: Кн. для учителя / В.А. Васнев, С.А. Чиненный.М., 2005.

4.Отечественные награды / В.А.Дуров. М.: Просвещение, 2005.

5.Конституция Российской Федерации (действующая редакция).

6.Концепция национальной безопасности Российской Федерации // Вестник военной информации. – 2000. – № 2.

Интернет-источники

- База данных информационной системы «Единое окно доступа к образовательным ресурсам» http://window.edu.ru/
- Официальный сайт МЧС РФ [Электронный ресурс]. – URL: http://www.mchs.gov.ru.
- Университетская информационная система «РОССИЯ» http://uisrussia.msu.ru/
- Федеральная государственная информационная система «Национальная электронная библиотека» http://нэб.рф/
- Энциклопедия безопасности жизнедеятельности [Электронный ресурс]. — URL: http://bzhde.ru.

Тестовые задания к дифференцированному зачету
I вариант

1. Что такое оборона Российской Федерации?

А. Военное учреждение;

Б. Военные законы;

В. Система политических, экономических, военных, социальных, правовых и иных мер по обеспечению готовности государства к вооружённому нападению на противника;

Г. Система политических, экономических, военных, социальных, правовых и иных мер по обеспечению готовности государства к защите от вооруженного нападения.

2. Что представляет собой военная служба?

А. Особый вид наказания граждан Российской Федерации;

Б. Военная служба имеет приоритет перед другими видами государственной службы, осуществляется только на воинских должностях в армии и на флоте;

В. Особый вид общественной работы граждан Российской Федерации;

Г. Особый вид государственной службы граждан Российской Федерации.

3. Как называются люди, находящиеся на военной службе?

А. Гражданами;

Б. Военнообязанными;

В. Призывниками;

Г. Военнослужащими.

4.В каком возрасте призывают мужчину на военную службу в Российскую армию?

А. От 16 до 18 лет;

Б. От 18 до 27 лет;

В. От 28 до 32 лет;

Г. От 33 до 35 лет.

5. В какие сроки осуществляется призыв на действительную военную службу граждан Российской Федерации, проживающих в сельской местности?

А. С 15 октября по 31 декабря;

Б. С 1 января по 31 марта;

В. С 1 апреля по 30 июня;

Г. В любые сроки.

6. Какое наказание ожидает гражданина, уклоняющегося от призыва на военную или альтернативную службу в соответствии со статьёй 328 Уголовного Кодекса Российской Федерации?

А. В виде лишения свободы на срок до 15 суток;

Б. В виде лишения свободы на срок до одного года;

В. в виде лишения свободы на срок до двух лет;

Г. В виде лишения свободы на срок до трёх лет.

7. Какая мера наказания предусмотрена законом, если гражданин уклоняется от призыва путём причинения себе телесного повреждения или симуляции болезни, посредством подлога или путём другого обмана?

А. Лишение свободы на срок до одного года;

Б. Лишение свободы на срок от одного до пяти лет;

В. Лишение свободы на срок от двух до шести лет;

Г. Лишение свободы на срок от трёх до восьми лет.

8. Под воинской обязанностью понимается:

А. Установленный законом почётный долг граждан с оружием в руках защищать своё Отечество, нести службу в рядах Вооруженных Сил, проходить вневойсковую подготовку и выполнять другие связанные с обороной страны обязанности;

Б. Прохождение военной службы в мирное и военное время, самостоятельная подготовка к службе в Вооруженных Силах;

В. Долг граждан нести службу в Вооруженных Силах в период военного положения и в военное время.

9. Военная служба исполняется гражданами:

А. Только в Вооруженных Силах Российской Федерации;

Б. В Вооруженных Силах Российской Федерации, пограничных войсках Федеральной пограничной службы Российской Федерации и в войсках гражданской обороны;

В. В Вооруженных Силах Российской Федерации, других войсках, органах и формированиях.

10. Граждане Российской Федерации проходят военную службу:

А. По призыву и в добровольном порядке (по контракту);

Б. только в добровольном порядке (по контракту);

В. только по призыву, по достижении определенного возраста.

11.Составная часть воинской обязанности граждан Российской Федерации, которая заключается в специальном учете всех призывников и военнообязанных по месту жительства, - это:

А. Воинский учет;

Б. Воинский контроль;

В. Учёт военнослужащих.

12. Заключение по результатам освидетельствования категории «Д» означает:

А. Не годен к военной службе;

Б. ограниченно годен к военной службе;

В. Годен к военной службе.

13. Под увольнением с военной службы понимается:

А. Установленное законом освобождение от дальнейшего несения службы в рядах Вооруженных Сил Российской Федерации, других войсках, воинских формированиях и органах;

Б. Снятие военнослужащего со всех видов довольствия;

В. Убытие военнослужащего в краткосрочный отпуск.

14. Запас Вооруженных Сил Российской Федерации предназначен для:

А. Развертывания армии при мобилизации и её пополнения во время войны;

Б. Создания резерва дефицитных военных специалистов;

В. Развертывания в военное время народного ополчения.

15.Граждане, состоящие в запасе, могут призываться на военные сборы продолжительностью:

А. До двух месяцев, ноне чаще одного раза в три года;

Б. До одного месяца, но не чаще одного раза в пять лет;

В. До трех месяцев, но не чаще одного раза в четыре года.

16. Уставы ВС РФ подразделяются на :

А. Боевые и общевоинские;

Б. Тактические, стрелковые и общевоинские;

В. Уставы родов войск и строевые.

17. Боевые уставы ВС РФ содержат:

А. Теоретические положения и практические рекомендации на использование войск в бою;

Б. Организационные принципы боевой деятельности военнослужащих;

В. Практические рекомендации родам войск о их задачах в военное время.

18. Общевоинские уставы ВС РФ регламентируют:

А. Жизнь, быт и деятельность военнослужащих армии;

Б. Действия военнослужащих при ведении военных операций;

В. Основы ведения боевых действий.

19. Началом военной службы для граждан, не пребывающих в запасе и призванных на службу, считается:

А. День убытия из военного комиссариата к месту службы;

Б. День прибытия в воинское подразделение; В. День принятия воинской присяги.

20. Окончанием военной службы считается день:

А. В который истек срок военной службы;

Б. Подписания приказа об увольнении со срочной военной службы;

В. Передачи личного оружия другому военнослужащему.

II вариант

1. Что представляет собой военная служба?

А. Особый вид наказания граждан Российской Федерации;

Б. Военная служба имеет приоритет перед другими видами государственной службы, осуществляется только на воинских должностях в армии и на флоте;

В. Особый вид общественной работы граждан Российской Федерации;

Г. Особый вид государственной службы граждан Российской Федерации.

2.В каком возрасте призывают мужчину на военную службу в Российскую армию?

А. От 16 до 18 лет;

Б. От 18 до 27 лет;

В. От 28 до 32 лет;

Г. От 33 до 35 лет.

3. Боевые уставы ВС РФ содержат:

А. Теоретические положения и практические рекомендации на использование войск в бою;

Б. Организационные принципы боевой деятельности военнослужащих;

В. Практические рекомендации родам войск о их задачах в военное время.

4. В какие сроки осуществляется призыв на действительную военную службу граждан Российской Федерации, проживающих в сельской местности?

А. С 15 октября по 31 декабря;

Б. С 1 января по 31 марта;

В. С 1 апреля по 30 июня;

Г. В любые сроки.

5. Заключение по результатам освидетельствования категории «Д» означает:

А. Не годен к военной службе;

Б. ограниченно годен к военной службе;

В. Годен к военной службе.

6. Какое наказание ожидает гражданина, уклоняющегося от призыва на военную или альтернативную службу в соответствии со статьёй 328 Уголовного Кодекса Российской Федерации?

А. В виде лишения свободы на срок до 15 суток;

Б. В виде лишения свободы на срок до одного года;

В. в виде лишения свободы на срок до двух лет;

Г. В виде лишения свободы на срок до трёх лет.

7. Под воинской обязанностью понимается:

А. Установленный законом почётный долг граждан с оружием в руках защищать своё Отечество, нести службу в рядах Вооруженных Сил, проходить

вневойсковую подготовку и выполнять другие связанные с обороной страны обязанности;

Б. Прохождение военной службы в мирное и военное время, самостоятельная подготовка к службе в Вооруженных Силах;

В. Долг граждан нести службу в Вооруженных Силах в период военного положения и в военное время.

8.Граждане, состоящие в запасе, могут призываться на военные сборы продолжительностью:

А. До двух месяцев, ноне чаще одного раза в три года;

Б. До одного месяца, но не чаще одного раза в пять лет;

В. До трех месяцев, но не чаще одного раза в четыре года.

9. Военная служба исполняется гражданами:

А. Только в Вооруженных Силах Российской Федерации;

Б. В Вооруженных Силах Российской Федерации, пограничных войсках Федеральной пограничной службы Российской Федерации и в войсках гражданской обороны;

В. В Вооруженных Силах Российской Федерации, других войсках, органах и формированиях.

10 Как называются люди, находящиеся на военной службе?

А. Гражданами;

Б. Военнообязанными;

В. Призывниками;

Г. Военнослужащими.

11.Составная часть воинской обязанности граждан Российской Федерации, которая заключается в специальном учете всех призывников и военнообязанных по месту жительства, - это:

А. Воинский учет;

Б. Воинский контроль;

В. Учёт военнослужащих.

12. Под увольнением с военной службы понимается:

А. Установленное законом освобождение от дальнейшего несения службы в рядах Вооруженных Сил Российской Федерации, других войсках, воинских формированиях и органах;

Б. Снятие военнослужащего со всех видов довольствия;

В. Убытие военнослужащего в краткосрочный отпуск.

13. Какая мера наказания предусмотрена законом, если гражданин уклоняется от призыва путём причинения себе телесного повреждения или симуляции болезни, посредством подлога или путём другого обмана?

А. Лишение свободы на срок до одного года;

Б. Лишение свободы на срок от одного до пяти лет;

В. Лишение свободы на срок от двух до шести лет;

Г. Лишение свободы на срок от трёх до восьми лет.

14. Запас Вооруженных Сил Российской Федерации предназначен для:

А. Развертывания армии при мобилизации и её пополнения во время войны;

Б. Создания резерва дефицитных военных специалистов;

В. Развертывания в военное время народного ополчения.

15.Уставы ВС РФ подразделяются на :

А. Боевые и общевоинские;

Б. Тактические, стрелковые и общевоинские;

В. Уставы родов войск и строевые.

16. Общевоинские уставы ВС РФ регламентируют:

А. Жизнь, быт и деятельность военнослужащих армии;

Б. Действия военнослужащих при ведении военных операций;

В. Основы ведения боевых действий.

17. Граждане Российской Федерации проходят военную службу:

А. По призыву и в добровольном порядке (по контракту);

Б. только в добровольном порядке (по контракту);

В. только по призыву, по достижении определенного возраста.

18. Началом военной службы для граждан, не пребывающих в запасе и призванных на службу, считается:

А. День убытия из военного комиссариата к месту службы;

Б. День прибытия в воинское подразделение; В. День принятия воинской присяги.

19. Окончанием военной службы считается день:

А. В который истек срок военной службы;

Б. Подписания приказа об увольнении со срочной военной службы;

В. Передачи личного оружия другому военнослужащему.

20. Что такое оборона Российской Федерации?

А. Военное учреждение;

Б. Военные законы;

В. Система политических, экономических, военных, социальных, правовых и иных мер по обеспечению готовности государства к вооружённому нападению на противника;

Г. Система политических, экономических, военных, социальных, правовых и иных мер по обеспечению готовности государства к защите от вооруженного нападения.

Министерство образования и молодежной политики Свердловской области
ГАПОУ СО «Камышловский техникум промышленности и транспорта»

КОМПЛЕКТ КОНТРОЛЬНО-ОЦЕНОЧНЫХ СРЕДСТВ (КОС) ПО УЧЕБНОЙ ДИСЦИПЛИНЕ ОП.12 ОСНОВЫ ПРЕДПРИНИМАТЕЛЬСКОЙ ДЕЯТЕЛЬНОСТИ

по программе подготовки квалифицированных рабочих, служащих:

54.01.20 ГРАФИЧЕСКИЙ ДИЗАЙНЕР

Камышлов
2020

Контрольно-оценочные средства рассмотрены цикловой комиссией

Контрольно-оценочные средства разработаны на основе рабочей программы, и в соответствии с требованиями ФГОС СПО по специальности 54.01.20 ГРАФИЧЕСКИЙ ДИЗАЙНЕР

Разработчик: *Салтанова Л.А.*, ГАПОУ СО «Камышловский техникум промышленности и транспорта»
Экспертиза контрольно-оценочных средств к рабочей программе учебной дисциплины *оп.10 основы предпринимательской деятельности* пройдена.

Эксперт:
Ст. методист
ГАПОУ СО «Камышловский техникум промышленности и транспорта»
_____/*Потапова О.А*
«14» февраля 2020 г.

СОГЛАСОВАНО:
Заместитель директора по УПР ГАПОУ СО «Камышловский техникум промышленности
и транспорта»
_____ С.П. Мицура
«19» февраля 2020 г.

СОДЕРЖАНИЕ

1.	Паспорт комплекта контрольно-оценочных средств	4
2.	Формы контроля и оценки освоения учебной дисциплины по темам (разделам)	5
3.	Контрольно-измерительные материалы для проведения текущего контроля	6
4.	Контрольно-измерительные материалы для промежуточной аттестации	9

1. ПАСПОРТ КОМПЛЕКТА КОНТРОЛЬНО-ОЦЕНОЧНЫХ СРЕДСТВ

1.1. Область применения контрольно-оценочных материалов (далее – КОС)

КОС учебной дисциплины *оп.12 Основы предпринимательской деятельности* является частью основной профессиональной образовательной программы в соответствии с ФГОС СПО *54.01.20 графический дизайнер*

КОС предназначены для оценки достижений запланированных результатов по учебной дисциплине в процессе текущего контроля и промежуточной аттестации.

1.2. Цель и планируемые результаты освоения дисциплины:

В результате освоения учебной дисциплины студент должен **уметь:**

- предлагать идею бизнеса на основании выявленных потребностей;
- обосновывать конкурентные преимущества реализации бизнес-идеи;
- обосновывать использование специальных налоговых режимов;
-составлять документацию для государственной регистрации субъектов малого предпринимательства;
- составлять и анализировать структуру трудового договора.

В результате освоения учебной дисциплины студент должен **знать:**

- виды предпринимательства;
- организационно-правовые формы предприятия;
- нормативно-правовую базу;
-формы государственной поддержки предпринимательской деятельности;
- режимы налогообложения предприятий
- виды маркетинга;
- определять потенциальную возможность получения субсидий субъектами предпринимательства.

Содержание дисциплины ориентировано на подготовку студентов к освоению профессиональных модулей ОПОП «Графический дизайнер» и овладению профессиональными компетенциями:

- ПК.1.1. Осуществлять сбор, систематизацию и анализ данных, необходимых для разработки технического задания дизайн-продукта
- ПК 1.2. Определять выбор технических и программных средств для разработки дизайн-макета с учетом их особенностей использования
- ПК 2.3. Разрабатывать дизайн-макет на основе технического задания
- ПК 3.2. Оценивать соответствие готового дизайн-продукта требованиям качества печати (публикации)

В процессе освоения дисциплины студент должен овладевать общими компетенциями:

ОК 1. Выбирать способы решения задач профессиональной деятельности, применительно к различным контекстам

ОК 2. Осуществлять поиск, анализ и интерпретацию информации, необходимой для выполнения задач профессиональной деятельности

ОК 3. Планировать и реализовывать собственное профессиональное и личностное развитие.

ОК 9. Использовать информационные технологии в профессиональной деятельности

2. ФОРМЫ КОНТРОЛЯ И ОЦЕНКИ ОСВОЕНИЯ УЧЕБНОЙ ДИСЦИПЛИНЫ ПО ТЕМАМ (РАЗДЕЛАМ)

1. СТРУКТУРА И ПРИМЕРНОЕ СОДЕРЖАНИЕ УЧЕБНОЙ ДИСЦИПЛИНЫ

2.1. Объем учебной дисциплины и виды учебной работы

Вид учебной работы	***Объем часов***
Максимальная учебная нагрузка (всего)	**57**
Обязательная аудиторная учебная нагрузка (всего)	
в том числе: теоретическое обучение	22
лабораторные/практические работы	20
Самостоятельная работа обучающегося (всего)	**15**
Промежуточная аттестация в форме ДИФФЕРЕНЦИРОВАННОГО ЗАЧЕТА	

2.2. Тематический план учебной дисциплины

№ п/п	Темы	Кол-во часов		
		самостоятельные работы	теория.	практические и лабораторные
1	**Понятие предпринимательской деятельности**		**2**	
1.1.	Предпринимательство как особый вид деятельности. Сущность, условие формирования		1	
1.2	Права и обязанности предпринимателей. Функции предпринимательства		1	
2	**Правовые основы предпринимательской деятельности**		**5**	**2**
2.1.	Правовое регулирование предпринимательской деятельности		1	
2.2.	Определение видов юридической ответственности в сфере предпринимательской деятельности			2
2.3	Виды предпринимательской деятельности		1	
2.4	Индивидуальное предпринимательство. Малый бизнес		1	
2.5	Средний бизнес		1	
2.6	Организационно-правовые формы хозяйственной деятельности		1	
3	**Хозяйственно-правовые отношения**	**3**	**1**	**10**
3.1	Налогообложение индивидуальной предпринимательской деятельности			2
3.2	Хозяйственные договора в предпринимательской деятельности			1
3.3	Сфера принятия управленческих решений. Внутренняя и внешняя среда предпринимательства		1	
4	**Основы построения оптимальной структуры предпринимательской деятельности**	**2**	**1**	

4.1	Организация и развитие собственного дела. Порядок создания нового предприятия		1	
4.2	Порядок государственной регистрации на занятие предпринимательской деятельностью.			1
4.3	Учредительные документы предприятия. Формирование уставного фонда			2
4.4.	Лицензирование предпринимательской деятельности			2
4.5.	Прекращение деятельности предприятия			2
5	**Имущественные, финансово-кредитные, кадровые ресурсы для малого предпринимательства**	**4**	**4**	
5.1	Виды и формы кредитования малого предпринимательства.		1	
5.2	Персонал предприятия, его классификация		1	
5.3	Оформление трудовых отношений			
5.4	Оплата труда на предприятии предпринимательского типа			
5.5	Дисциплинарная и материальная ответственность работников.		1	
5.6	Ответственность работодателя за нарушение трудового законодательства.		1	
6	**Предпринимательское проектирование и бизнес план**	**4**		**6**
6.1	Сущность и назначение бизнес-плана. Основные функции			2
6.2	Требования, предъявляемые к структуре и содержанию бизнес-плана.			4
7	**Предпринимательский риск**		**2**	
7.1	Сущность предпринимательского риска и его классификация		1	
7.2	Основные способы снижения риска		1	
8	**Культура предпринимательства**	**2**	**3**	
8.1	Деловая этика и культуры предпринимательства.		1	
8.2	Предпринимательский успех		1	
8.3	Корпоративная культура		1	
9.	**Предпринимательская тайна**		**2**	
9.1	Отличие предпринимательской тайны от коммерческой.		1	
9.2	Внешние и внутренние угрозы безопасности фирмы		1	
	Дифференцированный зачет		**2**	**2**
	Итого	**15**	**22**	**20**

2.3 Содержание учебной дисциплины

Понятие предпринимательской деятельности
Предпринимательство как особый вид деятельности. Сущность, условие формирования
Права и обязанности предпринимателей. Функции предпринимательства
Практическое занятие. «Анализ видов предпринимательской деятельности и определение типологии коммерческой организации».
Самостоятельная работа подготовить сообщения по темам:
1.«История российского предпринимательства»
2. «Права и обязанности предпринимателей»

Правовые основы предпринимательской деятельности
Правовое регулирование предпринимательской деятельности
Определение видов юридической ответственности в сфере предпринимательской деятельности
Виды предпринимательской деятельности
Индивидуальное предпринимательство. Малый бизнес
Средний бизнес
Организационно-правовые формы хозяйственной деятельности
Практическое занятие. Подготовить рефераты по темам:
Государственное и частное предпринимательство: сходства и различия»
Подготовить сообщения по теме: «Государственная поддержка малого бизнеса
Самостоятельная работа Фирменное наименование предприятия: особенности и назначение
Составить перечень необходимых документов для государственной регистрации субъектов малого предпринимательства

Хозяйственно-правовые отношения
Налогообложение индивидуальной предпринимательской деятельности
Хозяйственные договора в предпринимательской деятельности
Сфера принятия управленческих решений. Внутренняя и внешняя среда предпринимательства
Практическое занятие.
«Разработка стратегического и тактического плана предприятия»
Самостоятельная работа подготовить реферат по теме: «Право собственности и имущество»

Основы построения оптимальной структуры предпринимательской деятельности
Организация и развитие собственного дела. Порядок создания нового предприятия
Порядок государственной регистрации на занятие предпринимательской деятельностью.
Учредительные документы предприятия. Формирование уставного фонда
Лицензирование предпринимательской деятельности
Прекращение деятельности предприятия
Практическое занятие. Тема: «Составление пакета документов для открытия своего дела».
Самостоятельная работа подготовить рефераты по темам:
1.«Правовое регулирование несостоятельности»
2. «Прекращение деятельности предприятия» (сообщение).

Имущественные, финансово-кредитные, кадровые ресурсы для малого предпринимательства
Виды и формы кредитования малого предпринимательства.
Персонал предприятия, его классификация
Оформление трудовых отношений
Оплата труда на предприятии предпринимательского типа
Дисциплинарная и материальная ответственность работников.
Ответственность работодателя за нарушение трудового законодательства.
Практическое занятие. Доклад на тему- Структура персонала.
Основные положения об оплате труда.
Самостоятельная работа: оформление договора

Предпринимательское проектирование и бизнес план
Сущность и назначение бизнес-плана. Основные функции
Требования, предъявляемые к структуре и содержанию бизнес-плана.
Практическое занятие. Разработка и защита бизнес-плана предпринимательской деятельности.
«Составление пакета документов для открытия своего дела».
Самостоятельная работа Тема: «Разработка стратегического и тактического плана предприятия». Фирменное наименование предприятия: особенности и назначение

Предпринимательский риск
Сущность предпринимательского риска и его классификация
Основные способы снижения риска
Практическое занятие. «Риск - благородное дело. " Составить маркетинговый план предприятия
Самостоятельная работа: Подготовить рефераты по темам:
1. «История приватизации»
2. «Способы снижения предпринимательского риска» (сообщение).

Культура предпринимательства
Деловая этика и культуры предпринимательства.
Предпринимательский успех
Корпоративная культура
Практическое занятие. Тема: «Соблюдение норм профессиональной этики в различных производственных ситуациях»
Самостоятельная работа: Возникновение и формирование культуры предпринимательской организации за рубежом (на выбор) (реферат).
«Культура предпринимательства» - подготовить презентацию

Предпринимательская тайна
Отличие предпринимательской тайны от коммерческой.

Внешние и внутренние угрозы безопасности фирмы

Практическое занятие. «Разработка содержания деятельности подсистем механизма защиты предпринимательской тайны и безопасности фирмы». Самостоятельная работа обучающихся:

Самостоятельная работа:

-Внешние и внутренние угрозы безопасности фирмы.

- Оформление классификационной схемы или таблицы возможных угроз безопасности фирмы

2. УСЛОВИЯ РЕАЛИЗАЦИИ УЧЕБНОЙ ДИСЦИПЛИНЫ

3.1. Требования к минимальному материально-техническому обеспечению

Для реализации программы учебной дисциплины требуется наличие учебного кабинета «Основы предпринимательства»;

Оборудование учебного кабинета:
- посадочные места по количеству обучающихся;
- рабочее место преподавателя;
- комплект учебно-наглядных пособий;
- комплекты раздаточных материалов;

- фонд оценочных средств

Технические средства обучения: - компьютер с лицензионным программным обеспечением и мультимедиа проектор

3.2. Информационное обеспечение обучения
Перечень рекомендуемых учебных изданий, Интернет-ресурсов, дополнительной литературы

Основные источники:

1. Филиппова О.И. Основы экономики и предпринимательства Академия.2018
2. Валигурский И. Организация предпринимательской деятельности: Учебник -3-е изд- М, Дашков и К. 2019
3. Череданова И.Х. Основы экономики и предпринимательства. М. Академия.2017

Дополнительные источники:

1. Гага В.А. Экономика и социология труда: Учебник, М.: Инфра-М, 2011
2. Гайдар Е.Т. Кризисная экономика современной России: тенденции и перспективы. М.: «Проспект», 2014
3. Грачева М.В., Фадеева Л.Н., Черных Ю.Н. Моделирование экономических процессов: Учебник, М.: «Экзамен», 2014
4. Зайцев Н.Л. Экономика, организация и управление предприятием: Учебное пособие, М.: Инфра-М, 2015
5. Ляско В.И. Стратегическое планирование развития предприятия: Учебное пособие, М.: «Экзамен», 2017
6. Лагов Ю.В. Теневая экономика: Учебное пособие, М.: «Норма», 2012
7. Радаев В.В. Экономическая социология: Учебное пособие, М.: ГУ ВШЭ, 2014

4. КОНТРОЛЬ И ОЦЕНКА РЕЗУЛЬТАТОВ ОСВОЕНИЯ УЧЕБНОЙ ДИСЦИПЛИНЫ

Контроль и оценка результатов освоения учебной дисциплины осуществляется преподавателем в процессе проведения практических занятий и лабораторных работ, тестирования, а также выполнения обучающимися индивидуальных заданий, проектов, исследований

Результаты обучения (освоенные умения, усвоенные знания)	**Формы и методы контроля и оценки результатов обучения**
Уметь:	
- проводить психолого-педагогический самоанализ предрасположенности к предпринимательской деятельности;	фронтальный опрос; тестирование, самостоятельная работа, рефераты
- формировать необходимые качества предпринимателя;	фронтальный опрос; решение ситуационных задач, тестирование
- выбирать организационно-правовую форму предприятия;	фронтальный опрос; презентации,
применять различные методы исследования рынка;	фронтальный опрос; доклады по заданным темам
осуществлять планирование производственной деятельности	фронтальный опрос;
разрабатывать бизнес-план;	практические задания; *тестирование,* самостоятельная работа– СОСТАВИТЬ БИЗНЕС-ПЛАН
- проводить презентации.	практические задания; презентации,
заполнять формы отчётности;	практические задания, рефераты по заданным темам
Знать:	
- нормативно-правовую базу, этапы государственной регистрации субъектов малого предпринимательства;	выполнение индивидуальных заданий; работа в группе; решение ситуационных задач, устный опрос
порядок лицензирования отдельных видов деятельности	Контрольная работа, опрос, решение ситуационных задач
деятельность контрольно-надзорных органов, их права и обязанности	Контрольная работа, решение ситуационных задач, устный опрос.
юридическую ответственность предпринимателя	Тестирование, решение ситуационных задач
виды и формы кредитования малого предпринимательства, программы региональных банков по кредитованию субъектов малого предпринимательства	практические задания; *тестирование,* самостоятельная работа– СФОРМИРОВАТЬ ПАКЕТ ДОКУМЕНТОВ ДЛЯ ПОЛУЧЕНИЯ КРЕДИТА

Для характеристики уровня освоения учебного материала используются следующие обозначения:

1. – ознакомительный (узнавание ранее изученных объектов, свойств);
2. – репродуктивный (выполнение деятельности по образцу, инструкции или под руководством)
3. – продуктивный (планирование и самостоятельное выполнение деятельности, решение проблемных задач)

Министерство образования и молодежной политики Свердловской области
ГАПОУ СО «Камышловский техникум промышленности и транспорта»

КОМПЛЕКТ КОНТРОЛЬНО-ОЦЕНОЧНЫХ СРЕДСТВ (КОС)
ПО ПРОФЕССИОНАЛЬНОМУ МОДУЛЮ

ПМ.01. Разработка технического задания на продукт

по программе подготовки квалифицированных рабочих, служащих:

54.01.20 Графический дизайнер

Камышлов
2020

Контрольно-оценочные средства рассмотрены цикловой комиссией

Контрольно-оценочные средства разработаны на основе рабочей программы, и в соответствии с требованиями ФГОС СПО по специальности 54.01.20 Графический дизайнер

Разработчик: Салтанова Любовь Александровна мастер производственного обучения, ГАПОУ СО «Камышловский техникум промышленности и транспорта»
Экспертиза контрольно-оценочных средств к рабочей программе учебной дисциплины ПМ.02 «Создание графических дизайн-макетов» пройдена.

Эксперт:
Ст. методист
ГАПОУ СО «Камышловский техникум промышленности и транспорта»
_____/*Потапова О.А*
«14» февраля 2020 г.

СОГЛАСОВАНО:
Заместитель директора по УПР ГАПОУ СО «Камышловский техникум промышленности и транспорта»
_____ С.П. Мицура
«19» февраля 2020 г.

СОДЕРЖАНИЕ

1. Паспорт комплекта контрольно-оценочных средств
2. Формы контроля и оценки освоения учебной дисциплины по темам (разделам)
3. Контрольно-измерительные материалы для проведения текущего контроля
4. Контрольно-измерительные материалы для промежуточной аттестации

1. ПАСПОРТ КОМПЛЕКТА КОНТРОЛЬНО-ОЦЕНОЧНЫХ СРЕДСТВ

1.1.Область применения контрольно-оценочных материалов (далее – КОС)

КОС профессионального модуля ПМ.01 Разработка технического задания на продукт графического дизайгна является частью основной профессиональной образовательной программы в соответствии с ФГОС СПО 54.01.20 Графический дизайнер

КОС предназначены для оценки достижений запланированных результатов по учебной дисциплине в процессе текущего контроля и промежуточной аттестации.

1.2. Цель и планируемые результаты освоения дисциплины:

Код ПК, ОК	Умения	Знания	Практический опыт
ОК 01Выбирать способы решения задач профессиональной деятельности, применительно к различным контекстам ОК 02. Осуществлять поиск, анализ и интерпретацию информации, необходимой для выполнения задач профессиональной деятельности ОК 03. Планировать и реализовывать собственное профессиональное и личностное развитие ОК 04. Работать в коллективе и команде, эффективно взаимодействовать с коллегами, руководством, клиентами ОК 05. Осуществлять устную и письменную коммуникацию на государственном языке с учетом особенностей социального и культурного контекста ОК 09. Использовать информационные технологии в профессиональной деятельности ОК 10. Пользоваться профессиональной документацией на государственном и иностранном языках	– проводить проектный анализ; – разрабатывать концепцию проекта; – выбирать графические средства в соответствии с тематикой и задачами проекта; – производить расчеты основных технико-экономических показателей проектирования; – презентовать разработанное техническое задание согласно требованиям к структуре и содержанию	– теоретические основы композиционного построения в графическом и в объемно-пространственном дизайне; – законы формообразования; – систематизирующие методы формообразования (модульность и комбинаторику); – преобразующие методы формообразования (стилизацию и трансформацию); – законы создания цветовой гармонии; технологии изготовления изделия; – действующие стандарты и технические условия, методики оформления технического задания и различных продуктов.;	в анализе, обобщении проектирования технического задания для дизайн-продуктов на основе полученной информации от заказчика.
ПК 1.1. Осуществлять сбор, систематизацию и анализ данных, необходимых для разработки технического задания дизайн-продукта. ПК 1.2. Определять выбор технических и программных средств для разработки дизайн-макета с учетом их особенностей использования. ПК 1.3. Формировать готовое техническое задание в			

соответствии с требованиями к структуре и содержанию. ПК 1.4. Выполнять процедуру согласования (утверждения) с заказчиком. .			

1.3 Контроль и оценка результатов освоения учебной дисциплины

Результаты обучения		***Критерии оценки***	***Методы оценки***
ПК 1.1.	**Знания:** – теоретических основ композиционного построения в графическом и в объемно-пространственном дизайне; – законов формообразования;	– ориентироваться на требования клиента и знать тренды в профессии – при разработке макета учитывает современные направления в дизайне – базовые принципы композиции и применение их на практике.	Экспертная оценка результатов деятельности при выполнении тестирования, контрольных работ, устного опроса и других видов контроля Проверка конспекта лекций
	Умения: – проводить проектный анализ; – производить расчеты основных технико-экономических показателей проектирования;	– разрабатывает планы выполнения работ в соответствии с макетом – распределяет время на выполнение поставленных задач; – собирать, обобщать и структурировать информацию осуществляет взаимосвязь всех составляющих дизайн-макета – понимание целевой аудитории при разработке ТЗ	Экспертная оценка в форме: защиты отчёта по практическому занятию. выполнение практических и лабораторных работ
ПК 1.2	Знания: – правил и методов создания различных продуктов в программных приложениях;	– классификации программных приложений и их направленности; – программных приложений работы с данными	Экспертная оценка результатов деятельности при выполнении тестирования, контрольных работ, устного опроса и других видов контроля Проверка конспекта лекций
	Умения: выбирать графические средства и технические инструменты в соответствии с тематикой и задачами проекта	– классификации профессионального оборудования и навыков работы с ним; –	Экспертная оценка в форме: защиты отчёта по практическому занятию. выполнение практических и лабораторных работ
ПК 1.3.	Знание: – систематизирующих методов формообразования (модульность и комбинаторика); – преобразующих методов формообразования (стилизация и трансформация); – законов создания цветовой гармонии;	– требований к техническим параметрам разработки продукта; –	Экспертная оценка результатов деятельности при выполнении тестирования, контрольных работ, устного опроса и других видов контроля Проверка конспекта лекций
	умения разрабатывать концепцию проекта	– Технические параметры изготовления изделия; – правила и структура оформления макета; – Способы сохранения макета согласно требованию; – корректировать и видоизменять макет в зависимости от требования заказчика	Экспертная оценка в форме: защиты отчёта по практическому занятию. выполнение практических и лабораторных работ

ПК 1.4.	– действующие стандарты и технические условия, методики оформления технического задания и различных продуктов	– подготавливать презентации разработанных макетов	Экспертная оценка результатов деятельности при выполнении тестирования, контрольных работ, устного опроса и других видов контроля Проверка конспекта лекций
	Умения: презентовать разработанное ТЗ согласно требованиям к структуре и содержанию	– осуществлять и организовывать представление разработанных макетов; – презентовать готовый дизайн-макет	Экспертная оценка в форме: защиты отчёта по практическому занятию. выполнение практических и лабораторных работ
ОК01. Выбирать способы решения задач профессиональной деятельности, применительно к различным контекстам;	• распознавать задачу и/или проблему в профессиональном и/или социальном контексте; • анализировать задачу и/или проблему и выделять её составные части; • определять этапы решения задачи; выявлять и эффективно искать информацию, необходимую для решения задачи и/или проблемы; • составить план действия; определить необходимые ресурсы; • владеть актуальными методами работы в профессиональной и смежных сферах; • реализовать составленный план; • оценивать результат и последствия своих действий (самостоятельно или с помощью наставника)		Лист оценки сформированности компетенций Экспертное наблюдение выполнения практических работ
ОК02. Осуществлять поиск, анализ и интерпретацию информации, необходимой для выполнения задач профессиональной деятельности;	• определять задачи поиска информации; • определять необходимые источники информации; планировать процесс поиска; • структурировать получаемую информацию; • выделять наиболее значимое в перечне информации; • оценивать практическую значимость результатов поиска; оформлять результаты поиска		
ОК03.Планировать и реализовывать собственное профессиональное и личностное развитие.	• определять актуальность нормативно-правовой документации в профессиональной деятельности; • применять современную научную профессиональную терминологию; • определять и выстраивать траектории профессионального развития и самообразования		
ОК04. Работать в коллективе и команде, эффективно взаимодействовать с коллегами, руководством, клиентами;	• организовывать работу коллектива и команды; • взаимодействовать с коллегами, руководством, клиентами в ходе профессиональной деятельности		
ОК05. Осуществлять устную и письменную коммуникацию на государственном языке с учетом особенностей социального и культурного контекста,	• грамотно излагать свои мысли и оформлять документы по профессиональной тематике на государственном языке, • проявлять толерантность в рабочем коллективе		
ОК09. Использовать информационные технологии в профессиональной деятельности;	• применять средства информационных технологий для решения профессиональных задач; • использовать современное программное обеспечение		

ОК10. Пользоваться профессиональной документацией на государственном и иностранном языках.	• понимать общий смысл четко произнесенных высказываний на известные темы (профессиональные и бытовые), • понимать тексты на базовые профессиональные темы; • участвовать в диалогах на знакомые общие и профессиональные темы; • строить простые высказывания о себе и о своей профессиональной деятельности; • кратко обосновывать и объяснить свои действия (текущие и планируемые); • писать простые связные сообщения на знакомые или интересующие профессиональные темы	

2. КОНТРОЛЬНО-ИЗМЕРИТЕЛЬНЫЕ МАТЕРИАЛЫ ДЛЯ ПРОВЕДЕНИЯ ТЕКУЩЕГО КОНТРОЛЯ

Текущий контроль успеваемости студентов осуществляется по всем видам аудиторной и самостоятельной работы, предусмотренным рабочей программой модуля.

Текущий контроль успеваемости осуществляется преподавателем, ведущим занятия.

Текущий контроль успеваемости проводится в следующих формах:

- Тестового задания
- Устного или письменного опроса по вопросам
- Выполнения практических работ
- Сообщения, рефераты

Контрольно-оценочные материалы для текущего контроля элементов освоения дисциплин модуля (ОК, ПК, знаний, умений) находятся непосредственно у преподавателя.

3. -ИЗМЕРИТЕЛЬНЫЕ МАТЕРИАЛЫ ДЛЯ ПРОВЕДЕНИЯ ПРОМЕЖУТОЧНОЙ АТТЕСТАЦИИ

3.1. МДК 01.01. Дизайн-проектирование

Вид ПА: экзамен

Форма проведения*:* *тестирование*

Условия выполнения

- Внимательно прочитайте задание.
- Вам предлагается ответить на 23 вопроса. (приложение 2)
  Тест оценивает знания и умения из следующих тем:
  Особенности проектирования в дизайне
  Формообразование и композиция в дизайн-проектировании.
  Методы проектирования в дизайне.
  Методы расчета основных технико-экономических обоснований проекта
- В тесте имеются задания на соотнесение, на выбор правильного ответа, на исключение лишнего и т.д.
- Время выполнения задания – 25 минут

Шкала оценки образовательных достижений

Процент результативности (правильных ответов)	Оценка уровня подготовки	
	балл (отметка)	вербальный аналог
90 ÷ 100	5	отлично
80 ÷ 89	4	хорошо
70 ÷ 79	3	удовлетворительно
менее 70	2	неудовлетворительно

3.2. МДК 01.01. МДК 01.02. Проектная графика

Вид ПА: дифференцированный зачет

Форма проведения: *выполнение практического задания*

Подготовить проект и оформить презентацию на тему:

Время на защиту проекта до 10 минут на 1 студента.

Создание публикации в издательской системе Adobe InDesign. Действия, совершаемые с текстом и графическими объектами.

Теоретические вопросы:

Объекты публикаций. Текст. Иллюстрации. Графический инструментарий программы. Взаимное расположение текста и иллюстраций. Обтекание текстом графики.

Практическая работа. Работа с текстом на примере рекламной листовки

Создание публикации в издательской системе Adobe InDesign. Создание шаблона публикации

Теоретические вопросы:

Использование модульной сетки в шаблоне. Макетирование буклета с использованием мастер-шаблона. Основные правила сложного макетирования. Колонтитулы и колонцифры. Разработка структуры буклета с применением нескольких мастер-шаблонов.

Практическая работа. Создание шаблона многостраничного буклета.

Создание публикации в издательской системе Adobe InDesign. Создание таблицы стилей

Теоретические вопросы:

Быстрое форматирование с использованием стилей. Импорт стилевого оформления из другой публикации. Создание стилей. Создание и редактирование оглавления.

Практическая работа. Оформление многостраничного буклета стилями, создание оглавления.

Особенности работы с цветом и с графикой в издательской системе Adobe InDesign

Теоретические вопросы

Цвет: цветовое решение, фон, создание собственной цветовой палитры. Простые, составные и смешанные цвета: особенности задания параметров и цветоделения. Треппинг (цветовые ловушки). Создание и использование обтравочного контура.

Практическая работа. Создание шаблона брошюры.

Создание публикации в издательской системе Adobe InDesign. Верстка газеты формата А3.

Теоретические вопросы

Особенности газетной верстки, основные приемы верстки. Оформление сносок, подрисуночных подписей, врезок. Работа с таблицами. Приемы создания таблиц. Печать с разбиением. Особенности верстки «в обрез».

Практическая работа. Верстка газеты.

Создание публикации в издательской системе Adobe InDesign. Подготовка публикации к печати

Теоретические вопросы

Сбор всех необходимых компонентов в одной папке. Требования к макету. Шрифты. Автоматическая проверка макета на наличие ошибок. Запись PDF и PostScript-файлов. Запись файлов в формате .eps.

Практическая работа. Подготовка к печати буклета, брошюры, газеты.

Требования к структуре и оформлению проекта

Требования к структуре проекта:

1. Титульный лист;

2. Лист задания;
3. Содержание (оглавление):
4. Введение (цели, задачи, актуальность)
5. Описание работы (основной материал)
6. Заключение (выводы)
7. Список информационных источников

Требования к структуре пояснительной записки проекта:

Введение включает в себя обоснование актуальности темы проекта, ее теоретической и практической значимости, степень научной разработанности проблемы и наличие различных подходов в ее решении. Отражает основные направления и перспективы развития рассматриваемой отрасли.

Основной материал содержит следующие разделы:

- аналитическая часть;
- технологическая часть;
- заключение.

Каждый раздел оканчивается соответствующими выводами. Разделы должны иметь порядковые номера в пределах всего документа, обозначенные арабскими цифрами без точки и записанные с абзацного отступа. Подразделы должны иметь нумерацию в пределах каждого раздела. Номер подраздела состоит из номеров раздела и подраздела, разделенных точкой. В конце номера подраздела точка не ставится. Разделы, как и подразделы, могут состоять из одного или нескольких пунктов.

В заключении подводятся общие итоги работы, формулируются выводы и предложения по дальнейшей научной разработке вопроса. Данный раздел должен быть четким и кратким. По объему не должно превышать введение (1-2 страницы).

В конце пояснительной записки приводят список литературы, которая была использована при ее составлении. Выполняют список и ссылку на него в тексте согласно ГОСТ 7.32-91. Список литературы включают в содержание документа.

Требования к оформлению текста пояснительной записки проекта:

Оформление пояснительной записки проекта регламентируется ГОСТ 19.404-79 «Единая система программной документации. Пояснительная записка. Требования к содержанию и оформлению».

При применении компьютера устанавливаются следующие поля: верхнее и правое 2 см; нижнее и левое 2,5 см. Текст рукописи должен быть набран на компьютере в любом текстовом редакторе с обычным межстрочным интервалом (до 40 строк на странице) на одной стороне бумаги формата А4. Абзацный отступ не менее 1,2 см. Размер шрифта: для текста —14, для формул — 16, для таблиц — 10,12 или 14. Рисунки, графики, чертежи, схемы могут быть (но не обязательно) выполнены с помощью компьютера или сканера.

Заголовки в тексте выделяются сверху двумя интервалами, снизу — одним. Заголовки разделов (глав), печатаются прописными (большими) буквами (СОДЕРЖАНИЕ, ВВЕДЕНИЕ и т.д.).

Переносы слов в заголовках и подзаголовках не допускаются.

В конце заголовка (подзаголовка), вынесенного в отдельную строку, точку не ставят.

Если заголовок состоит из двух самостоятельных предложений, между ними ставят точку, а в конце точку опускают. Если такой заголовок не умещается в одну строку, его разбивают так, чтобы точка попадала внутрь строки, а не заканчивала ее. Заголовки и подзаголовки не следует подчеркивать, а также выделять другим цветом. Не разрешается оставлять заголовок (подзаголовок) в нижней части страницы, помещая текст на следующей.

Каждый раздел текстового документа рекомендуется начинать с нового листа (страницы).

В пояснительной записке осуществляется сквозная нумерация страниц арабскими цифрами. Номер страницы проставляется в нижнем правом углу.

В пояснительной записке помещают содержание, включающее номера и наименования разделов и подразделов с указанием номеров листов (страниц). Содержание включают в общее количество листов пояснительной записки.

Слово «СОДЕРЖАНИЕ» записывают в виде заголовка (симметрично тексту) с прописной буквы. Наименования, включенные в содержание, записывают строчными буквами, начиная с прописной буквы

Количество иллюстраций должно быть достаточно для пояснения излагаемого текста. Иллюстрации могут быть расположены как по тексту документа (возможно ближе к соответствующим частям текста), так и в конце его. Иллюстрации должны быть выполнены в соответствии с требованиями стандартов ЕСКД. Иллюстрации, за исключением иллюстраций приложений, следует нумеровать арабскими цифрами сквозной нумерацией. Если рисунок один, он обозначается «Рисунок 1».

При ссылках на иллюстрации следует писать «... в соответствии с рисунком 2».

Иллюстрации при необходимости могут иметь наименования и пояснительные данные (подрисуночный текст). Слово «Рисунок» и его наименование помещают после пояснительных данных и располагают следующим образом:

Рисунок 1 – Товар.

Материал, дополняющий текст документа, допускается помещать в приложениях. Приложениями могут быть графический материал, таблицы большого формата, расчеты и т.д. Приложение оформляют как продолжение данного документа на последующих его листах

Требования к презентации:

Титульный лист

Шрифт: заголовок не менее 24пт., основной текст не менее 18пт.

Объем: 10 - 15 слайдов (не менее 10)

Дизайн слайдов (оформление)

Читаемость текста

Для дополнения информации использовать иллюстрации, картинки, фотографии. Презентация сопровождается защитным словом.

Критерии оценки заданий прикладного характера

Оценка проекта (включая структуру и оформление)		
Предмет оценивания	**Показатели оценки**	**Критерии оценки**
Пояснительная записка проекта	Соответствие формату выбранного жанра	- обзор используемой для написания работы литературы; - представление собственных результатов (используемые методы исследования, полученные данные); - анализ, интерпретации результатов, данных; - выводы; - библиография
	Качество текста	- грамотность; - иллюстративность; - культура оформления текста в соответствии с ГОСТ 19.404-79
	Правильность (с точки зрения предмета)	Соответствие представленного материала теме проекта, профессиональное содержание. Практическая значимость.
Оценка защиты проекта		
Предмет оценивания	**Показатели оценки**	**Критерии оценки**

Защита проекта, презентация работы	Содержание, выступление	- описание предыстории работы, представление собственного интереса; - представление основной проблеммы, гипотезы, исследовательского вопроса или решаемой задачи; - представление результатов работы и выводов
	Знание	- уровень владения теорией, терминологией по данному вопросу; - доступность и понятность передачи знаний аудитории; - аргументированность ответов на вопросы.
	Наглядность	- использование в ходе презентации таблиц, схем, графиков, моделей, эксперимента и др.
	Работа с аудиторией	- умение вступать в диалог; - установление связи с аудиторией;
	Выступление, речь	- логичность и последовательность сообщения; - свободная (говорит, а не читает), грамотная выразительная речь

По каждому показателю оценки результата выставляется 1 балл (соответствие эталону) или 0 баллов (несоответствие эталона).

Шкала оценки образовательных достижений

Процент результативности (правильных ответов)	Оценка уровня подготовки	
	балл (отметка)	вербальный аналог
90 ÷ 100	5	отлично
80 ÷ 89	4	хорошо
70 ÷ 79	3	удовлетворительно
менее 70	2	неудовлетворительно

3.3. Учебная практика

Вид ПА: дифференцированный зачет

Форма проведения: *выполнение практического задания*

Инструкция для испытуемого

Вам необходимо продемонстрировать общие и профессиональные компетенции, освоенные в процессе обучения по УП.01 учебной практике ПМ.01 Разработка технического задания на продукт графического дизайна. Предъявление результатов деятельности по демонстрации приобретенного опыта решения практических задач по формообразованию (стилизация и трансформация) и композиции в дизайн-проектировании; применение комбинаторно-модульного проектирования в дизайне; макетирование; в значительной мере даст возможность судить о Вашей подготовленности к дальнейшей профессиональной деятельности. Объем времени на выполнение задания 180 минут.

Вам необходимо сделать следующее:

- Организовать свое рабочее место, с соблюдением техники безопасности;
- Проанализировать программное обеспечение, имеющееся на компьютере.
- Оформить материал по билету в соответствующих программах.
- Оформить отчет по выполненной работе
- Представить комиссии результат работы.

Практическая работа: Применение приемов построения композиции

1.1. Время на выполнение: 180 минут

1.2. Критерии оценки:

- количественное соответствие установленному минимуму,
- аккуратность выполнения и оформления,
- соблюдение технологии выполнения,
- соответствие тематике и заданиям,
- креативность выполнения и оформления.

За соблюдение каждого критерия выставляется положительная оценка – 1 балл.

За несоблюдение каждого критерия выставляется отрицательная оценка – 0 баллов.

1.3. Текст практической работы №1

1. Создать **стилизованное изображение** какого-либо животного или человека. Хорошо, если выбранный аналог будет иметь отношение к сфере деятельности «организации-заказчика».

Должно быть выполнено два уровня стилизации, то есть два варианта стилизованного изображения:

a) стилизованное изображение 1-го уровня должно быть достаточно детальным и содержать не менее 20 геометрических составляющих элементов;
b) стилизованное изображение 2-го уровня осуществляется на основе трансформации изображения 1-го уровня; оно должно быть более упрощенным и выглядеть как знак.

Требования к стилизованному изображению:

- элементами стилизованного изображения 2-го уровня должны выступать только простейшие геометрические фигуры, приведенные на рис. 1, и прямые линии;
- цветовая гамма стилизованного изображения 2-го уровня должна включать один цвет для заливки и один для контура.



Рис. 1. Простейшие геометрические фигуры, которые могут выступать элементами стилизованного изображения

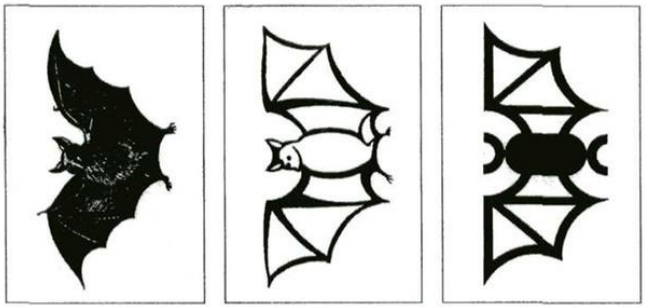

Рис. 2. Пример стилизованного изображения

2. Размножив созданное стилизованное изображение 2-го уровня, разработать **орнаментальную комбинацию**, состоящую из 10 или более исходных изображений.



Рис. 3. Примеры орнаментальных комбинаций из стилизованных изображений

3. На основе стилизованного изображения 2-го уровня создать **ритмический ряд** (из 6-10 изображений), в котором изменению подвергается какой-либо элемент или размер исходного стилизованного изображения.

Для этого нужно выполнить следующие действия:

- продумать ритмическую закономерность композиции: что и как будет изменяться (только элемент или элемент и интервал между элементами);
- расчертить сетку размещения элементов;

– разместить элементы в соответствии с задуманной закономерностью;
– далее заполнить созданными ритмическими рядами всю поверхность формата

4. Из заданных геометрических фигур (по вариантам) создать две композиции – **статичную** и **динамичную**. Для усиления впечатления статичности или динамичности можно изменять размеры фигур, их пропорции, цвет и расположение на листе.

Элементы композиции №2 по вариантам

	треугольник, квадрат	круг, крест	овал, крест	пятиугольник, крест	восьмиугольник, крест
треугольник, круг	вариант №1	вариант №6	вариант №11	вариант №16	вариант №21
квадрат, круг	вариант №2	вариант №7	вариант №12	вариант №17	вариант №22
пятиугольник, треугольник	вариант №3	вариант №8	вариант №13	вариант №18	вариант №23
шестиугольник, овал	вариант №4	вариант №9	вариант №14	вариант №19	вариант №24
восьмиугольник, треугольник	вариант №5	вариант №10	вариант №15	вариант №20	вариант №25

В отчете описать, какие приемы усиления впечатления статичности и динамичности были использованы в композициях.

Требования к композициям:

– элементами композиции должны выступать заданные геометрические фигуры (по вариантам);
– цветовая гамма композиции должна ограничиваться черным, белым, серым и красным цветами.

5. Найти в интернете 5 графических композиций, каждая из которых является примером применения какого-то одного приема – стилизации, симметрии, ритма, метра, акцента, контраста…

Инструкция для эксперта

В листе оценки и применяя балльную систему 0-1 оцените проявление показателей уровней освоения компонентов деятельности. Показатели умений оцениваются в 1 балл или 0 баллов если умение не продемонстрировано.

Оцениваемые компетенции	Основные показатели оценки результата	0-1
ОК.1. Выбирать способы решения задач профессиональной деятельности, применительно к различным контекстам	оценка эффективности и качества решения профессиональных задач.	
	обоснование постановки цели, выбора и применения методов и способов решения профессиональных задач в области разработки графического продукта	
	демонстрация эффективности и качества выполнения профессиональных задач	
ОК 03. Планировать и реализовывать собственное профессиональное и личностное развитие.	Определение цели и порядка работы.	
	Обобщение результата	
	Рациональное распределение времени при выполнении работ	
	демонстрация способности принятия решении стандартных и нестандартных профессиональных задач в области разработки графического продукта	
	результативность принятия решений стандартных и нестандартных профессиональных задач за определенное время;	
ПК 1.1. Осуществлять сбор, систематизацию и анализ данных необходимых для разработки технического задания дизайн-продукта.	реализация требований проектного задания в эскизной разработке	
	умение ориентироваться в требованиях потребителя	
	полное знание современных тенденций в дизайне	

ПК 1.2. Определять выбор технических и программных средств для разработки дизайн-макета с учетом их особенностей использования	обоснование целесообразности использования графических приемов в соответствии с тематикой проекта;	
	творчески экспериментировать с формой, цветом, материалом приемами комбинаторных и эвристических методов	
	выполнение технического эскиза с использованием компьютерных технологий	
	создавать целостную композицию на плоскости, в объеме и пространстве, применяя известные способы построения и формообразования;	
	использовать преобразующие методы стилизации и трансформации для создания новых форм	
	итого	

3.3. Производственная практика
Вид ПА: дифференцированный зачет

Целью оценки по производственной практике является установление степени освоения:
1) профессиональных и общих компетенций;
2) практического опыта и умений.

Дифференцированный зачет по производственной практике выставляется на основании данных аттестационного листа (характеристики профессиональной деятельности обучающегося/студента на практике) с указанием: видов работ, выполненных обучающимся во время практики, их объема.

Форма аттестационного листа

(характеристика профессиональной деятельности студента во время учебной/производственной практики)

1. ФИО студента, № группы, специальность/профессия

_____

2. Место проведения практики (организация), наименование, юридический адрес

_____

3. Время проведения практики _____

4. Виды и объем работ, выполненные обучающимся во время практики:

_____

_____

5. Качество выполнения работ в соответствии с технологией и (или) требованиями организации, в которой проходила практика

_____

_____

Дата

Подписи руководителя практики,
ответственного лица организации

4. КОНТРОЛЬНО-ИЗМЕРИТЕЛЬНЫЕ МАТЕРИАЛЫ ДЛЯ ПРОВЕДЕНИЯ КВАЛИФИКАЦИОННОГО ЭКЗАМЕНА ПО МОДУЛЮ

Форма проведения: *выполнение практического задания*

Экзамен (квалификационный) предназначен для контроля и оценки результатов освоения профессионального модуля ПМ.01 «Разработка технического задания на продукт графического дизайна».

Итогом экзамена будет являться однозначное решение аттестационной комиссии: «вид профессиональной деятельности освоен / не освоен».

При принятии решения об итоговой оценке учитывается роль оцениваемых показателей для выполнения вида профессиональной деятельности, освоение которого проверяется. При наличии противоречивых оценок по одному тому же показателю при выполнении разных видов работ, решение принимается в пользу студента.

Профессиональные компетенции:

ПК 1.1. Осуществлять сбор, систематизацию и анализ данных необходимых для разработки технического задания дизайн-продукта.

ПК 1.2. Определять выбор технических и программных средств для разработки дизайн-макета с учетом их особенностей использования.

ПК 1.3. Формировать готовое техническое задание в соответствии с требованиями к структуре и содержанию.

ПК 1.4. Выполнять процедуру согласования (утверждения) с заказчиком.

Общие компетенции:

ОК 01.Выбирать способы решения задач профессиональной деятельности, применительно к различным контекстам.

ОК 02.Осуществлять поиск, анализ и интерпретацию информации, необходимой для выполнения задач профессиональной деятельности.

ОК 03. Планировать и реализовывать собственное профессиональное и личностное развитие.

ОК 09. Использовать информационные технологии в профессиональной деятельности.

4.1. Задание для экзаменующегося

Подготовка и защита технического задания на разработку продукта графического дизайна

Тема: Составление технического (творческого) задания на разработку продукта графического дизайна.

Основные требования:

Для оптимизации творческой деятельности, в качестве творческих источников предлагаются понятные, знакомые объекты.

Перечень тем для дизайн-проектов представлен в ПРИЛОЖЕНИИ .

Требования к структуре и оформлению проекта.

Проект должен содержать:

- титульный лист
- составление технического задания на продукт графического дизайна (пример Приложение)
- расчет затрат на заработную плату исполнителям
- расчет затрат и составление калькуляции на изготовление изделия
- стилизацию и трансформацию художественного образа (не менее 5 вариантов, выполненных на листах формата А4)
- творческий эскиз проектируемого изделия (выполненный на листах формата А4 с передачей цвета, фактуры материала, конструктивного решения)

- технический эскиз проектируемого изделия, выполненный в соответствующем программном обеспечении, копии эскизов в разных цветовых сочетаниях (не менее 4 вариантов на одном листе формата А4)

Требования к защите проекта:

Защита технического задания на разработку продукта графического дизайна виде устного собеседования.

4.2 Пакет для экзаменатора

4.2.1. Условия

Количество вариантов задания для экзаменующегося – 15.

Проект выполняется как самостоятельная работа в процессе изучения модуля по ПМ 01, время для защиты - 10-15 минут на 1 человека. Защита работы проводится индивидуально каждым студентом.

4.2.2. Критерии оценки

Результаты освоения	Показатели оценки результата	Отметка о выполнении
ПК 1.1. Осуществлять сбор, систематизацию и анализ данных необходимых для разработки технического задания дизайн-продукта.	реализация требований проектного задания в эскизной разработке дизайн проекта	
	соответствие технического эскиза художественному эскизу в основных элементах композиции	
	умение ориентироваться в требованиях потребителя;	
	проводить проектный анализ, разрабатывать концепцию проекта	
ПК 1.2. Определять выбор технических и программных средств для разработки дизайн-макета с учетом их особенностей использования.	обоснование творческой концепции автора перед потребителем (заказчиком);	
	грамотное проведение активного эскизного поиска;	
	создавать целостную композицию на плоскости, в объеме и пространстве, применяя известные способы построения и формообразования;	
	использовать преобразующие методы стилизации и трансформации для создания новых форм	
	творчески экспериментировать с формой, цветом, материалом приемами комбинаторных и эвристических методов;	
	обоснование целесообразности использования графических приемов в соответствии с тематикой проекта;	
	выполнение технического эскиза с использованием компьютерных технологий	
ПК 1.3. Формировать готовое техническое задание в соответствии с требованиями к структуре и содержанию.	соответствие произведенных расчетов технико – экономических показателей требованиям дизайн – проекта	
	грамотное знание и умение владеть технико-экономическими расчетами при проектировании	
ПК 1.4. Выполнять процедуру согласования (утверждения) с заказчиком.	умение выполнять проект с учетом технологии изготовления, выполнять технические задание	
	обоснование целесообразности использования графических приемов в соответствии с тематикой проекта.	
	грамотное умение ориентироваться в требованиях потребителя;.	
	точное знание возможностей производства	
ОК 03. Планировать и реализовывать собственное профессиональное и личностное развитие.	полное знание современных тенденций в дизайне;	
	выбор и применение методов и способов решения профессиональных задач, оценка их эффективности и качества	

ОК 02.Осуществлять поиск, анализ и интерпретацию информации, необходимой для выполнения задач профессиональной деятельности.	использование различных источников, включая электронные при изучении теоретического материала и различных этапов практики	
	эффективный поиск необходимой информации;	
ОК 09. Использовать информационные технологии в профессиональной деятельности.	использование в учебной и профессиональной деятельности различных видов программного обеспечения, в том числе специального, при оформлении и презентации всех видов работ	
	грамотное применение графических средств соответственно концепции проекта, этапу проектирования .	

5. Перечень материалов, оборудования и информационных источников, используемых в аттестации

Оборудование:

- компьютеры; мультимедийный проектор;
- колонки;
- справочная литература и методические рекомендации.

Основные источники:

1. Мус, Р. Управление проектом в сфере графического дизайна [Электронный ресурс] / Розета Мус, Ойана Эррера и др.; Пер. с англ. — М.: Альпина Паб лишер, 2016 год.
2. Т.И. Немцова Практикум по информатике. Компьютерная графика и web-дизайн: учеб. пособие / Т.И. Немцова, Ю.В. Назарова ; под ред. Л.Г. Гагариной. — М. : ИД «ФОРУМ» : ИНФРА-М, 2017 год.
3. В.Д. Молотова Декоративно-прикладное искусство: Учебное пособие /. - 2-е изд., испр. и доп. - М.: Форум, 2016 год.
4. Р.Ю. Овчинникова, Л. М. Дмитриева Дизайн в рекламе. Основы графического проектирования [Электронный ресурс]: учебное пособие, Р. Ю. Овчинникова; под ред. Л. М. Дмитриевой. - М.: ЮНИТИ-ДАНА, 2017 год.
5. Н.Ю. Сурова Проектный менеджмент в социальной сфере и дизайн-мышление: Учебное пособие / Сурова Н.Ю. - М.: ЮНИТИ-ДАНА, 2015 год.
6. М.Г. Шиков, М.Г. Рисунок. Основы композиции и техническая акварель [Электронный ресурс]: учеб. пособие / М.Г. Шиков, Л.Ю. Дубовская. – 2-е изд., стер. – Минск: Вышэйшая школа, 2014 год.
7. М.Е. Ёлочкин Информационные технологии в профессиональной деятельности дизайнера: учеб. пособие СПО / М.Е.Ёлочкин. — 3-е изд., стер М.: «Академия», 2018

Дополнительные источники:

1. Ёлочкин М.Е. и др. Дизайн-проектирование (композиция, макетирование, современные концепции в искусстве) - М.: ОИЦ «Академия», 2017.ББК 30.18:5-05я723
2. Ёлочкин М.Е. и др.Основы проектной и компьютерной графики - М.: ОИЦ «Академия», 2016.

Интернет-ресурсы:

1. www.design-lessons.
2. http://arttobuild.ni.
3. http://rosdesigii.com
4. http: www.iqlib.iu -интернет-библиотека образовательных изданий
5. linp://lmdozlmikam.m/osnovmsmika732.html- основы рисунка
6. http://www.iqlib.ru Интернет-библиотека образовательных изданий, в которой собраны электронные учебники, справочные и учебные пособия. Удобный поиск по ключевым словам, отдельным темам и отраслям знания
7. www.salon.com.ua - «Салон» крупнейший веб-портал, посвященный дизайну во всех его проявлениях.
8. www.forma.spb.ru -"Архитектура и дизайн для тех, кто понимает"
9. http://www.inspired-drawing.com/ Лучшие видео-уроки рисования
10. http://www.compilog.ru Компилог. Ру

ПРИЛОЖЕНИЕ 1

Оценочный лист к экзамену квалификационному
ПМ.01 Разработка технического задания на продукт графического дизайна

ОПОП код 54.01.20 Графический дизайнер

Ф.И.О. экзаменуемого _____

Форма экзамена квалификационного _____

Тип оценочного задания _____

Результаты (ПК, ОК)	**Основные показатели оценки результата**	**Документ/ эталон оценки**	**Оценка да/нет**
ПК 1.1. Осуществлять сбор, систематизацию и анализ данных необходимых для разработки технического задания дизайн-продукта.	реализация требований проектного задания в эскизной разработке дизайн проекта		
	стадии и содержание процесса дизайнерского проектирования;		
	соответствие технического эскиза художественному эскизу в основных элементах композиции		
	умение ориентироваться в требованиях потребителя;		
	проводить проектный анализ, разрабатывать концепцию проекта		
ПК 1.2. Определять выбор технических и программных средств для разработки дизайн-макета с учетом их особенностей использования.	обоснование творческой концепции автора перед потребителем (заказчиком);		
	грамотное проведение активного эскизного поиска;		
	создавать целостную композицию на плоскости, в объеме и пространстве, применяя известные способы построения и формообразования;		
	использовать преобразующие методы стилизации и трансформации для создания новых форм		
	творчески экспериментировать с формой, цветом, материалом приемами комбинаторных и эвристических методов;		
	обоснование целесообразности использования графических приемов в соответствии с тематикой проекта;		
	выполнение технического эскиза с использованием компьютерных технологий		
ПК 1.3. Формировать готовое техническое задание в соответствии с требованиями к структуре и содержанию.	соответствие произведенных расчетов технико – экономических показателей требованиям дизайн – проекта		
	грамотное знание и умение владеть технико-экономическими расчетами при проектировании		
ПК 1.4. Выполнять процедуру согласования (утверждения) с заказчиком.	умение выполнять проект с учетом технологии изготовления, выполнять технические задание		
	обоснование целесообразности использования графических приемов в соответствии с тематикой проекта.		
	грамотное умение ориентироваться в требованиях потребителя;.		
	точное знание возможностей производства		
ОК 03. Планировать и реализовывать собственное профессиональное и личностное развитие.	полное знание современных тенденций в дизайне;		
	выбор и применение методов и способов решения профессиональных задач, оценка их эффективности и качества		
ОК 02.Осуществлять поиск, анализ и интерпретацию информации, необходимой для выполнения задач профессиональной деятельности.	использование различных источников, включая электронные при изучении теоретического материала и различных этапов практики		
	эффективный поиск необходимой информации;		
ОК 09. Использовать информационные технологии в профессиональной деятельности.	использование в учебной и профессиональной деятельности различных видов программного обеспечения, в том числе специального, при оформлении и презентации всех видов работ		
	-грамотное применение графических средств соответственно концепции проекта, этапу проектирования.		

Дата _____

Эксперт _____

ПРИЛОЖЕНИЕ 2

Тест для экзамена по МДК 01.01. Дизайн-проектирование

№	Вопрос	Эталон ответа	Р
1	Выберите правильный вариант ответа: Символ, употребляемый для обозначения элемента маркированного списка называется маркер или … *а) буллит* *б) тире* *в) номер*	а	1
2	Ответьте, о каком принципе дизайна идет речь? На странице ничто не должно размещаться случайно. Каждый элемент нужно зрительно связывать с другими элементами. Это придает странице аккуратный, утонченный и чистый внешний вид.	Выравнивание	1
3	Установите соответствие между типом шрифта и его изображением 1) *Современный стиль* а) ***Добрый день!*** 2) *Рубленый шрифт* б) **Добрый день!** 3) *Рукописный шрифт* в) **Добрый день!**	1-б, 2-в, 3-а	3
4	Установите соответствие: Имеют ли строчные буквы в приведенных ниже примерах: А) *тонкие горизонталные засечки* Б) *засечки с наклоном* В) *отсутствие засечек* Г) *толстые горизонтальные засечки* 1) Спорт! 2) Спорт! 3) Спорт! 4) С п о р т !	1-в, 2-б, 3-а, 4-г	4
5	Выберите образцы, на которых шрифты создают Контраст: 1) Г а д к и й У т е н о к 2) ***Спорт*обозреватель** 3) *сказка «Красная шапочка»* 4) **ЛИЦЕИСТ**	1, 2, 4	3
6	Укажите можно ли использовать два рукописных шрифта на одной странице?	нет	1
7	Ответьте, верно ли утверждение? Если в одном шрифте буквы отличаются контрастными переходами от толстого штриха к тонкому, то другой должен быть рубленым или брусковым.	верно	1
8	Выберите несколько правильных ответов: Расстановка элементов текста на странице может определять взаимоотношения между ними как: 1) *выровненные* 2) *гармонические*, 3) *конфликтные* 4) *контрастные*. 5) *повторяющиеся*	2,3,4	3
9	Установите соответствие между изображением и видом цветовой схемы 1)  а) комплементарная схема 2)  б) монохромная схема	1-а, 2-в, 3-б	3

	3)  в) прямоугольная схема		
10	Выберите, что из перечисленного ниже относится к шрифтовому контрасту? *1) Форма* *2) Насыщенность* *3) Цвет* *4) Расположение* 5) *Подчеркивание*	1, 2, 3	3
11	Назовите основные цвета современного спектрального круга Освальда, который характеризуется плавностью переходов цветов	Красный, Синий, Зеленый	3
12	Укажите верно ли, что если один шрифт – высокий и тонкий, то другой должен быть низким и насыщенным.	да	1
13	Ответьте, верно ли утверждение? Шрифты надо скомбинировать так, чтобы их сочетание было очень привлекательным, пусть даже абсолютно нечитаемым.	неверно	1
14	Выберите несколько правильных ответов: К основным принципам дизайна относятся: 1) Повтор 2) Контраст 3) Выравнивание 4) Структура 5) Размер 6) Приближение	1, 2, 3, 6	4
15	Установите соответствие между видом цветовой схемы и изображением 1)  а) аналоговая схема 2)  б) монохромная схема 3)  в) триада	1-в, 2-а, 3-б	3
16	Вставьте пропущенные слова: Классическим кругом из 12 цветов считается круг Иттена. Основу его составляют цвета: красный, … и …, второстепенные – …, фиолетовый и …, а остальные цвета образуются путем смешивания.	Желтый Синий Оранжевый Зеленый	4
17	Укажите, верно ли утверждение, что нужно подчеркивать значимость одного типографского элемента при помощи жирного шрифта, а другого – при помощи крупного кегля.	неверно	1
18	Англ. Design – в переводе… *a) задумать* *b) проект, план, рисунок* *c) проектировать, чертить* d) *подходят все варианты*	d	1
19	Дизайн и художественное конструирование *a) различные понятия* b) *одно и то же*	b	1
20	Дизайн решает проблемы *a) потребления* *b) существования людей в предметной среде* *c) функционирования производства* d) *подходят все варианты*	d	1

21	Определение дизайна по В.Л. Глазычеву, которое полнее охватывает практику дизайна и позволяет выделить его особенности в ряду других видов художественной деятельности *a) «Дизайн – это творческая деятельность, целью которой является определение формальных качеств промышленных изделий»* b) *«Дизайн – форма организованности художественно – проектной деятельности, производящая потребительскую ценность продуктов материального и духовного массового потребления»*	b	1
22	Графическое произведение в отличие от живописного, где цвет играет главенствующую роль, также может быть цветным, но характер применения цвета здесь совершенно иной. Цвет подчиняется особенностям изображения, присущим рисунку. *a) верно* b) *неверно*	a	1
23	Одним из отличительных признаков графики является особое отношение изображаемого предмета к пространству. *a) неверно* b) *верно*	b	1

Министерство образования и молодежной политики Свердловской области
ГАПОУ СО «Камышловский техникум промышленности и транспорта»

КОМПЛЕКТ КОНТРОЛЬНО-ОЦЕНОЧНЫХ СРЕДСТВ (КОС)
ПО УЧЕБНОЙ ДИСЦИПЛИНЕ
МДК Иностранный язык в сфере профессиональной коммуникации для службы питания
по программе подготовки специалистов среднего звена
54.01.20. Графический дизайнер

Камышлов
2020

Контрольно-оценочные средства рассмотрены цикловой комиссией

Контрольно-оценочные средства разработаны на основе рабочей программы, и в соответствии с требованиями ФГОС СПО по специальности ОГСЭ.03 Иностранный язык в профессиональной деятельности

Разработчик: Ковалёва Алёна, преподаватель ГАПОУ СО «Камышловский техникум промышленности и транспорта»

Экспертиза контрольно-оценочных средств к рабочей программе учебной дисциплины 43.02.14. Гостиничное дело

пройдена.

Эксперт:
Ст. методист
ГАПОУ СО «Камышловский техникум промышленности и транспорта»
_____/*Потапова О.А*
«14» февраля 2020 г.

СОГЛАСОВАНО:
Заместитель директора по УПР ГАПОУ СО «Камышловский техникум промышленности и транспорта»
_____ С.П. Мицура
«19» февраля 2020 г.

СОДЕРЖАНИЕ

1.	Паспорт комплекта контрольно-оценочных средств	4
2.	Формы контроля и оценки освоения учебной дисциплины по темам (разделам)	5
3.	Контрольно-измерительные материалы для проведения текущего контроля	6
4.	Контрольно-измерительные материалы для промежуточной аттестации	9

1. ПАСПОРТ КОМПЛЕКТА КОНТРОЛЬНО-ОЦЕНОЧНЫХ СРЕДСТВ

1.1. Область применения контрольно-оценочных материалов (далее – КОС)

КОС учебной дисциплины 43.02.14. Гостиничное дело

является частью основной профессиональной образовательной программы в соответствии с ФГОС СПО МДК 02.02.Инострпнный язык в сфере профессиональной коммуникации для службы питания

КОС предназначены для оценки достижений запланированных результатов по учебной дисциплине в процессе текущего контроля и промежуточной аттестации.

1.2. Цель и планируемые результаты освоения дисциплины:

Код ПК, ОК	**Умения**	**Знания**
ОК 1. Понимать сущность и социальную значимость своей будущей профессии, проявлять к ней устойчивый интерес. ОК 3. Принимать решения в стандартных и нестандартных ситуациях и нести за них ответственность. ОК 4. Осуществлять поиск и использование информации, необходимой для эффективного выполнения профессиональных задач, профессионального и личностного развития. ОК 5. Использовать информационно-коммуникационные технологии в профессиональной деятельности ОК 6. Работать в коллективе и команде, эффективно общаться с коллегами, руководством, потребителями	Читать выразительно текст на немецком языке, понимать его общее содержание, отвечать на вопросы по тексту Пользоваться словарём, находить нужное значение слова Умение вести беседу в профессиональной деятельности	Лексический минимум (1200-1400 ЛЕ), необходимый для чтения и перевода со словарем иностранных текстов профессиональной направленности . Грамматический минимум по каждой теме . Характерные особенности фонетики немецкого языка языка

ОК 10. Пользоваться профессиональной документацией на государственном и иностранном языках		

1.3 Контроль и оценка результатов освоения учебной дисциплины

Результаты обучения		***Критерии оценки***	***Методы оценки***
ПК	*Перечень знаний, осваиваемых в рамках дисциплины:* З1. Лексический минимум (1200-1400 ЛЕ), необходимый для чтения и перевода со словарем иностранных текстов профессиональной направленности	Знает лексический минимум, необходимый для чтения и перевода со словарем иностранных текстов профессиональной направленности	Контрольная работа, дифференцированный зачёт
	З2. . Грамматический минимум по каждой теме . Характерные особенности фонетики немецкого языка	Правильно использует грамматику при ответе на вопросы к тексту Правильно произносит слова	
	Перечень умений, осваиваемых в рамках дисциплины: У1. Читать выразительно текст на немецком языке языке, понимать его общее содержание, отвечать на вопросы по тексту	Выполняет Фиксирует Записывает и пр. У м е е т ч и т а т	Практические занятия, Индивидуальный опрос, Практические работы

	У2. Пользоваться словарём, находить нужное значение слова	Понимает его общее содержание, отвечать на вопросы по тексту, грамотно пользуется словарём	
ОК 1. Понимать сущность и социальную значимость своей будущей профессии, проявлять к ней устойчивый интерес.		Активное занимается на уроках Ведет самостоятельную работу	Лист оценки сформированности компетенций
ОК 2. Организовывать собственную деятельность, выбирать типовые методы и способы выполнения профессиональных задач, оценивать их эффективность и качество.		Соблюдает порядок выполнения задания Использует необходимые формулы, графики, схемы и пр. Выбирает необходимый набор заданий в соответствие с уровнем освоения	
ОК 3. Принимать решения в стандартных и нестандартных ситуациях и нести за них ответственность.		Способен решать практико – ориентированные задачи Выделяет необходимые источник и ресурсы для решения практико – ориентированных задач Активно занимался при обучении с использованием ДОТ	
ОК 4. Осуществлять поиск и использование информации, необходимой для эффективного выполнения профессиональных задач, профессионального и личностного развития.		Использует конспекты, учебники, справочники Грамотно составляет конспекты, заполняет таблицы и пр. Оформляет информацию в соответствие с поставленным условием и форматом	
ОК 5. Использовать информационно-коммуникационные технологии в профессиональной деятельности		Использует сервисы сети Интернет для организации дистанционной и самостоятельной работы Освоил программное обеспечение для	

	исследования работы электронных приборов и микропроцессорных систем Принимал участие в онлайн - уроках	
ОК 6. Работать в коллективе и команде, эффективно общаться с коллегами, руководством, потребителями	Активно взаимодействовал с преподавателем во время обучения	
ОК 7. Брать на себя ответственность за работу членов команды (подчиненных), результат выполнения заданий	Сданы все контрольные работы Зачтены все лабораторные и практические работы	
ОК 8. Самостоятельно определять задачи профессионального и личностного развития, заниматься самообразованием, осознанно планировать повышение квалификации	Применяет в лексике технические термины и формулировки Может организовать себя на самостоятельное решение задач	
ОК 9. Ориентироваться в условиях частой смены технологий в профессиональной деятельности	Использует в учебе технологии бережливого производства (ведет конспект в отдельной тетради, записи структурированы по разделам и темам	

2. ФОРМЫ КОНТРОЛЯ И ОЦЕНКИ ОСВОЕНИЯ УЧЕБНОЙ ДИСЦИПЛИНЫ ПО ТЕМАМ (РАЗДЕЛАМ)

Результаты обучения (объекты оценивания)	Вид контроля	Названия тем/разделов	Приобретаемые знания и умения	Место/время оценивания	Форма контроля и оценивания
З1. З2. У1. У2.	Текущая аттестация (КР№1)	Приветствия	Лексический минимум (1200-1400 ЛЕ), необходимый для чтения и перевода со словарем иностранных текстов профессиональной направленности . Грамматический минимум по каждой теме . Характерные особенности фонетики немецкого языка	На занятии, самостоятельное изучение	Тестирование Оценка за выполнение практических работ, Оценка за выполнение лабораторных работ
			Читать выразительно текст на немецком языке, понимать его общее содержание, отвечать на вопросы по тексту Пользоваться словарём, находить нужное значение слова		
			Умение вести беседу в профессиональной деятельности		

	Текущая аттестация (КР№2) Текущая аттестация (КР№3)	Фирменный стиль Виды логотипов	Лексический минимум (1200-1400 ЛЕ), необходимый для чтения и перевода со словарем иностранных текстов профессиональной направленности . Грамматический минимум по каждой теме . Характерные особенности фонетики немецкого языка	На занятии, самостоятельное изучение	Тестирование Оценка за выполнение практических работ, Оценка за выполнение лабораторных работ
			Читать выразительно текст на немецком языке, понимать его общее содержание, отвечать на вопросы по тексту Пользоваться словарём, находить нужное значение слова Умение вести беседу в профессиональной деятельности		
			Лексический минимум (1200-1400 ЛЕ), необходимый для чтения и перевода со словарем иностранных текстов профессиональной направленности . Грамматический минимум по каждой теме		

			. Характерные особенности фонетики немецкого языка		
			Читать выразительно текст на английском языке, понимать его общее содержание, отвечать на вопросы по тексту Пользоваться словарём, находить нужное значение слова Умение вести беседу в профессиональной деятельности	На занятии, самостоятельное изучение	Тестирование Оценка за выполнение практических работ,

3. КОНТРОЛЬНО-ИЗМЕРИТЕЛЬНЫЕ МАТЕРИАЛЫ ДЛЯ ПРОВЕДЕНИЯ ТЕКУЩЕГО КОНТРОЛЯ

Текущий контроль успеваемости студентов осуществляется по всем видам аудиторной и самостоятельной работы, предусмотренным рабочей программой учебной дисциплины.

Текущий контроль успеваемости осуществляется преподавателем, ведущим аудиторные занятия.

Текущий контроль успеваемости проводится в следующих формах: - **контрольные работы**

Текущий контроль и оценка элементов освоения учебной дисциплины (ОК,ПК знаний, умений) осуществляются с использованием форм, указанных в разделе 2.

Контрольно-оценочные материалы для текущего контроля элементов освоения учебной дисциплины (ОК, ПК, знаний, умений) находятся непосредственно у преподавателя.

4. КОНТРОЛЬНО-ИЗМЕРИТЕЛЬНЫЕ МАТЕРИАЛЫ ДЛЯ ПРОВЕДЕНИЯ ПРОМЕЖУТОЧНОЙ АТТЕСТАЦИИ

Вид ПА: дифференцированный зачет
Форма проведения: *выполнение практического задания*
Условия выполнения

Время выполнения задания: 90 минут

– Оборудование учебного кабинета: рабочие места по количеству обучающихся, рабочее место для преподавателя.

– Технические средства обучения: компьютер; персональный компьютер для обучающегося, программное обеспечение

–

3.2. Информационное обеспечение обучения
Перечень учебных изданий, Интернет- ресурсов, дополнительной литературы.

Основные источники:

1.Е.Б. Нарочная, Л.Е. Москалец, Г.В. Шевцова Немецкий язык для дизайнеров (В1-В2). Учебное пособие для СПО, М. ;Юрайт , 2018 год

2.З.А. Маньяковская Немецкий язык в ситуациях повседневного делового общения/З.В. Маньяковская.- М.: НИЦ Инфра-М, 2018 год

3.Л.А. Халилова Englishforstudentsofeconomics: Немецкий язык для студентов-экономистов : учебник / Л.А. Халилова. — 4-е изд., перераб. и доп. — М. : ФОРУМ : ИНФРА-М, 2018 год

4.В.К. Мюллер Словарь русско-немецкий и немецко-русский, М.: Стандарт, 2018 год.

Дополнительные источники:

1. Русско-немецкий и немецко-русский словарь издательско-полиграфических терминов / составители Щеглова В.А., Юшкевич А.А. – М., МИПК им. И. Федорова, 2012-ISBN 978-5-901087-32-9, ББК 37.8я2+81.2, 723

2.Немецкий язык / Голубев А.П. –М.: ИЦ Академия, 2013. -ISBN978-5-7695-9875-3, ББК 81.2-9я723

3.Немецкий язык для дизайнеров / Касаткина Т.Ю. – Ижевск, 2013.

ББК 81.432.1-923

4.Деловой немецкий язык для полиграфистов / Куликова Е.В., Султанова М.Ю. – М.: Московский политех, 2016.- ISBN978-5-8122-1327-5,ББК 37.8я2+81.2Англ-9я723

Интернет-источники

1. http://www.statgrad.org/

2. http://olimpiada.ru
3. http://www.turgor.ru
4. http://videouroki.net/
5. http://school-collection.edu.ru
6. http://www.encyclopedia.ru

–

Пакет материалов для проведения промежуточной аттестации :

– подготовка по вопросам, выносимым на зачет (общее количество -) и тестирование по темам дисциплины

– отчеты по самостоятельной работе

– Журнал учебной группы

– Протокол экзамена

Контрольные вопросы, выносимые на промежуточную аттестацию

1.
2.
3.
4.
5.
6.
7.
8.
9.
10.

Критерии оценки выполнения работ (*лист оценивания см. Приложение)*

1. «5» - 90 баллов;
2. «4» - 80 баллов;
3. «3» - 70 баллов;
4. «2» - менее 70.

Для допуска к промежуточной аттестаций необходимо:

– Иметь положительно оцененные текущие работы;

– иметь положительно оцененные контрольные работы.

ПРИЛОЖЕНИЕ

ЛИСТ ОЦЕНИВАНИЯ ДЛЯ ПРОМЕЖУТОЧНОЙ АТТЕСТАЦИИ

Общие и профессиональные компетенции	Умения и знания	Проявления	Балл
ОК 1. Понимать сущность и социальную значимость своей будущей профессии, проявлять к ней устойчивый интерес.	У 1.1 занимать активную позицию в ходе решения профессиональных задач	Активное занимается на уроках	0-2
		Ведет самостоятельную работу	0-2
ОК 2. Организовывать собственную деятельность, выбирать типовые методы и способы выполнения профессиональных задач, оценивать их эффективность и качество.	У 2.1.определять этапы решения задачи;	Соблюдает порядок выполнения задания	0-2
	З 2.1 алгоритмы выполнения работ		
	З 2.2 методы работы	Использует необходимые формулы, графики, схемы и пр.	0-2
	У 2.2 определить необходимые ресурсы;		
	З 2.3 порядок оценки результатов решения задач	Выбирает необходимый набор заданий в соответствие с уровнем освоения	0-2
ОК 3. Принимать решения в стандартных и нестандартных ситуациях и нести за них ответственность.	У 3.1 анализировать задачу и/или проблему и выделять её составные части	Способен решать практико – ориентированные задачи	0-2
	У 3.2 выявлять и эффективно искать информацию, необходимую для решения задачи и/или проблемы;	Выделяет необходимые источник и ресурсы для решения практико – ориентированных задач	0-2
		Активно занимался при обучении с использованием ДОТ	0-2
ОК 4. Осуществлять поиск и использование информации, необходимой для эффективного выполнения профессиональных задач, профессионального и личностного развития.	У4.1 определять необходимые источники информации;	Использует конспекты, учебники, справочники	0-2
	У 4.2 выделять наиболее значимое в перечне информации;		
	У 4.3 оформлять результаты поиска	Грамотно составляет конспекты, заполняет таблицы и пр.	0-2
	З 4.1 номенклатура информационных источников		
	З 4.2 формат оформления результатов поиска информации	Оформляет информацию в соответствие с поставленным условием и форматом	0-2
ОК 5. Использовать информационно-	У 5.1 применять средства информационных технологий	Использует сервисы сети Интернет для организации	0-2

коммуникационные технологии в профессиональной деятельности	для решения профессиональных задач	дистанционной работы	
	З 5.1. современные средства и устройства информатизации		
	У 5.2 использовать современное программное обеспечение	Освоил программное обеспечение для исследования работы электронных приборов и микропроцессорных систем	0-2
	З 5.2 порядок их применения и программное обеспечение в профессиональной деятельности		
		Принимал участие в онлайн - уроках	0-2
ОК 6. Работать в коллективе и команде, эффективно общаться с коллегами, руководством, потребителями	У 6.1 взаимодействовать с коллегами, руководством, клиентами в ходе профессиональной деятельности	Активное взаимодействовал с преподавателем во время обучения	0-2
ОК 7. Брать на себя ответственность за работу членов команды (подчиненных), результат выполнения заданий	У 7.1 выполнять задания в установленный срок	Сданы все контрольные работы	0-2
		Зачтены все лабораторные и практические работы	0-2
ОК 8. Самостоятельно определять задачи профессионального и личностного развития, заниматься самообразованием, осознанно планировать повышение квалификации.	У 8.1 применять современную научную профессиональную терминологию	Применяет в лексике технические термины и формулировки	0-2
	З 8.1 современная научная и профессиональная терминология;	Может организовать себя на самостоятельное решение задач	0-2
ОК 9. Ориентироваться в условиях частой смены технологий в профессиональной деятельности	З 9.1. пути обеспечения ресурсосбережения	Использует в учебе технологии бережливого производства (ведет конспект в отдельной тетради, записи структурированы по разделам и темам, практические и лабораторные работы оформлены в соответствие с методическими указаниями	0-2
ПК	У 1 Читать выразительно текст	Умеет читать	0-2

ПК ПК ПК	на немецком языке, понимать его общее содержание, отвечать на вопросы по тексту	выразительно текст на немецком языке,	
			0-2
			0-2
			0-2
	У 2 Пользоваться словарём, находить нужное значение слова	Понимает его общее содержание, отвечать на вопросы по тексту, грамотно пользуется словарём	0-2
			0-2
			0-2
			0-2
	З 1 Лексический минимум (1200-1400 ЛЕ), необходимый для чтения и перевода со словарем иностранных текстов профессиональной направленности	Знает лексический минимум, необходимый для чтения и перевода со словарем иностранных текстов профессиональной направленности	0-2
			0-2
			0-2
			0-2
			0-2
			0-2
	З 2 . Грамматический минимум по каждой теме . Характерные особенности фонетики немецкого языка	Правильно использует грамматику при ответе на вопросы к тексту	0-2
		Правильно произносит слова	0-2
			0-2
			0-2
			0-2
			0-2
ИТОГО			0-76

0: критерий не проявился;
1: критерий проявился не в полной мере;
2: критерий проявился .

МАТЕРИАЛЫ ДЛЯ ПРОВЕДЕНИЯ ТЕКУЩЕГО КОНТРОЛЯ

Перечень заданий для (контрольная точка №1)

1. Прочитайте короткий диалог между мужчиной и женщиной: Германом Мюллером (М) и Хеленой Фишер (F). Найдите соответствия между немецкими фразами и их переводом. Выучите диалог и попытайтесь повторить его самостоятельно или с кем-нибудь в паре. Следите за произношением формул приветствия и прощания.

Немецкий текст	**Русский перевод**
M: Guten Tag! Ich bin Hermann Müller, Ihr neuer Nachbar. **F**: Guten Tag. Ich heiße Helena. Helena Fischer. Freut mich, Sie kennen zu lernen. **M**: Danke. Ich hoffe, wir werden Freunde. **F**: Ja, ich auch. Kommen Sie aus Österreich? **M**: Nein. Ich komme aus München. **F**: Klar. Ich soll jetzt gehen. Wollen wir uns heute treffen? Um sechs? **M**: Ja, gut. Um sechs. **F**: Schön. Bis bald! **M**: Tschüss!	**М**: Добрый день! Я Герман Мюллер, ваш новый сосед. **Ф**: Здравствуйте. Меня зовут Хелена. Хелена Фишер. Приятно с вами познакомиться. **М**: Спасибо. Надеюсь, мы станем друзьями. **Ф**: Да, я тоже. Вы из Австрии? **М**: Нет, я приехал из Мюнхена. **Ф**: Ясно. Мне сейчас нужно идти. Давайте встретимся сегодня. В шесть. **М**: Да, хорошо. В шесть. **Ф**: Прекрасно. До скорого! **М**: Пока!

2. Опираясь на текст выше, напишите в тетради краткий диалог, употребляя неформальные формы приветствия и прощания. Используйте в тексте готовые выражения, приведённые ниже. Запомните их. Правильность выполнения задания проверяет преподаватель.

Немецкие выражения	**Русские соответствия**
• Wie geht es dir? (ви ге́ет эс ди́эа?)	• Как у тебя дела?
• Es geht mir gut (эс ге́ет ми́эа гут)	• У меня всё хорошо
• Ich freue mich, dich wieder zu sehen! (ихь фро́йэ михь дихь ви́дэа цу зэ́ен)	• Рад(а) снова тебя видеть!
• Grüße an Lisa! (грю́сэ ан лиза)	• Привет Лизе!
• Mit Vergnügen! (мит фэагню́гн)	• С удовольствием!
• Viel Glück! (филь глюк)	• Удачи!

3. Установите соответствия между высказываниями на аудиозаписи и их переводом. Правильность выполнения задания проверьте самостоятельно, используя ключ к вопросам и заданиям.

Список аудиозаписей	**Русские слова и выражения**
• 1	• хорошо
• 2	• шесть
• 3	• Как у тебя дела?
• 4	• идти
• 5	• да
• 6	• сегодня
• 7	• теперь

- 8
- 9
- 10
- 11
- 12
- 13
- 14

- новый
- Мюнхен
- прекрасно
- ясно
- тоже
- спасибо
- Австрия

(контрольная точка №2)

Прочитайте текст и переведите его на русский язык

Was ist Corporate Identity: Wesentliche Elemente, Medien und Funktionen

Der moderne Markt ist mit Waren und Dienstleistungen übersättigt. Um den Verbraucher zu gewinnen, ist es wichtig, Aufmerksamkeit zu erregen, sich zu erinnern und sich von der Konkurrenz abzuheben. Dazu entwickeln die Corporate Identity (aka «Corporate Identity» oder «Identität») ist ein Instrument der Imagepflege. Es enthält Grafiken, Schriftarten, Farben, Slogans und manchmal sogar Geräusche und Gerüche, die der Marke Einzigartigkeit verleihen.

Der Corporate Identity der Organisation ist ein breiter Begriff. Aber in erster Linie bedeutet es eine Reihe von visuellen Elementen. Es ist mit Bildern, die der Verbraucher am häufigsten interagiert: auf Werbebannern, in sozialen Netzwerken, auf Websites und auf Verpackungen von Waren. Betrachten Sie die Hauptkomponenten der Identik, ihre Funktionen, Medien und Merkmale der Erstellung eines Corporate Identity.

Was ist in der Corporate Identity enthalten

Heben Sie einen großen und kleinen Corporate Identity hervor. Klein enthält das notwendige Minimum für die Identifizierung der Marke — Unternehmensschriftart, Farbe, Logo und Layout-Regeln. Dies ist genug für kleine Unternehmen und Start-

ups, die ein begrenztes Budget haben und nicht zu viele Kommunikationskanäle mit dem Verbraucher haben.

контрольная точка №3

Прочитай текс и переведи на русский язык

"BIO-STYLE" (BIO-STYLE)

Bio-Stilk Bio-Stil kann jene Logos zugeschrieben werden, in deren Zeichen Silhouetten oder andere Zeichen von Tieren, Vögeln, Fischen oder Pflanzen und ihren Teilen erraten werden. Solche Logos sind bei weitem nicht ungewöhnlich. Die Bilder auf diesen Logos können in unterschiedlichem Maße stilisiert und schematisch sein, sind aber durchaus erkennbar. Jeder kennt die Logos mit Pferden auf den Motorhauben der Autos Ferrari und Mustang, und der Apfel, der die Produkte von Apple schmückt. Und Ihnen allen bekannt Beeline? Immerhin sind diese schwarzen und gelben Streifen vom ursprünglichen Logo der Firma geblieben – die Biene! Ich spreche nicht mehr von den drei Adidas-Blättern oder der Muschel der Firma Shell. In all diesen Logos sehen sie eindeutig die Merkmale biologischer Lebensformen, sowohl Flora als auch Fauna. Natürlich war es möglich, die Flora und Fauna – Blumen getrennt, Delfine getrennt zu teilen. Aber diese Trennung würde den Sinn der Studie sprengen. Unser Ziel ist es, in Gruppen von Stilen zu kombinieren, anstatt in kleine Gruppen aufzuteilen, in denen man sich leicht verheddern kann. Am Anfang habe ich schon geschrieben, dass es uns kaum gelingt, den «reinen Stil» für die ganze Vielfalt zu isolieren. In jedem Logo können Sie normalerweise die Merkmale mehrerer Stile sehen.

МАТЕРИАЛЫ ДЛЯ ПРОВЕДЕНИЯ ПРОМЕЖУТОЧНОЙ АТТЕСТАЦИИ

1. **Прочитайте текст, переведите на русский язык**

Was sollte ein Grafikdesigner wissen?

Für eine erfolgreiche Arbeit im Bereich Grafikdesign sind berufliche Fähigkeiten sowie persönliche Entwicklungsmerkmale wichtig. Es ist nicht nur notwendig, kreativ zu denken, sondern auch mit einer Vielzahl von Informationen zu arbeiten, Ihre eigene Zeit zu organisieren, Prioritäten zu setzen, sich auf Kundenanforderungen zu konzentrieren und die Trends im Beruf zu kennen.

Berufliche Fähigkeiten sind das erste, worauf Arbeitgeber achten. Hier muss der Designer die Grundlagen der Komposition, die Fähigkeit, mit Farbe zu arbeiten, Typografie (die Kunst des Textdesigns) und Erfahrung in der Entwicklung von Webschnittstellen, Verpackungen, Fotografie und Videos verstehen. Um die Idee zum Leben zu erwecken, müssen Sie das Basispaket professioneller Programme wie Adobe Illustrator, Photoshop, InDesign, After Effects, 3D-Bearbeitungs- und Videobearbeitungsprogramme kennen und die Produktionsprozesse verstehen. Darüber hinaus ist es in der modernen Welt sehr wichtig, Englisch zu sprechen — die Fähigkeit, mit dem Kunden zu kommunizieren, das Verständnis der Fachliteratur. Grafikdesigner helfen dabei, visuelle Informationen so zu organisieren, dass sie den Verbraucher erreichen. Verkehrsschilder, Lehrbuchdesign, Briefkopf-es ist der Grafikdesigner, der das Problem der genauen und zeitnahen Kommunikation von Informationen löst. Die richtige Textformatierung erleichtert das Lesen.

Ключ для ответов теста не предусмотрен

Министерство образования и молодежной политики Свердловской области
ГАПОУ СО «Камышловский техникум промышленности и транспорта»

КОМПЛЕКТ КОНТРОЛЬНО-ОЦЕНОЧНЫХ СРЕДСТВ (КОС) ПО УЧЕБНОЙ ДИСЦИПЛИНЕ ОП.05 ОСНОВЫ ЭКОНОМИЧЕСКОЙ ДЕЯТЕЛЬНОСТИ

по программе подготовки квалифицированных рабочих, служащих:

54.01.20 ГРАФИЧЕСКИЙ ДИЗАЙНЕР

Камышлов,
2020 год

Контрольно-оценочные средства рассмотрены цикловой комиссией

Контрольно-оценочные средства разработаны на основе рабочей программы, и в соответствии с требованиями ФГОС СПО по специальности 54.01.20 ГРАФИЧЕСКИЙ ДИЗАЙНЕР

Разработчик: *Белоногова Наталия Геннадьевна, преподаватель,* ГАПОУ СО «Камышловский техникум промышленности и транспорта»
Экспертиза контрольно-оценочных средств к рабочей программе учебной дисциплины ОП.05 ОСНОВЫ ЭКОНОМИЧЕСКОЙ ДЕЯТЕЛЬНОСТИ пройдена.

Эксперт:
Ст. методист
ГАПОУ СО «Камышловский техникум промышленности и транспорта»
_____/*Потапова О.А*
«14» февраля 2020 г.

СОГЛАСОВАНО:
Заместитель директора по УПР ГАПОУ СО «Камышловский техникум промышленности
и транспорта»
_____ С.П. Мицура
«19» февраля 2020 г.

СОДЕРЖАНИЕ

1. Паспорт комплекта контрольно-оценочных средств 4
2. Формы контроля и оценки освоения учебной дисциплины по темам (разделам) 5
3. Контрольно-измерительные материалы для проведения текущего контроля 6
4. Контрольно-измерительные материалы для промежуточной аттестации 9

ПАСПОРТ КОМПЛЕКТА КОНТРОЛЬНО-ОЦЕНОЧНЫХ СРЕДСТВ

1.1. Область применения контрольно-оценочных материалов (далее – КОС)

КОС учебной дисциплины ОП 05. «Основы экономической деятельности».является частью основной образовательной программы в соответствии с ФГОС СПО 54.01.20 «Графический дизайнер», КОС предназначены для оценки достижений запланированных результатов по учебной дисциплине в процессе текущего контроля и промежуточной аттестации.

1.2. Цель и планируемые результаты освоения дисциплины:

Код ПК, ОК	Умения	Знания
ОК 01Выбирать способы решения задач профессиональной деятельности, применительно к различным контекстам ОК 02. Осуществлять поиск, анализ и интерпретацию информации, необходимой для выполнения задач профессиональной деятельности ОК 04.Работать в коллективе и команде, эффективно взаимодействовать с коллегами, руководством, клиентами ОК 05. Осуществлять устную и письменную коммуникацию на государственном языке с учетом особенностей социального и культурного контекста ОК 09. Использовать информационные технологии в профессиональной деятельности ПК 1.2. Определять выбор технических и программных средств для разработки дизайн-макета с учетом их особенностей использования. ПК 1.3. Формировать готовое техническое задание в соответствии с требованиями к структуре и содержанию. ПК 2.1. Планировать выполнение работ по разработке дизайн-макета на основе технического задания. ПК 2.5. Осуществлять комплектацию и контроль готовности необходимых составляющих дизайн-макета для формирования дизайн-продукта. ПК 4.2. Проводить мастер-классы, семинары и консультации по современным технологиям в области графического дизайна.	- проводить проектный анализ; - производить расчёты основных технико-экономических показателей проектирования; - разрабатывать концепцию проекта; - оформлять итоговое техническое задание; - выбирать графические средства и технические инструменты в соответствии с тематикой и задачами проекта; - вести нормативную документацию; - доступно и последовательно излагать информацию; - корректировать и видоизменять ТЗ в зависимости от требования заказчика; - разрабатывать планы выполнения работ; - распределять время на выполнение поставленных задач;	действующие стандарты и технические условия; методы и формы самообучения и саморазвития на основе самопрезентации. методики исследования рынка, сбора информации, ее анализа и структурирования; системы управления трудовыми ресурсами в организации; программные приложения для хранения и передачи файлов-продуктов Правила и структуры оформления ТЗ; основы менеджмента и коммуникации, договорных отношений; основы менеджмента времени и выполнения работ

1.3 Контроль и оценка результатов освоения учебной дисциплины

Результаты обучения		***Критерии оценки***	***Методы оценки***
ОК 01. Выбирать способы решения задач профессиональной деятельности, применительно к различным контекстам	У1. разрабатывать концепцию проекта; З.1 действующие стандарты и технические условия; З2. методы и формы самообучения и саморазвития на основе самопрезентации.	Уметь разрабатывать бизнес-план Знать как разрабатываются стандарты на предприятии полиграфии Для скорейшего достижения целей и получению положительных результатов необходимо заниматься самообучением и саморазвитием.	Экспертная оценка результатов деятельности обучающегося при выполнении и защите практических работ тестирования, контрольных работ и других видов контроля
ОК 02. Осуществлять поиск, анализ и интерпретацию информации, необходимой для выполнения задач профессиональной деятельности	У2. проводить проектный анализ; З3. методики исследования рынка, сбора информации, ее анализа и структурирования;	Уметь определять цель (результат); стоимость и бюджет проекта, жизненный цикл проекта. Знать что такое Рынок его понятия и разновидности. Анализировать рыночную конкуренцию. Класифицировать цены	
ОК 04. Работать в коллективе и команде, эффективно взаимодействовать с коллегами, руководством, клиентами	У3 взаимодействовать с коллегами, руководством, клиентами в ходе деятельности З4. системы управления трудовыми ресурсами в организации;	Уметь организовывать работу коллектива и команды. Знать основные принципы правового регулирования трудовых отношений	
ОК 05. Осуществлять устную и письменную коммуникацию на государственном языке с учетом особенностей социального и культурного контекста	У4. вести нормативную документацию; У5. доступно и последовательно излагать информацию;	Уметь выстраивать логику и смысловую связь записываемой информации, уметь ее воспроизводить	
ОК 09. Использовать информационные технологии в профессиональной деятельности	У6. Применять средства информационных технологий для решения профессиональных задач З4. программные приложения для хранения и передачи файлов-продуктов	Уметь решать ситуационные задачи различного типа Знать как работать на ПК устройстве для сохранения необходимой информации	

ПК 1.2. Определять выбор технических и программных средств для разработки дизайн-макета с учетом их особенностей использования.	У7. выбирать графические средства и технические инструменты в соответствии с тематикой и задачами проекта;	должен обладать хорошим знанием материалов, инструментов и технических приемов работы в графике	
ПК 1.3. Формировать готовое техническое задание в соответствии с требованиями к структуре и содержанию.	У6. оформлять итоговое техническое задание; корректировать и видоизменять ТЗ в зависимости от требования заказчика; З5 . Правила и структуры оформления ТЗ;	Уметь организовать работу над ТЗ в соответствии с требованиям заказчика	
ПК 2.1. Планировать выполнение работ по разработке дизайн-макета на основе технического задания.	У7. разрабатывать планы выполнения работ; У8. производить расчёты основных технико-экономических показателей проектирования; З6. основы менеджмента и коммуникации, договорных отношений;	Практика в технико-экономических расчетах, уметь систематизировать задачи управления договорами, описываеть специфику договорных отношений в управлении проектами.	
ПК 2.5. Осуществлять комплектацию и контроль готовности необходимых составляющих дизайн-макета для формирования дизайн-продукта.	У9. распределять время на выполнение поставленных задач; З6. основы менеджмента и коммуникации, договорных отношений;	Совершенствование межличностных отношений в процессе обмена информацией.	
ПК 4.2. Проводить мастер класс ы, семинары и консультации по современным технологиям в области графического дизайна.	З7. основы менеджмента времени и выполнения работ;	Уметь правильно распределять время в рабочем процессе	

2. ФОРМЫ КОНТРОЛЯ И ОЦЕНКИ ОСВОЕНИЯ УЧЕБНОЙ ДИСЦИПЛИНЫ ПО ТЕМАМ (РАЗДЕЛАМ)

Результаты обучения (объекты оценивания)	Вид контроля	Названия тем/разделов	Приобретаемые знания и умения	Место/время оценивания	Форма контроля и оценивания
З1 действующие стандарты и технические условия; З2 методы и формы самообучения и саморазвития на основе З3 самопрезентации. методики исследования рынка, З4 сбора информации, ее анализа и структурирования; З5 системы управления трудовыми ресурсами в организации; З6 программные приложения для хранения и передачи файлов-продуктов Правила и структуры оформления ТЗ; З7 основы менеджмента и коммуникации, договорных отношений; З 8 основы менеджмента времени и выполнения работ У1 проводить проектный анализ; У2 производить расчёты основных технико-экономических показателей проектирования;	Контрольная точка №1.	Рыночная экономика	Спрос, предложение, конкуренция, Формы экономики, наиболее благоприятные для экономической активности	На занятии	Тестирование Оценка за выполнение практических работ, Оценка за выполнение лабораторных работ
	Контрольная точка №2.	Основы предпринимательской деятельности	Предпосылки для основания предприятия, Бизнес-идея	На занятии	Тестирование. Практическая работа: Разработка бизнес-идеи в области графического дизайна в г. Камышлове

У3 разрабатывать концепцию проекта; У4 оформлять итоговое техническое задание; У5 выбирать графические средства и технические инструменты в соответствии с тематикой и задачами проекта; У6 вести нормативную документацию; У7 доступно и последовательно излагать информацию; У8 корректировать и видоизменять ТЗ в зависимости от требования заказчика; У9 разрабатывать планы выполнения работ; У10 распределять время на выполнение поставленных задач;	Контрольная точка №3.	Показатели эффективности хозяйственной деятельности предприятия	Прибыль предприятия, ее сущность, функции и значение для предприятия; Виды прибыли; Принципы и направления распределения прибыли на предприятии;	На занятии	Тестирование. Практическая работа: рассчитать уровень рентабельности предприятия

3. КОНТРОЛЬНО-ИЗМЕРИТЕЛЬНЫЕ МАТЕРИАЛЫ ДЛЯ ПРОВЕДЕНИЯ ТЕКУЩЕГО КОНТРОЛЯ

Текущий контроль успеваемости студентов осуществляется по всем видам аудиторной и самостоятельной работы, предусмотренным рабочей программой учебной дисциплины.

Текущий контроль успеваемости осуществляется преподавателем, ведущим аудиторные занятия.

Текущий контроль успеваемости проводится в следующих формах: контрольные точки, практические работы.

Текущий контроль и оценка элементов освоения учебной дисциплины (ОК,ПК знаний, умений) осуществляются с использованием форм, указанных в разделе 2.

Контрольно-оценочные материалы для текущего контроля элементов освоения учебной дисциплины (ОК, ПК, знаний, умений) находятся непосредственно у преподавателя.

4. КОНТРОЛЬНО-ИЗМЕРИТЕЛЬНЫЕ МАТЕРИАЛЫ ДЛЯ ПРОВЕДЕНИЯ ПРОМЕЖУТОЧНОЙ АТТЕСТАЦИИ

Вид ПА: экзамен
Форма проведения: *билетная форма, выполнение практического задания*
Условия выполнения
Время выполнения задания: Подготовка и инструктаж – 5 мин
Время выполнения задания – 45 минут
Подготовка и ответ – 10 мин
Итого – 60 мин

- Оборудование учебного кабинета: рабочие места по количеству обучающихся, рабочее место для преподавателя.
- Технические средства обучения: компьютер; программное обеспечение, раздаточный материал
- Информационные источники:

Основные источники:

1. Б.Е. Одинцов и др. Современные информационные технологии в управлении экономической деятельностью (теория и практика) : учеб. пособие / Б.Е. Одинцов, А.Н. Романов, С.М. Догучаева. — М. : Вузовский учебник : ИНФРА-М, 2017 год.

2. Н.А.Сафронов Экономика организации (предприятия): Учебник СПО/- 2-е изд., с изм. - М.: Магистр: НИЦ ИНФРА-М, 2018 год.

3. В.Г. Слагода Основы экономической теории : учебник СПО/ В.Г. Слагода. — 3-е изд. — М. : ФОРУМ : ИНФРА-М, 2018 год.

4. Арустамов, Э. А. Основы коммерческой деятельности : Учебник / Э.А. Арустамов. Памбухчиянц О.В.— 4изд., перераб. и доп. — М.: Дашков и К°, 2017 год.

5. Современный экономический словарь / Б.А. Райзберг, Л.Ш. Лозовский, Е.Б. Стародубцева. — 6-е изд., перераб. и доп. — М. : ИНФРА-М, 2017 год.

Дополнительные источники:

1.Лопарева А.М. Экономика организации (предприятия): учебно-методический комплекс: учебное пособие для студентов бакалавриата высших учебных заведений, средних профессиональных учебных заведений, обучающихся по экономическим специальностям / А. М. Лопарева. - Москва: Форум, 2013. - 398, [1] с. : ил., табл.; 24 см. - (Высшее образование. Бакалавриат); ISBN 978-5-91134-779-6 ББК 65.304.9

2. Экономика организации: учебник / Котерова Н.П. 9-е издание. – М.: ОИЦ «Академия» 2016. - 288 с.- ISBN: 978-5695-8551-7

ББК 65.29

3.Основы экономической теории: учебник и практикум для СПО / под ред. С. А. Толкачева. — М.: Издательство Юрайт, 2016. — 444 с. — Серия : Профессиональное образование. ISBN 978-5-9916-6495-0; УДК 330(075.32), ББК 65.01

Интернет-источники

- Гомола А.И., Жанин П.А. Бизнес-планирование: учеб.пособие для студ. СПО. - Режим доступа: http://www.bookvoed.ru/book?id=3611811,ISBN 978-5-7695-8226-4279-6, ББК 65.290-2

- Грибов В.Д. Экономика организации (предприятия): учебник. - Режим доступа: http://interservis.info/lib/i6/ББК 65.290-5я723

- Министерство финансов Российской Федерации [Электронный ресурс]. – Режим доступа:http://www.minfin.ru/ru

- Министерство экономического развития Российской Федерации [Электронный ресурс]. –Режим доступа: http://www.economy.gov.ru/minec/main

- Экономика и жизнь: газета [Электронный ресурс]. – Режим доступа: http://www.egonline.ru/

- Центр управления финансами, [Электронный ресурс]. – Режим доступа:http://center-yf.ru/data/ip/Predprinimatelskaya-deyatelnost.php;

- Экономическая библиотека, [Электронный ресурс]. – Режим доступа: http://economy-lib.com;

- Кодексы и Законы Российской Федерации, правовая навигационная система, [Электронный ресурс]. – Режим доступа: http://www.zakonrf.info.

Пакет материалов для проведения промежуточной аттестации

- отчеты по практическим работам
- отчеты по самостоятельной работе
- Журнал учебной группы
- Протокол экзамена

Критерии оценки выполнения работ

Оценка 5 (отлично)

– устные вопросы: на все вопросы даны полные и правильные ответы на основании ранее изученных знаний и умений; материал изложен в определенной логической последовательности с использованием специальной терминологии;

решение практического задания: проведено теоретическое обоснование решения; задача решена рациональным способом; вычисления выполнены подробно, без ошибок; проведена проверка полученных результатов; решение оформлено аккуратно; обучающийся умеет анализировать ситуацию, предложенную в задаче, работать с нормативно-правовыми актами, принимать правильное решение на основе анализа ситуации, точно и четко излагать суть законов в устной и письменной форме.

Оценка 4 (хорошо)

– устные вопросы: на все вопросы даны полные и правильные ответы на основании раннее изученных знаний; материал изложен в определенной логической последовательности, при этом допущены 2-3 несущественные ошибки;

решение практического задания: в рассуждениях и решении нет существенных ошибок, но задача решена нерациональным способом либо допущено не более двух несущественных ошибок; проведена проверка полученных результатов; решение оформлено аккуратно; обучающийся умеет анализировать ситуацию, предложенную в задаче, работать с нормативно-правовыми актами, принимать правильное решение на

основе анализа ситуации, четко и точно излагать суть законов в устной и письменной форме, однако допустил 1-2 незначительные ошибки.

Оценка 3 (удовлетворительно)

– устные вопросы: ответы на вопросы даны не полном объеме; материал изложен не связно, при этом допущены существенные ошибки;

решение практического задания: в рассуждениях нет существенных ошибок, но допущена существенная ошибка в математических расчётах; не проведена проверка полученных результатов; в оформлении допущены исправления; обучающийся не может самостоятельно проанализировать ситуацию, предложенную в задаче, допускает ошибки в работе с нормативно-правовыми актами.

Оценка 2 (неудовлетворительно)

– устные вопросы: при ответе обнаружено непонимание обучающимися основного содержания учебного материала или ответ отсутствует;

решение практического задания: имеются существенные ошибки в рассуждениях и в решении либо ответ на задание отсутствует.

Для допуска к промежуточной аттестаций необходимо:

- иметь зачтенные практические работы;
- иметь зачтенные лабораторные работы;
- иметь положительно оцененные контрольные работы.

ЛИСТ ОЦЕНИВАНИЯ ДЛЯ ПРОМЕЖУТОЧНОЙ АТТЕСТАЦИИ

Общие и профессиональные компетенции	Умения и знания	Проявления	Балл
ОК 01. Выбирать способы решения задач профессиональной деятельности, применительно к различным контекстам	У1. разрабатывать концепцию проекта; З.1 действующие стандарты и технические условия; З2. методы и формы самообучения и саморазвития на основе самопрезентации.	Ведет самостоятельную работу Активное занимается на уроках	0-2
ОК 02. Осуществлять поиск, анализ и интерпретацию информации, необходимой для выполнения задач профессиональной деятельности	У2. проводить проектный анализ; З3. методики исследования рынка, сбора информации, ее анализа и структурирования;	Выбирает необходимый набор заданий в соответствие с уровнем освоения	0-2
ОК 04. Работать в коллективе и команде, эффективно взаимодействовать с коллегами, руководством, клиентами	У3 взаимодействовать с коллегами, руководством, клиентами в ходе деятельности З4. системы управления трудовыми ресурсами в организации;	Активное взаимодействовал с преподавателем, одноклубниками во время обучения	0-2
ОК 05. Осуществлять устную и письменную коммуникацию на государственном языке с учетом особенностей социального и культурного контекста	У4. вести нормативную документацию; У5. доступно и последовательно излагать информацию;	Грамотно составляет конспекты, заполняет таблицы и пр. Оформляет информацию в	0-2

		соответствие с поставленным условием и форматом	
ОК 09. Использовать информационные технологии в профессиональной деятельности	У6. Применять средства информационных технологий для решения профессиональных задач З4. программные приложения для хранения и передачи файлов-продуктов	Выделяет необходимые источник и ресурсы для решения практико – ориентированных задач Активно занимался при обучении с использованием ДОТ	0-2
ПК 1.2. Определять выбор технических и программных средств для разработки дизайн- макета с учетом их особенностей использования.	У7. выбирать графические средства и технические инструменты в соответствии с тематикой и задачами проекта;	Выбирает необходимый набор заданий в соответствие с уровнем освоения	0-2
ПК 1.3. Формировать готовое техническое задание в соответствии с требованиями к структуре и содержанию.	У6. оформлять итоговое техническое задание; корректировать и видоизменять ТЗ в зависимости от требования заказчика; З5 . Правила и структуры оформления ТЗ;	Выделяет необходимые источник и ресурсы для решения практико – ориентированных задач	0-2
ПК 2.1. Планировать выполнение работ по разработке дизайн-макета на основе технического задания.	У7. разрабатывать планы выполнения работ; У8. производить расчёты основных технико-экономических показателей проектирования; З6. основы менеджмента и коммуникации, договорных отношений;	Выделяет необходимые источник и ресурсы для решения практико – ориентированных задач	0-2
ПК 2.5. Осуществлять комплектацию и контроль готовности необходимых составляющих дизайн-макета для формирования дизайн-продукта.	У9. распределять время на выполнение поставленных задач; З6. основы менеджмента и коммуникации, договорных отношений;	Правильное распределение времени и сдача работ в срок	0-2
ПК 4.2. Проводить мастер-клас ы, семинары и консультации п современным технологиям области графического дизайна.	З7. основы менеджмента времени и выполнения работ;	Грамотно составляет конспекты, заполняет таблицы и пр.	0-2
Итого			20

0: критерий не проявился;
1: критерий проявился не в полной мере;
2: критерий проявился .

МАТЕРИАЛЫ ДЛЯ ПРОВЕДЕНИЯ ТЕКУЩЕГО КОНТРОЛЯ

Контрольная точка №1. Рыночная экономика

Тестирование. Инструкция: Выберите один правильный ответ из предложенных, время на выполнение 5 минут.

1. Основной документ, от которого зависит начисление заработной платы работникам.
А) трудовая книжка
Б) трудовой договор
В) табель учета рабочего времени

2. Это выраженная в денежной форме доля труда работников в общественном продукте, которая поступает в личное потребление
А) Оплата труда
Б) Штраф за нарушение трудовой дисциплины

3. Сдельная оплата труда это…
А) когда оплата труда зависит от отработанного времени
Б) когда оплата труда зависит от объема выполненной работы
В) когда оплата труда зависит от количества произведенной работы

4. Повременная оплата труда это…
А) когда оплата труда зависит от отработанного времени
Б) когда оплата труда зависит от объема выполненной работы
В) когда оплата труда зависит от количества произведенной работы

5. Работа, производимая работником по инициативе работодателя за пределами установленной продолжительности рабочего времени, смены, рабочих часов за учетный период.
А) Сдельная работа
Б) Работа в ночное время
В) Сверхурочная работа

6. Является ли оплачиваемым отпуск без содержания?
А) Да
Б) Нет
В) В зависимости от рабочей ситуации.

7. Разрешается ли производить удержания из заработной платы.
А) только в случаях, предусмотренных ТК РФ
Б) если есть такая необходимость.
В) по усмотрению работодателя.

8. Имеет ли право работодатель производить удержания по исполнительному листу?
А) Нет
Б) Да
В) В зависимости от сложившейся производственной ситуации

9. Зависит ли начисление заработной платы от стажа и квалификационного разряда.
А) Да
Б) Нет
В) в зависимости от сложившейся производственной ситуации.

10. Производит ли предприятие оплату работникам по листку временной нетрудоспособности.
А) в зависимости от сложившейся производственной ситуации.
Б) Нет
В) Да

Ключ

№ задания	1	2	3	4	5	6	7	8	9	10
Верный вариант ответа	В	А	Б	А	В	Б	А	Б	А	В

Тест

1. Платежеспособная потребность в товарах и услугах, которые покупатели готовы приобрести по сложившимся на рынке ценам, называется

а) спросом

б) стоимостью

в) потребностью

г) предельной полезностью

2. Равновесная цена - это цена при которой

а) кривая спроса сдвигается вправо

б) формируется излишек продукта

в) величина спроса = величине предложения

г) формируется дефицит товара

3. Если рыночная цена ниже равновесной, то:

а) появляются избытки товаров.

б) возникает дефицит товаров.

в) формируется рынок покупателя.

г) падает цена ресурсов.

4. Изменение какого фактора не вызовет сдвига кривой спроса

а) размер национального дохода

б) цена товара

в) вкусов покупателей

г) численности покупателей

5. Выберите фактор, не являющийся детерминантом предложения

а) цены на другие товары

б) цены на ресурсы

в) сезонность

г) технологии

6. Если предложение не изменилось, а спрос вырос то

а) количество продукта уменьшится

б) цена понизится

в) цена останется прежней

г) цена повысится

7. Увеличение цены продукта А приведет к

а) росту спроса на дополняющий продукт Б

б) увеличению спроса на ресурсы, используемые при производстве продукта А

в) росту спроса на продукт - заменитель Б

г) сокращение спроса на продукт - заменитель Б

8. Сокращение предложения товара ведет к увеличению

а) спроса на этот товар

б) спроса на взаимодополняемые товары

в) общей выручки продавца

г) цены этого товара

9. Если P - цена, а Q - объем продукции, то общий доход фирмы (TP) можно рассчитать по формуле

а) TP= Q: P

б) TP= P: Q

в) TP= P * Q

г) TP= P - Q

10. Увеличение ставки налога на прибыль вызовет сдвиг кривой:

а) спроса вверх и вправо;

б) предложения вверх и влево;

в) спроса и кривой предложения вверх;

г) предложения вниз и вправо.

11. Функция спроса на товар имеет вид: Qd=12 - P, а функция предложения: Qs= -3 + 4P. Равновесная цена и объем продаж равны соответственно:

а) P=3, Q=9

б) P=9, Q=3

в) P=6, Q=6

г) P=3, Q=3

12. Ценовая эластичность спроса - это:

а) реакция спроса на изменение цены;

б) процентное изменение величины спроса, вызванное увеличением дохода;

в) процентное изменение величины предложения товаров, обусловленное 1%-ным изменением его цены;

г) процентное изменение величины спроса на товар X, вызванное изменением цены на товар-заменитель У.

13. Если любое количество товара продается по одинаковой цене, то спрос на этот товар является:

а) эластичным

б) абсолютно эластичным

в) неэластичным

г) абсолютно неэластичным

14. Ценовая эластичность спроса будет выше:

а) на товары первой необходимости, чем на предметы роскоши

б) в тех случаях, когда потребители используют данный товар с большей пользой для себя

в) чем больше альтернативные издержки производства товаров

г) на предметы роскоши, чем на товары первой необходимости

15. Если цена товара выросла с 15 руб. до 20 руб., а объем спроса сократился с 1 000 до 900 штук, то коэффициент ценовой эластичности равен:

а) 3,0

б) 2,71

в) 0,37

г) 0,33

16. Выберите фактор, не влияющий на ценовую эластичность спроса на товар X:

а) доля расходов на товар X в доходах потребителей

б) наличие или отсутствие товаров заменителей

в) вкусы потребителей

г) технология производства товара X

17. Если при увеличении цены товара общая выручка не изменяется , коэффициент

ценовой эластичности спроса

а) равен 1

б) больше 1

в) равен 0

г) меньше 1

18. Эластичность спроса по доходу - это:

а) реакция одной переменной на изменение другой, выраженная как отношение процентных изменений;

б) реакция спроса на изменение цены;

в) процентное изменение величины спроса, вызванное увеличением дохода;

г) процентное изменение величины предложения товаров, обусловленное 1%-ным изменением его цены.

19. Предложение товара X абсолютно неэластично. Если спрос на этот товар вырастет, то:

а) равновесная цена уменьшится, а равновесное количество вырастет

б) равновесная цена и равновесное количество уменьшатся

в) равновесная цена увеличится, а равновесное количество уменьшится

г) равновесная цена увеличится, а равновесное количество останется неизменным

20. Эластичность предложения зависит главным образом от:

а) периода времени, в течение которого производители могут приспособиться к изменениям цен

б) того, является ли данный товар предметом роскоши или предметом первой необходимости

в) доли дохода потребителя, направляемой на покупку данного товара

г) того, относится ли данный товар к предметам длительного пользования или текущего потребления

КЛЮЧ:

1	2	3	4	5	6	7	8	9	10
А	В	Б	А					В	
11	12	13	14	15	16	17	18	19	20

Контрольная точка №2. Основы предпринимательской деятельности

1.Тест. За унитарным предприятием закрепляется имущество:
А. На правах долгосрочной аренды
Б. На правах собственности
В. На правах оперативного управления либо хозяйственного ведения
2. Присущ ли риск предпринимательству?
А. Да, риск – это неотъемлемая составляющая предпринимательства
Б. Да, но лишь в условиях кризисов и инфляции
В. Нет
3. Целью предпринимательства является:
А. Удовлетворение потребностей населения в товарах и услугах
Б. Пополнение бюджета государства налоговыми поступлениями
В. Систематическое получение прибыли
4. Ключевые слова, определяющие понятие «предпринимательство»:
А. Риск, прибыль, потребности, конкуренция
Б. Риск, прибыль, инициатива, инновации
В. Конкуренция, прибыль, налоги
5. Важнейшими чертами предпринимательства являются:
А. Риск и неопределенность, самостоятельность и свобода деятельности, опора на инновации
Б. Постоянный поиск новых идей, риск, экономическая зависимость от макроэкономической ситуации в стране
В. Самостоятельность, оглядка на конкурентов, опора на инновации
6. К предпринимательству не относится деятельность:
А. Торговля продуктами питания
Б. Организация регулярных пассажирских перевозок
В. Эмиссия ценных бумаг и торговля ими
Тест.7. Субъектами предпринимательства могут быть:
А. Физические лица
Б. Физические и юридические лица
В. Юридические лица
8. Предпосылки, предопределяющие становление предпринимательства в России:
А. Политические, экономические, юридические, психологические
Б. Политические, экономические, социальные
В. Политические, экономические, юридические, культурные
9. Какие бывают формы предпринимательства?
А. Частное, общее, государственное
Б. Индивидуальное, партнерское, корпоративное
В. Индивидуальное, совместное
10. Предпринимательство выполняет следующие функции:
А. Социально-экономическую, направляющую, распределительную, организаторскую
Б. Экономическую, политическую, правовую, социально-культурную
В. Общеэкономическую, политическую, ресурсную, организаторскую, социальную, творческую
11. Основой государственного предпринимательства являются:
А. Унитарные муниципальные предприятия

Б. Стратегически важные предприятия и учреждения
В. Банковские структуры

12. Основу акционерного предпринимательства составляет:

А. Четкое разграничение ответственности между акционерами
Б. Обязательное вхождение в состав акционерного общества доли государственной собственности
В. Акционерная собственность на средства производства

13. Что является основами свободного предпринимательства?

А. Рыночный механизм, частная собственность и совершенная конкуренция
Б. Диалектическая взаимосвязь производительных сил, производственных отношений и хозяйственного механизма, действующих в условиях частной собственности на средства производства, свободы предпринимательства и свободной конкуренции
В. Производительные силы, материальные и трудовые ресурсы, находящиеся в свободном для предпринимателей доступе

14. Что лежит в основе любого предпринимательства?

А. Четкая направленность на получение финансового результата
Б. Желание максимально удовлетворить потребности общества в товарах и услугах
В. Желание занять максимально перспективную нишу на рынке

15. Коллективное предпринимательство осуществляется группой граждан на основе:

А. Четкого разделения ответственности в зависимости от доли участия в предприятии
Б. Личных интересов каждого из них
В. Равноценного участия в деятельности предприятия

16. Производственное предпринимательство - вид бизнеса, основу которого составляет:

А. Материальное производство
Б. Материальное производство и оказание услуг
В. Материальное, интеллектуальное и духовное производство

17. Экономической основой индивидуального предпринимательства является … собственность.

А. Частная
Б. Общественная
В. Государственная

18 - тест. Экономической основой государственного предпринимательства является … собственность.

А. Частная
Б. Коллективная
В. Муниципальная

19. Финансовое предпринимательство - вид бизнеса, основу которого составляют:

А. Ценные бумаги
Б. Деньги, в том числе иностранная валюта, ценные бумаги
В. Движимое имущество

20. Семейное предпринимательство может осуществляться на основе:

А. Совместного владения крестьянским (фермерским) хозяйством и/или приватизированным жильем
Б. Юридически подтвержденных родственных связей
В. Долевого владения производительными силами

21. Предпринимательство на основе частичной занятости предполагает:

А. Вынужденное занятие иными видами деятельности, приносящими доход
Б. Одновременную реализацию нескольких коммерческих проектов
В. Совмещение или чередование занятия предпринимательством с другими видами производственной и непроизводственной трудовой деятельности

22. Экономист И. Шумпетер выделял следующие побудительные мотивы деятельности предпринимателя:

А. Постоянное желание рисковать, потребность во влиянии
Б. Стремление к успеху, внедрение инноваций
В. Удовлетворение от самостоятельного ведения дел, постоянное желание рисковать

23. Укажите вид предпринимательства, который предусматривает постоянные торгово-обменные операции по купле-продаже товаров:

А. Коммерческое
Б. Финансовое
В. Производственное

24. Предпринимателю необходимы навыки:

А. Экономические, производственные, концептуальные
Б. Экономические, коммуникативные, технологические
В. Коммуникативные, экономические

25. Что является источниками формирования предпринимательской идеи?

А. Конкуренция, инновации, товарный рынок
Б. Экономическая нестабильность, товарный рынок, конкуренция
В. Конкуренция, географические и структурные «разрывы», достижения НТП

26. В какой форме регистрируют индивидуальное предпринимательство?

А. Юридическое лицо
Б. Физическое лицо
В. Совместная деятельность

27. Финансовыми ресурсами производства являются:

А. Здания и оборудование
Б. Трудоспособное население
В. Деньги

28. Кого относят к юридическим лицам?

А. Фирмы, предприятия, организации
Б. Работников
В. Безработных

29. Укажите форму ответственности для индивидуальных предпринимателей.

А. Субсидиарная ответственность принадлежащим ему имуществом
Б. Полная ответственность принадлежащим ему имуществом
В. Ответственность в виде штрафов и административных взысканий

30. Соглашение между предпринимателями одной отрасли о ценах, разделе рынков сбыта и доли в общем рынке – это:

- Корпорация
+ Картель
- Коммандитное товарищество

31. Согласно определению Д. Макклелланда, предприниматель – это:

А. Энергичный человек, который действует в условиях умеренного риска
Б. Ключевая фигура бизнеса
В. Человек, получающий прибыль благодаря имеющимся у него организаторским способностям

32. Что из перечисленного нельзя отнести к стимулам для начала собственного дела?

А. Стремление к личной независимости
Б. Продолжение традиций семьи
В. Накопленные личные сбережения

33. Сколько участников может состоять в открытом акционерном обществе?

А. Не менее 2
Б. Не менее 10
В. Любое количество

34. Полное товарищество могут организовать:

А. Индивидуальные предприниматели и коммерческие организации
Б. Индивидуальные предприниматели и некоммерческие организации
В. Юридические лица

35. Участники закрытого акционерного общества – это:

А. Экзекуторы
Б. Товарищи
В. Акционеры

36. В каком случае невозможен отказ от регистрации предприятия?

А. Доказанная экономическая нецелесообразность производства данного продукта
Б. Несоответствие учредительных документов требованиям законодательства
В. Нарушен установленный законом порядок создания предприятия

37. Как называется разница между ожидаемой (прогнозной) денежной выручкой фирмы и ее реальной величиной?

А. Валоризация
Б. Предпринимательский доход
В. Обеспечение

38. Какое из перечисленных направлений не является формой государственной поддержки и регулирования предпринимательской деятельности?

А. Совершенствование системы финансовой поддержки малого предпринимательства
Б. Формирование нормативно-правовой базы поддержки и развития предпринимательства
В. Формирование государственной программы производства экологически чистых продуктов

39. Кто автор слов «Доход предпринимателя – это плата за риск?»

А. Р. Кантильон
Б. А. Каминка
В. И. Шумпетер

40. Укажите минимальное количество учредителей общества с ограниченной ответственностью:

А. 1
Б. 2
В.10

1	2	3	4	5	6	7	8	9	10	11	12	13	14	15	16	17	18	19	20
В	А	В	Б	А	В	Б	А	Б	В	А	В	Б	А	Б	В	А	В	Б	А
21	22	23	24	25	26	27	28	29	30	31	32	33	34	35	36	37	38	39	40
В	Б	А	Б	В	Б	В	А	Б	Б	А	В	В	А	В	В	Б	В	А	А

Контрольная точка №3. Показатели эффективности хозяйственной деятельности предприятия

Тест

1. Метод получения полной всесторонней информации о предприятии экономистами и менеджерами не только самого предприятия, но и его партнеров, называется …

   А) экономический анализ; Б) финансовый анализ;

   В) внешний финансовый анализ; Г) анализ финансово-хозяйственной деятельности.

2. Научный способ изучения экономических процессов, основанный на расчленении их на отдельные составные части, выявлении факторов и сил, влияющих на их экономическую и социальную эффективность, называется …

   А) экономический анализ; Б) финансовый анализ;

   В) внешний финансовый анализ; Г) анализ финансово-хозяйственной деятельности.

3. АФХД состоит из двух разделов, выберите нужные.

   А) финансовый и экономический; Б) финансовый и производственно-управленческий;

   В) внешний финансовый и производственный; Г) технико-экономический.

4. Какая часть финансового анализа позволяет внешнему пользователю судить о финансовой устойчивости предприятия, удовлетворительности структуры баланса, его платеже- и кредитоспособности, о деловой активности и рентабельности?

   А) комплексность анализа; Б) внутренний анализ;

   В) управленческий учет; Г) внешний анализ.

5. Выручка, при которой нет ни прибыли, ни убытков, поскольку эта выручка равна затратам, именуемая «критической точкой» называется …

   А) точка конкуренции; Б) точка равенства;

   В) порог рентабельности; Г) факторный анализ.

Ответы: 1-Г, 2-А, 3-Б, 4-Г, 5-В.

Практическая работа

1. Установите соответствие между понятием и определением.

Понятие	Определение
1) Фонвооруженность	А) выпуск продукции на один рубль среднегодовой стоимости основных производственных фондов
2) Фондорентабельность	Б) стоимость основных фондов, приходящихся на одного среднесписочного работника

3) Фондоотдача	В) доля стоимости основных производственных фондов, приходящуюся на каждый рубль выпускаемой продукции
4) Фондовооруженность	Г) величина прибыли, приходящейся на один рубль основного капитала

2. Произвести расчёт основных экономических показателей деятельности предприятия за три года и их динамику. Сделать вывод по результатам расчетов.

Исходные данные к практическому заданию: Исходные данные находятся в приложении 1 и 2

Таблица 1

Основные экономические показатели предприятия

Наименование показателя	Величина показателя по годам			Темп роста, %	
	20___ г.	20___ г.	20__ г.	20__ г. к 20_ г.	20_ г. к 20_ г.
1. Выручка от реализации продукции, работ, услуг (без НДС), тыс. руб.					
2. Себестоимость продукции, работ, услуг; тыс. руб.					
3. Валовая прибыль, тыс. руб.					
4. Коммерческие расходы, тыс. руб.					
5. Прибыль (убыток) от продаж, тыс. руб.					
6. Проценты к уплате					
7. Прочие доходы, тыс. руб.					
8. Прочие расходы, тыс. руб.					
9. Прибыль (убыток) до налогообложения, тыс. руб.					
10. Налог на прибыль, тыс. руб.					
11. Чистая прибыль (убыток), тыс. руб.					
12. Среднесписочная численность, чел.	210	214	212		
13. Производительность труда, тыс. руб./чел.					
14. Стоимость основных фондов, тыс. руб.					
15. Фондоотдача, руб.					

16. Фондовооруженность, тыс. руб.					
17. Рентабельность оборота, %					

Вывод:_____

_____

_____

_____

_____

Пояснения [1]	Наименование показателя [2]	На 31 декабря 20 14 г.[3]	На 31 декабря 20 13 г.[4]	На 31 декабря 20 12 г.[5]
	ПАССИВ			
	III. КАПИТАЛ И РЕЗЕРВЫ [6]			
Р.11	Уставный капитал (складочный капитал, уставный фонд, вклады товарищей)	9490	9490	9490
	Собственные акции, выкупленные у акционеров	( )[7]	( )	( )
	Переоценка внеоборотных активов	7078	7127	7182
	Добавочный капитал (без переоценки)			
	Резервный капитал	1424	1424	1424
	Нераспределенная прибыль (непокрытый убыток)	38978	47889	28003
	Итого по разделу III	56970	65930	46099
	IV. ДОЛГОСРОЧНЫЕ ОБЯЗАТЕЛЬСТВА			
Р.19	Заемные средства			
	Прочие обязательства			
	Итого по разделу IV			
	V. КРАТКОСРОЧНЫЕ ОБЯЗАТЕЛЬСТВА			
Р.12	Заемные средства	14029	17135	18144
	в том числе:			
	краткосрочные кредиты	14000	17000	18000
	проценты по краткосрочным кредитам	29	135	144
Р.14, т.5.3	Кредиторская задолженность	54565	62321	29181
	в том числе:			
	Расчеты с поставщиками и подрядчиками	28688	54348	19398
	Расчеты с покупателями и заказчиками	255	1829	1479
	Расчеты по налогам и сборам	10058	882	1013
	Расчеты по социальному страхованию	1628	1461	1921
	Расчеты с персоналом по оплате труда	3117	2890	3978
	Расчеты с подотчетными лицами	1	40	6
	Задолженность участникам	10000		
	Расчеты с разными кредиторами	818	873	1386
	Доходы будущих периодов			
	Оценочные обязательства	1654	2004	
	Прочие обязательства			
	Итого по разделу V	70248	81460	47325
	БАЛАНС	127218	147390	93424

Руководитель _____ _____ Главный бухгалтер _____ _____
(подпись) (расшифровка подписи) (подпись) (расшифровка подписи)

"___" _____ 20__ г.

	расчетные счета	974	106	447
	переводы в пути		5	
	Прочие оборотные активы			
	Итого по разделу II	102566	123489	70222
	БАЛАНС	127218	147390	93424

Отчет о финансовых результатах

за период с 1 Января по 31 Декабря 20 14 г.

		Коды		
	Форма по ОКУД	0710002		
	Дата (число, месяц, год)	15	01	2015
Организация ООО СК "РОсЭлитСтрой"	по ОКПО	05788487		
Идентификационный номер налогоплательщика	ИНН	5501287302/550101001		
Вид экономической деятельности строительство	по ОКВЭД	50.20		
Организационно-правовая форма/форма собственности ООО	по ОКОПФ/ОКФС	47	16	
Единица измерения: тыс. руб.	по ОКЕИ	384 (385)		

Пояснения [1]	Наименование показателя [2]	Код	За Январь-Декабрь 20 14 г.[3]	За Январь-Декабрь 20 13 г.[4]
	Выручка [5]	2110	865399	991500
	Себестоимость продаж	2120	(809524)	(911905)
	Валовая прибыль (убыток)	2100	55875	79595
	Коммерческие расходы	2210	(17308)	(13199)
	Управленческие расходы	2220	(44088)	(59714)
	Прибыль (убыток) от продаж	2200	-5521	6682
	Доходы от участия в др.организациях	2310		
	Проценты к получению	2320		
	Проценты к уплате	2330	(1302)	(733)
	Прочие доходы	2340	25641	25015
	Прочие расходы	2350	(4675)	(3644)
	Прибыль (убыток) до налогообложения	2300	14143	27320
	Текущий налог на прибыль	2410	(2807)	(5950)
	в т.ч. постоянные налоговые обязательства (активы)	2421	(22)	486
	Изменение отложенных налоговых обязательств	2430		
	Изменение отложенных налоговых активов	2450		
	Прочее	2460	(421)	(1145)
	Чистая прибыль (убыток)	2400	10915	20225

Пояснения [1]	Наименование показателя [2]	Код	За Январь-Декабрь 20 14 г.[3]	За Январь-Декабрь 20 13 г.[4]
	Результат от переоценки внеоборотных активов, не включаемый в чистую прибыль (убыток) периода	2510	49	55
	Результат от прочих операций, не включаемый в чистую прибыль (убыток) периода	2520		
	Совокупный финансовый результат периода [6]	2500	10964	20280
	Справочно Базовая прибыль (убыток) на акцию	2900		
	Разводненная прибыль (убыток) на акцию	2910		

Отчет о финансовых результатах

за период с 1 Января по 31 Декабря 2013 г.

		Коды		
	Форма по ОКУД	0710002		
	Дата (число, месяц, год)	15	01	2014
Организация ООО СК "РОсЭлитСтрой"	по ОКПО	05788487		
Идентификационный номер налогоплательщика	ИНН	5501267302/550101001		
Вид экономической деятельности строительство	по ОКВЭД	50.20		
Организационно-правовая форма/форма собственности ООО	по ОКОПФ/ОКФС	47	16	
Единица измерения: тыс. руб.	по ОКЕИ	384 (385)		

Пояснения [1]	Наименование показателя [2]	Код	За Январь-Декабрь 2013 г. [3]	За Январь-Декабрь 2012 г. [4]
	Выручка [5]	2110	991500	1160883
	Себестоимость продаж	2120	(911905)	(1077543)
	Валовая прибыль (убыток)	2100	79595	83340
	Коммерческие расходы	2210	(13199)	(10154)
	Управленческие расходы	2220	(59714)	(55324)
	Прибыль (убыток) от продаж	2200	6682	17862
	Доходы от участия в других организациях	2310		
	Проценты к получению	2320		
	Проценты к уплате	2330	(733)	(1155)
	Прочие доходы	2340	25015	20344
	Прочие расходы	2350	(3844)	(2789)
	Прибыль (убыток) до налогообложения	2300	27320	34262
	Текущий налог на прибыль	2410	(5950)	(7164)
	в т.ч. постоянные налоговые обязательства (активы)	2421	486	312
	Изменение отложенных налоговых обязательств	2430		
	Изменение отложенных налоговых активов	2450		
	Прочее	2460	(1145)	(1134)
	Чистая прибыль (убыток)	2400	20225	25964

Форма с. 2

Пояснения [1]	Наименование показателя [2]	Код	За Январь-Декабрь 2013 г. [3]	За Январь-Декабрь 2012 г. [4]
	Результат от переоценки внеоборотных активов, не включаемый в чистую прибыль (убыток) периода	2510	55	57
	Результат от прочих операций, не включаемый в чистую прибыль (убыток) периода	2520		
	Совокупный финансовый результат периода [6]	2500	20280	26021
	Справочно Базовая прибыль (убыток) на акцию	2900		
	Разводненная прибыль (убыток) на акцию	2910		

МАТЕРИАЛЫ ДЛЯ ПРОВЕДЕНИЯ ПРОМЕЖУТОЧНОЙ АТТЕСТАЦИИ

Билет №1

ГАПОУ СО «Камышловский техникум промышленности и транспорта»

Вопросы:

Рассмотрено и принято на заседание ЦК Председатель ЦК _____ « »_ _____2019 года	Экзаменационный билет № 1 ОП.05 «Основы экономической деятельности» 54.01.20 «ГРАФИЧЕСКИЙ ДИЗАЙНЕР	Утверждаю. Зам. директора по УПР ГАПОУ СО «КТПТ» _____ Мицура С.П. « »_____2019 года

1.Понятие экономики и экономических наук. Понятие и сущность макро- и микроэкономики.

2.Рабочая сила и труд. Производительность труда и ее факторы.

3.Практическое задание. Рассмотреть на выбор две организационно-правовые формы предприятий, проанализировав выявить недостатки и преимущества, в конце практической работы написать вывод – какая форма на ваш взгляд более привлекательна.

Преподаватель _____

Билет №2

ГАПОУ СО «Камышловский техникум промышленности и транспорта»

Рассмотрено и принято на заседание ЦК Председатель ЦК _____ « »_ _____2019 года	Экзаменационный билет № 2 ОП.05 «Основы экономической деятельности» 54.01.20 «ГРАФИЧЕСКИЙ ДИЗАЙНЕР	Утверждаю. Зам. директора по УПР ГАПОУ СО «КТПТ» _____ Мицура С.П. « »_____2019 года

Вопросы:

1. История экономической науки: меркантилизм, рыночная школа Адама Смита, марксистская экономическая теория, линия «экономикс» Альфреда Маршалла
2. Понятия спроса и предложения в рыночной экономике, их взаимодействие.
3. Практическое задание. На участке горных работ имеются 3 погрузочные машины ПДМ с первоначальной стоимостью 897000 рублей каждая. Определить общую сумму их годовой амортизации. Норма амортизации 20%.

   Методические рекомендации:

   1. Необходимо определить первоначальную стоимость трех погрузочных машин ПДМ:

   3 * 897000 = 2691000 руб.;

   2. Рассчитать общую сумму годовой амортизации: руб. (оборудование)

А = 2691000 * 20% = 538200 руб.

3.В заключение решения задачи следует написать вывод, что амортизационные отчисления производятся планомерно по утвержденным нормам амортизации, нормы амортизации устанавливаются отдельно для элементов основных фондов каждой из групп.

Преподаватель _____

Билет №3

ГАПОУ СО «Камышловский техникум промышленности и транспорта»

Рассмотрено и принято на заседание ЦК Председатель ЦК _____ « »_ _____2019 года	Экзаменационный билет № 3 ОП.05 «Основы экономической деятельности» 54.01.20 «ГРАФИЧЕСКИЙ ДИЗАЙНЕР	Утверждаю. Зам. директора по УПР ГАПОУ СО «КТПТ» _____ Мицура С.П. « »_____2019 года

Вопросы:

1. Свободное и материальное благо. Понятия и связь с экономикой.
2. Понятие спроса, Закон спроса и его факторы.
3. Практическое задание. Определить показатели использования основных средств (фондоотдачу, фондоемкость, фондовооруженность). Дано: среднесписочная численность работающих 507 человек. Годовая сумма доходов 3820000руб, среднегодовая стоимость ОПФ 1610000руб.

Преподаватель _____

Билет №4

ГАПОУ СО «Камышловский техникум промышленности и транспорта»

Рассмотрено и принято на заседание ЦК Председатель ЦК _____ « »_ _____2019 года	Экзаменационный билет № 4 ОП.05 «Основы экономической деятельности» 54.01.20 «ГРАФИЧЕСКИЙ ДИЗАЙНЕР	Утверждаю. Зам. директора по УПР ГАПОУ СО «КТПТ» _____ Мицура С.П. « »_____2019 года

Вопросы:

1.Факторы производства и их характеристики.

2.Понятие предложения, Закон предложения и его факторы.

3.Практическое задание. Определите использование оборотных средств за отчетный год (количество оборотов, длительность одного оборота), если, за отчетный период предприятием было реализовано 1230000т продукции по 9,85руб. При этом среднегодовая стоимость оборотных средств 874300руб.

Преподаватель _____

Билет №5

ГАПОУ СО «Камышловский техникум промышленности и транспорта»

Рассмотрено и принято на заседание ЦК Председатель ЦК _____ « »_ _____2019 года	Экзаменационный билет № 5 ОП.05 «Основы экономической деятельности» 54.01.20 «ГРАФИЧЕСКИЙ ДИЗАЙНЕР	Утверждаю. Зам. директора по УПР ГАПОУ СО «КТПТ» _____ Мицура С.П. « »_____2019 года

Вопросы:

1.Предпринимательство, понятие, человеческий фактор в предпринимательстве.

2.Три главных вопроса экономики и их связь с понятием экономической системы.

3.Практическое задание. Планировалось в забое отбить 2650м^3 горной массы и отработать 220 чел-смен. Фактически за месяц отбито 2890 м^3 и отработано 214 чел-смен. Определить плановую и фактическую выработку на одну чел-смену и рост производительности труда по сравнению с планом.

Преподаватель _____

Билет №6

ГАПОУ СО «Камышловский техникум промышленности и транспорта»

Рассмотрено и принято на заседание ЦК Председатель ЦК _____ « »_ _____2019 года	Экзаменационный билет № 6 ОП.05 «Основы экономической деятельности» 54.01.20 «ГРАФИЧЕСКИЙ ДИЗАЙНЕР	Утверждаю. Зам. директора по УПР ГАПОУ СО «КТПТ» _____ Мицура С.П. « »_____2019 года

Вопросы:

1.Организационно-технологические факторы производства.

2.Доходы от факторов производства – заработная плата. Понятие номинальной и реальной заработной платы, виды, системы оплаты труда.

3.Практическое задание. Определит месячную заработную плату каждого члена бригады с применением КТУ.

Бригада находится на сдельно- премиальной системе оплаты труда, за данный месяц выполнила установленный ей объем работ, при условии выполнения которого ей установлена премия.

Преподаватель _____

Билет №7

ГАПОУ СО «Камышловский техникум промышленности и транспорта»

Вопросы:

Рассмотрено и принято на заседание ЦК Председатель ЦК _____ « »_ _____2019 года	Экзаменационный билет № 7 ОП.05 «Основы экономической деятельности» 54.01.20 «ГРАФИЧЕСКИЙ ДИЗАЙНЕР	Утверждаю. Зам. директора по УПР ГАПОУ СО «КТПТ» _____ Мицура С.П. « »_____2019 года

1.Понятие рынка, его организационные формы и функции.

2.Доходы от факторов производства – рента, процент, прибыль.

3.Практическое задание. Определить сумму цеховой себестоимости, если затраты на металл и другие материалы составляют 560000 руб., на заработную плату – 152000 руб., цеховые расходы – 90000 руб. Каковы будут расходы на рубль продукции, если по внутренним ценам на ремонт горного оборудования передано продукции на 880000 руб.

Преподаватель _____

Билет №8

ГАПОУ СО «Камышловский техникум промышленности и транспорта»

Вопросы:

Рассмотрено и принято на заседание ЦК Председатель ЦК _____ « »_ _____2019 года	Экзаменационный билет № 8 ОП.05 «Основы экономической деятельности» 54.01.20 «ГРАФИЧЕСКИЙ ДИЗАЙНЕР	Утверждаю. Зам. директора по УПР ГАПОУ СО «КТПТ» _____ Мицура С.П. « »_____2019 года

Вопросы:

1.Наука и информационный фактор производства.

2.Глобализация и социально-экономические проблемы.

3.Практическое задание. За год было реализовано 750000 кг. материалов. Средняя оптовая цена 1 кг материала 16,6 руб. Себестоимость реализованного материала 9850000 руб.

Определить: 1) годовую прибыль от реализации материала;

2) прибыль от реализации 1 кг. материала

Преподаватель _____

Министерство образования и молодежной политики Свердловской области
ГАПОУ СО «Камышловский техникум промышленности и транспорта»

КОМПЛЕКТ КОНТРОЛЬНО-ОЦЕНОЧНЫХ СРЕДСТВ (КОС) ПО УЧЕБНОЙ ДИСЦИПЛИНЕ

ОП 07 Физическая культура

по программам подготовки квалифицированных рабочих, служащих:
54.01.20 «Графический дизайнер»

Камышлов
2020

Контрольно-оценочные средства рассмотрены цикловой комиссией

Контрольно-оценочные средства разработаны на основе рабочей программы, и в соответствии с требованиями ФГОС СПО по специальности 53.01.20 Графический дизайнер

Разработчик: Хуснуллин Валерий Рафитович руководитель физического воспитания, ГАПОУ СО «Камышловский техникум промышленности и транспорта»
Экспертиза контрольно-оценочных средств к рабочей программе учебной дисциплины ОП 07 *Физическая культура* пройдена.

Эксперт:
Ст. методист
ГАПОУ СО «Камышловский техникум промышленности и транспорта»
_____/*Потапова О.А*
«14» февраля 2020 г.

СОГЛАСОВАНО:
Заместитель директора по УПР ГАПОУ СО «Камышловский техникум промышленности и транспорта»
_____ С.П. Мицура
«19» февраля 2020 г.

СОДЕРЖАНИЕ

1.	Паспорт комплекта контрольно-оценочных средств	4
2.	Формы контроля и оценки освоения учебной дисциплины по темам (разделам)	5
3.	Контрольно-измерительные материалы для проведения текущего контроля	6
4.	Контрольно-измерительные материалы для промежуточной аттестации	9

1. ПАСПОРТ КОМПЛЕКТА КОНТРОЛЬНО-ОЦЕНОЧНЫХ СРЕДСТВ

1.1. Область применения контрольно-оценочных материалов (далее – КОС)
КОС учебной дисциплины ОП 07 Физическая культура является частью основной профессиональной образовательной программы в соответствии с ФГОС СПО 54.01.20 «Графический дизайнер»

КОС предназначены для оценки достижений запланированных результатов по учебной дисциплине в процессе текущего контроля и промежуточной аттестации.

1.2. Цель и планируемые результаты освоения дисциплины:

Код ПК, ОК	Умения	Знания
ОК 08. Использовать средства физической культуры для сохранения и укрепления здоровья в процессе профессиональной деятельности и поддержания необходимого уровня физической подготовленности.	– использовать физкультурно-оздоровительную деятельность для укрепления здоровья, достижения жизненных и профессиональных целей; – применять рациональные приемы двигательных функций в профессиональной деятельности; – пользоваться средствами профилактики перенапряжения характерными для данной специальности.	– о роли физической культуры в общекультурном, социальном и физическом развитии человека; – основы здорового образа жизни; – условия профессиональной деятельности и зоны риска физического здоровья для специальности; – средства профилактики перенапряжения.

1.3 Контроль и оценка результатов освоения учебной дисциплины

Результаты обучения		***Критерии оценки***	***Методы оценки***
	Перечень знаний, осваиваемых в рамках дисциплины: 1. О роли физической культуры в общекультурном, профессиональном и социальном развитии человека 2. Основы здорового образа жизни 3. Условия профессиональной деятельности и зоны риска физического здоровья для профессии (специальности) 4. Средства профилактики перенапряжения	Проявление интереса к занятиям физической культурой и спортом Знание основ здорового образа жизни; Знание условия профессиональной деятельности и зоны риска физического здоровья для специальности Знание средств профилактики перенапряжения.	Оценка результатов тестирования, физической подготовленности студентов по видам спорта. Оценка выполнения практического задания: комплексы дыхательной, коррекционной гимнастики. Фронтальная беседа, устный опрос, тестирование
	Перечень умений, осваиваемых в рамках дисциплины: У1. Использовать физкультурно-оздоровительную деятельность для укрепления здоровья, достижения жизненных и профессиональных целей;	способность отбирать физические упражнения по их функциональной направленности, составлять из них индивидуальные комплексы для оздоровительной гимнастики и	Выполнение практических задание, знание нормативов
	У2. Применять рациональные приемы двигательных функций в профессиональной деятельности У3. Пользоваться средствами профилактики перенапряжения характерными для данной профессии (специальности)	физической подготовки; наблюдения за показателями индивидуального здоровья, физического развития и физической подготовленности, использование этих показателей в организации и проведении самостоятельных форм занятий	Практические занятия, рактические работы

		физической культурой.	
ОК 08. Использовать средства физической культуры для сохранения и укрепления здоровья в процессе профессиональной деятельности и поддержания необходимого уровня физической подготовленности.		Применяет средства физической культуры для сохранения и укрепления здоровья в процессе профессиональной деятельности	Лист оценки сформированности компетенций

2. ФОРМЫ КОНТРОЛЯ И ОЦЕНКИ ОСВОЕНИЯ УЧЕБНОЙ ДИСЦИПЛИНЫ ПО ТЕМАМ (РАЗДЕЛАМ)

Результаты обучения (объекты оценивания)	Вид контроля	Названия тем/разделов	Приобретаемые знания и умения	Место/время оценивания	Форма контроля и оценивания
З1. о роли физической культуры в общекультурном, социальном и физическом развитии человека; З2. основы здорового образа жизни; З3. условия профессиональной деятельности и зоны риска физического здоровья для специальности; З4. средства профилактики перенапряжения. У1. использовать	Текущая аттестация (КР№1)	Лёгкая атлетика	Бег на короткие дистанции Бег на длинные дистанции Прыжки в длину с разбега Метание спортивного снаряда	На занятии	Оценка за выполнение упражнения
	Текущая аттестация (КР№2)	Спортивная гимнастика	Упражнения на гимнастическом бревне и перекладине Упражнения на брусьях Опорный прыжок Акробатика	На занятии	Оценка за выполнение упражнения
	Текущая аттестация (КР№3)	Лыжная подготовка	Одновременные бесшажный, одношажный, двухшажный классический ход и попеременные лыжные ходы	На занятии	Оценка за выполнение упражнения
	Текущая аттестация (КР№4)	Спортивные игры	Волейбол Баскетбол Дартс	На занятии	Оценка за выполнение упражнения

физкультурно-оздоровительную деятельность для укрепления здоровья, достижения жизненных и профессиональных целей У2. применять рациональные приемы двигательных функций в профессиональной деятельности; У3 пользоваться средствами профилактики перенапряжения характерными для данной специальности.	Текущая аттестация (КР№5)	Атлетическая гимнастика	Упражнения на развитие мышц ног Упражнения на развитие мышц плечевого пояса и рук Упражнения на развитие мышц груди Упражнения на развитие мышц спины Упражнения на развитие мышц брюшного пресса	На занятии	Оценка за выполнение упражнения

3. КОНТРОЛЬНО-ИЗМЕРИТЕЛЬНЫЕ МАТЕРИАЛЫ ДЛЯ ПРОВЕДЕНИЯ ТЕКУЩЕГО КОНТРОЛЯ

Текущий контроль успеваемости студентов осуществляется по всем видам аудиторной и самостоятельной работы, предусмотренным рабочей программой учебной дисциплины.

Текущий контроль успеваемости осуществляется преподавателем, ведущим аудиторные занятия.

Текущий контроль успеваемости проводится в следующих формах: - контрольные работы, тест, практическое выполнение

Текущий контроль и оценка элементов освоения учебной дисциплины (ОК,ПК знаний, умений) осуществляются с использованием форм, указанных в разделе 2.

Контрольно-оценочные материалы для текущего контроля элементов освоения учебной дисциплины (ОК, ПК, знаний, умений) находятся непосредственно у преподавателя.

4. КОНТРОЛЬНО-ИЗМЕРИТЕЛЬНЫЕ МАТЕРИАЛЫ ДЛЯ ПРОВЕДЕНИЯ ПРОМЕЖУТОЧНОЙ АТТЕСТАЦИИ

Вид ПА: дифференцированный зачет

Форма проведения*:* *выполнение практического задания*

Условия выполнения

Время выполнения задания: 90 минут

- Оборудование учебного кабинета: Спортивный зал, высокая перекладина, гимнастические маты, секундомер, рулетка.

Информационные источники:

1. Лях В. И. Физкультура. 10-11кл.,/ учебник.- М: Просвещение, 2019
2. Кузьмин В.А. Специфика и особенности занятий физической культуры со студентами различного уровня двигательной подготовки. Монография М.:ФОРУМ:, НИЦ : ИНФРА- М, 2018

Дополнительные источники:

1. Бишаева А. А. Профессионально-оздоровительная физическая культура студента: учеб.пособие. —М., 2018.
2. Миронова Т. И. Реабилитация социально-психологического здоровья детско-молодежных групп. —Кострома, 2014
3. Тимонин А. И. Педагогическое обеспечение социальной работы с молодежью: учеб.пособие / под ред. Н. Ф. Басова. — 3-еизд. —М., 2017.
4. Евсеев Ю. И. Физическое воспитание. —Ростов н/Д, 2015.
5. Кабачков В. А. Полиевский С. А., Буров А. Э. Профессиональная физическая культура в системе непрерывного образования молодежи: науч.-метод. пособие. —М., 2015.

Интернет-ресурсы:

www. minstm. gov. ru (Официальный сайт Министерства спорта Российской Федерации).
www. edu. ru (Федеральный портал «Российское образование»).
www. olympic. ru (Официальный сайт Олимпийского комитета России).
www. goup32441. narod. ru

Пакет материалов для проведения промежуточной аттестации:

- Журнал учебной группы
- Протокол диф.зачёта

Критерии оценки выполнения работ (*лист оценивания см. Приложение)*

26– 23 оценка «5»
22 – 21 оценка «4»
20 – 18 оценка «3»
17 и менее оценка «2».

Для допуска к промежуточной аттестаций необходимо:

- иметь зачтенные промежуточные нормативы;

ПРИЛОЖЕНИЕ

ЛИСТ ОЦЕНИВАНИЯ ДЛЯ ПРОМЕЖУТОЧНОЙ АТТЕСТАЦИИ

Общие и профессиональные компетенции	Умения и знания	Проявления	Балл
ОК 08. Использовать средства физической культуры для сохранения и укрепления здоровья в процессе профессиональной деятельности и поддержания необходимого уровня физической подготовленности..	У 2.1.определять этапы решения задачи;	Соблюдает порядок выполнения задания	0-2
	З 2.1 алгоритмы выполнения работ		
	З 2.2 методы работы	Использует необходимые оборудование и спортивный инвентарь.	0-2
	У 2.2 определить необходимые ресурсы;		
	З 2.3 порядок оценки результатов решения задач	Выбирает необходимый набор заданий в соответствие с уровнем освоения	0-2
31. основы здорового образа жизни 32. о роли физической культуры в общекультурном, профессиональном и социальном развитии человека;.. У1. использовать физкультурно-оздоровительную деятельность для укрепления здоровья, достижения жизненных и профессиональных целей мяча;		Подтягивание на высокой перекладине.	0-5
		Сгибание рук в упоре лёжа.	0-5
		Поднимание туловища из положения лёжа на спине.	0-5
		Прыжок в длину с места.	0-5
ИТОГО			0-26

0: критерий не проявился;
1: критерий проявился не в полной мере;
2: критерий проявился .

МАТЕРИАЛЫ ДЛЯ ПРОВЕДЕНИЯ ТЕКУЩЕГО КОНТРОЛЯ

Нормативы по физической культуре для обучающихся по программам СПО

Контрольное упражнение	Юноши			Девушки		
	3	4	5	3	4	5
Бег 100 М	15.5с	14.8с	14.4с	18.2с	17.2с	16.5с
Бег 300 М	56с	53с	49с	1.03мин	59с	56
Бег 400 М	1.06	1.03	1.00	1.22	1.17	1.13
Бег 1000 М	3м55с	3м40с	3м30с	5м40с	5м00с	4м40с
Прыжки в длину с разбега	190	210	220	160	170	185
Поднимание туловища из положения лёжа.	42	47	52	30	35	40
Сгибание рук в упоре лёжа	22	27	32	10	15	20

Министерство образования и молодежной политики Свердловской области
ГАПОУ СО «Камышловский техникум промышленности и транспорта»

КОМПЛЕКТ КОНТРОЛЬНО-ОЦЕНОЧНЫХ СРЕДСТВ (КОС)
ПО УЧЕБНОЙ ДИСЦИПЛИНЕ
ОП 08 3D МОДЕЛИРОВАНИЕ И CAD

по программе подготовки специалистов среднего звена: квалифицированных рабочих, служащих:

54.01.20 Графический дизайнер

Камышлов
2020

Контрольно-оценочные средства рассмотрены цикловой комиссией

Контрольно-оценочные средства разработаны на основе рабочей программы, и в соответствии с требованиями ФГОС СПО по специальности 54.01.20 ГРАФИЧЕСКИЙ ДИЗАЙНЕР

Разработчик: Салтанова Любовь Александровна мастер производственного обучения, ГАПОУ СО «Камышловский техникум промышленности и транспорта»
Экспертиза контрольно-оценочных средств к рабочей программе учебной дисциплины ОП 11 «3D моделирование и CAD» пройдена.

Эксперт:
Ст. методист
ГАПОУ СО «Камышловский техникум промышленности и транспорта»
_____ */Потапова О.А*
«14» февраля 2020 г.

СОГЛАСОВАНО:
Заместитель директора по УПР ГАПОУ СО «Камышловский техникум промышленности и транспорта»
_____ С.П. Мицура
«19» февраля 2020 г.

СОДЕРЖАНИЕ

1.	Паспорт комплекта контрольно-оценочных средств	4
2.	Формы контроля и оценки освоения учебной дисциплины по темам (разделам)	5
3.	Контрольно-измерительные материалы для проведения текущего контроля	6
4.	Контрольно-измерительные материалы для промежуточной аттестации	9

1. ПАСПОРТ КОМПЛЕКТА КОНТРОЛЬНО-ОЦЕНОЧНЫХ СРЕДСТВ

1.1.Область применения контрольно-оценочных материалов (далее – КОС)

КОС учебной дисциплины ОП 08 «3D моделирование и CAD» является частью основной профессиональной образовательной программы в соответствии с ФГОС СПО 54.01.20 ГРАФИЧЕСКИЙ ДИЗАЙНЕР

КОС предназначены для оценки достижений запланированных результатов по учебной дисциплине в процессе текущего контроля и промежуточной аттестации.

1.2. Цель и планируемые результаты освоения дисциплины:

Код ПК, ОК	**Умения**	**Знания**
ОК 1. Выбирать способы решения задач профессиональной деятельности, применительно к различным контекстам ОК 9. Использовать информационные технологии в профессиональной деятельности ПК 2.2. Определять потребности в программных продуктах, материалах и оборудовании при разработке дизайн-макета на основе технического задания. ПК 2.3. Разрабатывать дизайн-макет на основе технического задания.	– создавать неподвижную трехмерную сцену в соответствии с правилами художественного и технического дизайна с учетом цветофактурных решений: – создавать простую анимированную трехмерную сцену с помощью 3D программы; – экспортировать и импортировать графические файлы в 3D программе; – разрабатывать и представлять к защите свой проект созданный в 3Dпрограмме; –	– понятия трехмерной графики: – основные возможности программы 3D-проектирования: – принципы создания, модификации, текстурирования и освещения объектов на предметной плоскости, видах освещения, особенностях цветопередачи: – принципы и способы передачи движения при создании анимации: – общие принципы разработки проекта в программе трёхмерного моделирования; – этапы создания проекта в программе трёхмерного моделирования

1.3 Контроль и оценка результатов освоения учебной дисциплины

Результаты обучения		*Критерии оценки*	*Методы оценки*
ПК 2.2	**Знания** – понятия трехмерной графики: – основные возможности программы 3D-проектирования: – принципы создания, модификации, текстурирования и освещения объектов на предметной плоскости, видах освещения, особенностях цветопередачи: – принципы и способы передачи движения при создании анимации: – общие принципы разработки проекта в программе трёхмерного моделирования;	– Термины 3D моделирования – Настраивать рабочее пространство программы – Основные приемы построения 3D моделей. – Способы и приемы редактирования моделей. – Основные понятия визуализации сцен – Основные понятия3D сканирования – использовать различные режимы просмотра объектов в трёхмерном пространстве сцены;	Экспертная оценка результатов деятельности при выполнении тестирования, контрольных работ, устного опроса и других видов контроля Проверка конспекта лекций
ПК 2.3	**Знания** – этапы создания проекта в программе трёхмерного моделирования	– Осваивает этапы работы в программах автоматизированного проектирования в среде 3х мерного моделирования	
	Умения – создавать неподвижную трехмерную сцену в соответствии с правилами художественного и технического дизайна с учетом цветофактурных решений: – создавать простую анимированную трехмерную сцену с помощью 3D программы; – экспортировать и импортировать графические файлы в 3D программе; – разрабатывать и представлять к защите свой проект созданный в 3Dпрограмме;	– использовать средства 3D-редактора для создания простых моделей объектов окружающего мира; – Уметь правильно применять на чертеже основные геометрические построения; – Уметь подготавливать электронную модель – Уметь устранять причины основных дефектов – Задавать интенсивность светового потока солнечного света в зависимости от времени суток и географической координаты объекта. – Создавать фотореалистичные фотографии и анимацию движения камеры и отдельных частей объекта – выстраивать защиту проекта;	Экспертная оценка в форме: защиты отчёта по практическому занятию. выполнение практических и лабораторных работ
ОК01. Выбирать способы решения задач профессиональной деятельности, применительно к различным контекстам;		– распознавать задачу и/или проблему в профессиональном и/или социальном контексте; – анализировать задачу и/или проблему и выделять её составные части; – определять этапы решения задачи; выявлять и эффективно искать информацию, необходимую для решения задачи и/или проблемы; – составить план действия; определить необходимые ресурсы; – владеть актуальными методами работы в профессиональной и смежных сферах; – реализовать составленный план; – оценивать результат и последствия своих действий (самостоятельно или с помощью наставника)	Лист оценки сформированности компетенций Экспертное наблюдение выполнения практических работ
ОК09. Использовать информационные технологии в профессиональной деятельности;		– применять средства информационных технологий для решения профессиональных задач; – использовать современное программное обеспечение	

2. ФОРМЫ КОНТРОЛЯ И ОЦЕНКИ ОСВОЕНИЯ УЧЕБНОЙ ДИСЦИПЛИНЫ ПО ТЕМАМ (РАЗДЕЛАМ)

Результаты обучения (объекты оценивания)	Вид контроля	Названия тем/разделов	Приобретаемые знания и умения	Место/время оценивания	Форма контроля и оценивания
– понятия трехмерной графики: – основные возможности программы 3D-проектирования: – принципы создания, модификации, текстурирования и освещения объектов на предметной плоскости, видах освещения, особенностях цветопередачи: – принципы и способы передачи движения при создании анимации:	Текущая аттестация	Интерфейс системы 3D Моделирование Текстура Освещение сцены	– Термины 3D моделирования – Настраивать рабочее пространство программы – Основные приемы построения 3D моделей. – Способы и приемы редактирования моделей. – Основные понятия визуализации сцен – Основные понятия3D сканирования использовать различные режимы просмотра объектов в трёхмерном пространстве сцены;	На занятии, самостоятельное изучение	Тестирование Оценка за выполнение лабораторных работ,
– общие принципы разработки проекта в программе трёхмерного моделирования; – понятия трехмерной графики: – основные возможности программы 3D-проектирования: – принципы создания, модификации, текстурирования и освещения объектов на предметной плоскости, видах освещения, особенностях цветопередачи: – принципы и способы передачи движения при создании анимации: – общие принципы разработки проекта в программе трёхмерного моделирования;	Текущая аттестация Текущая аттестация	Создание трехмерной анимации Виды камер Визуализация Готовой сцены	– Осваивает этапы работы в программах автоматизированного проектирования в среде 3х мерного моделирования – использовать средства 3D-редактора для создания простых моделей объектов окружающего мира; – Уметь правильно применять на чертеже основные геометрические построения; – Уметь подготавливать электронную модель – Уметь устранять причины основных дефектов – Задавать интенсивность светового потока солнечного света в зависимости от времени суток и географической координаты объекта. – Создавать фотореалистичные фотографии и анимацию движения камеры и отдельных частей объекта – выстраивать защиту проекта;	На занятии, самостоятельное изучение	Тестирование Оценка за выполнение практических работ, Оценка за выполнение лабораторных работ

3. КОНТРОЛЬНО-ИЗМЕРИТЕЛЬНЫЕ МАТЕРИАЛЫ ДЛЯ ПРОВЕДЕНИЯ ТЕКУЩЕГО КОНТРОЛЯ

Текущий контроль успеваемости студентов осуществляется по всем видам аудиторной и самостоятельной работы, предусмотренным рабочей программой учебной дисциплины.

Текущий контроль успеваемости осуществляется преподавателем, ведущим аудиторные занятия.

Текущий контроль успеваемости проводится в следующих формах:

- Тестового задания
- Устного или письменного опроса по вопросам
- Выполнения практических работ
- Сообщения, рефераты

Текущий контроль и оценка элементов освоения учебной дисциплины (ОК,ПК знаний, умений) осуществляются с использованием форм, указанных в разделе 2.

Контрольно-оценочные материалы для текущего контроля элементов освоения учебной дисциплины (ОК, ПК, знаний, умений) находятся непосредственно у преподавателя.

4. КОНТРОЛЬНО-ИЗМЕРИТЕЛЬНЫЕ МАТЕРИАЛЫ ДЛЯ ПРОВЕДЕНИЯ ПРОМЕЖУТОЧНОЙ АТТЕСТАЦИИ

Вид ПА: экзамен

Форма проведения: тестирование и выполнение практического задания

Условия выполнения

На экзамен – указывается фактическое время отводимое для подготовки и сдачи - например 60 минут

Время выполнения задания:

20 мин – выполнение тестового задания

40 мин – выполнение практического задания

– Оборудование учебного кабинета: рабочие места по количеству обучающихся, рабочее место для преподавателя.

Технические средства обучения: рабочее место с лицензионным программным обеспечением, комплект оборудования для подключения к сети «Интернет».

Информационные источники:

1. Рябцев Д. 3ds max7 Дизайн помещений и интерьеров. 2006 г.; Живопись в трех измерениях. 2006 г.
2. Богданов-Катьков Н.В., Орлов А.А. Интернет для начинающих. - М.: Изд-во «Эксмо», 2005.
3. Залогова Л.А. Компьютерная графика. Электронный ресурс: практикум/ Л.А. Залогова-М.:Бином. 2005 г.:
4. Летин А.С., Летина О.С., Пашковский И.Э. Компьютерная графика: учебное пособие. -М.: ФОРУМ, 2007 г.
5. Мельниченко В.В., Легейда В.В. ПК плюс... компьютерная графика. - К.: Век +, СПб.: КОРОНА принт. К.: НТП.2005.
6. Максимов Н. В., Попов И.И. Компьютерные сети: Учебное пособие. - М.: ФОРУМ: ИНФРА-М. 2005.
7. Голицина О. Л., Максимов Н.В., Партыка Т. Л., Попов И.И. Информационные технологии: Учебник.- М.:ФОРУМ: ИНФРА - М. 2006.

Интернет-ресурсы:

Основные понятия рендера и анимации / .Тате$С11гош$1ешеревод: Юлия КорбутПереработка: Азовцев Юрий [Электронный ресурс] - режим доступа http://b3d.mezon.ni/index.php Blender_Basics_4-rd_edition/Renderiiig_and_Animation_Basic_Concepts свободный (дата обращения: 15.02.2020 г.)

Пакет материалов для проведения промежуточной аттестации:

- Журнал учебной группы
- Протокол экзамена

4.1. Структура контрольного задания

Зачет состоит из 30 теоретических вопросов проверяющих усвоение материала по разделам программы учебной дисциплины. Вопросы могут содержать один правильный ответ, несколько правильных ответов.

4.2. Текст задания.

1. Что такое САПР?

A. это технологии проектирования и ведения технической документации, благодаря которым на смену черчению вручную пришли автоматические процессы
B. это наука, которая изучает правила выполнения и оформления чертежей
C. раздел компьютерной графики, посвящённый методам создания изображений или видео путём моделирования объёмных объектов в трёхмерном пространстве.

2. Какие объекты относятся к твердотельным телам

A. Поверхность
B. Конус
C. Эллипс
D. Тор

3. Какие программы относятся к 3D моделированию?

A. 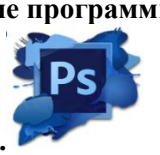

B. 

C. 

D. 

4. **Моделирование — это**

A. процесс замены реального объекта (процесса, явления) моделью, отражающей его существенные признаки с точки зрения достижения конкретной цели
B. процесс замены реального объекта (процесса, явления) другим материальным или идеальным объектом
C. процесс выявления существенных признаков рассматриваемого объекта

5. Модель — это

A. фантастический образ реальной действительности
B. материальный или абстрактный заменитель объекта, отражающий его существенные характеристики
C. описание изучаемого объекта средствами изобразительного искусства
D. информация о несущественных свойствах объекта

6. **Для чего предназначен «Видовой куб»?**

A. Для построения видов на чертеже
B. Для работы в 20-пространстве
C. Для работы с ЗО-объектами
D. Для просмотра графических примитивов

7. **Какими способами можно начать выполнение новой команды системы AutoCAD?**

A. Щелкнуть мышкой на пиктограмму
B. Нажать соответствующее сочетание команды на соответствующей панели горячих клавиш команд
C. Набрать с клавиатуры название команды в командной строке

8. Завершается ли автоматически команда « Отрезок» после ее выполнения?

A. Да
B. Нет

9. Координаты точки в командной строке системы AutoCAD следует вводить

A. Через точку с запятой
B. Через точку
C. Через запятую
D. Через пробел

10.Каким образом можно вернуть все выполненные на чертеже построения в область экрана?

A. Нажать и удерживать колесико мышки
B. Покрутить колесико мышки в области рабочего поля чертежа
C. Клавиша F6
D. Двойной щелчок колесиком мышки

11.Если для построения отрезка известна длина отрезка (50 мм) и угол его наклона к положительному направлению оси X (30°), то после входа в команду «Отрезок» необходимо указать месторасположение первого конца отрезка и ввести в командной строке следующее выражение:

A. 50.30
B. @50,30
C. @50<30

12.Если для построения отрезка известна разница между координатами его концов △x=40, △ y=15. то после входа в команду «Отрезок» необходимо указать месторасположение первого конца отрезка и ввести в командной строке следующее выражение:

A. 40,15
B. @40,15
C. @40.15
D. @40.@15

13.Каким числом можно задавать количество сторон правильного многоугольника, при построении его командой «Полигон»?

A. От 3 до 12
B. От 3 до 50
C. От 4 до 100
D. От 3 до 1024
E. От 3 до бесконечности

14. Где располагаются команды для нанесения размеров?

A. Вкладка «Главная», панель «Аннотации»
B. Вкладка «Главная», панель «Свойства»
C. Вкладка «Аннотация», панель «Размеры»
D. Панель «Редактирование»
E. Панель «Рисование»

15.Какова особенность команд «Размерная цепь» и «Базовый»?

A. а) Они наносятся только после нанесения размера «Линейный», или «Параллельный», или «Угловой»
B. Размерные числа наносятся с допусками и посадками
C. У данных команд нет какой-либо особенности

16.Каким образом можно построить волнистую линию обрыва?

A. С помощью команды «Сплайн»
B. Выбрать соответствующий тип линии — «волнистая линия»
C. С помощью команды «Полилиния»
D. С помощью команды «Пометочное облако»

17. Укажите верные утверждения о команде «Эллипс»:

A. Порядок ввода длин полуосей эллипса
B. Важно, строя эллипс, первой указать неважен большую ось
C. При постройке эллипса важно знать
D. При постройке осей эллипса вводятся координаты центра коэффициенты 1.22 и 0.71
E. Существует более одного способа построения эллипса

18. Выберите все возможные варианты коэффициента, который следует ввести при выполнении команды «Масштаб», чтобы уменьшить объект в 4 раза:

A. 0.25
B. 0,25
C. 0,4
D. 1/4

19. Какими способами можно указать область для нанесения штриховки?

A. Указать мышкой внутреннюю точку
B. Указать мышкой не менее двух точек области внутри области штриховки
C. Выбрать объекты, ограничивающие
D. Указать точку на границе области область штриховки штриховки
E. Указать две точки вне области штриховки

20. Какими командами можно графические примитивы 2D-пространства объединить в единый объект?

A. «Объединить примитивы»
B. «Единый примитив»
C. «Контур»
D. «Полред»

21. Какая команда разделяет объединенные в блок объекты обратно на графические примитивы?

A. Разделить
B. Разъединить
C. Расчленить
D. Разбить

22. Каково функциональное назначение слоя «Defpoints»?

A. Это системный слой
B. Это внутренняя ошибка программы AutoCAD
C. Это слой заполнения основной надписи в
D. Это специальный слой для точек рамке чертежа
E. Это слой вставки на чертеж таблиц и блоков

23. Каким образом можно настроить интерфейс системы AutoCAD для работы с 3О-объектами?

A. Ничего дополнительно делать не нужно, все необходимые команды доступны в интерфейсе для 20-проектирования
B. Открыть в Ленте дополнительные панели инструментов, предназначенные для 3О-моделирования
C. Переключить рабочее пространство, интерфейс перенастроится автоматически
D. Необходимо дополнительно установить программу для 3О-моделирования в AutoCAD

24. Работают ли команды для создания чертежей 2D- пространства в рабочем пространстве «3D- моделирование»?

A. Да. но не всегда и не все. зависит от
B. версии программы AutoCAD
C. Да, все активны и работают
D. Нет, команды 20-построений в 3О- пространстве не работают

25. Какие из геометрических фигур в системе AutoCAD можно построить усеченными?

A. Конус
B. Пирамида
C. Цилиндр
D. Клин
E. Тор

26 . Какие из геометрических фигур могут в системе AutoCAD иметь эллипс в основании?

A. Конус
B. Пирамида
C. Цилиндр
D. Тор
E. Клин

27. **Какое действие необходимо выполнить, если накладываемые текстуры не видны на объектах?**
    A. Выполнить поворот 3Р-пространства
    B. Пересохранить файл
    C. Изменить визуальный стиль на «Реалистичный»
28. **Какие стандартные геометрические тела строятся однотипно (т. е. порядок действий при их создании одинаковый)?**
    A. Цилиндр-конус
    B. Ящик-клин
    C. Тор-сфера
    D. Клин-тор
    E. Конус-сфера
29. **Какое расширение по умолчанию имеют чертежи AutoCAD**
    A. .dws
    B. .dwt
    C. .dwg
    D. .gdw
30. **Можно ли в AutoCAD создавать свои материалы**
    A. Нет
    B. Да. но нужно установить спец.программу
    C. Нет. можно изменять лишь существующие
    D. Да

Шкала оценки образовательных достижений

Процент результативности (правильных ответов)	Оценка уровня подготовки	
	балл (отметка)	вербальный аналог
90 ÷ 100	5	отлично
80 ÷ 89	4	хорошо
70 ÷ 79	3	удовлетворительно
менее 70	2	неудовлетворительно

Практическое задание

1.По чертежу и наглядному изображению изготовить прототип изделия (кулон - «Звезда»)

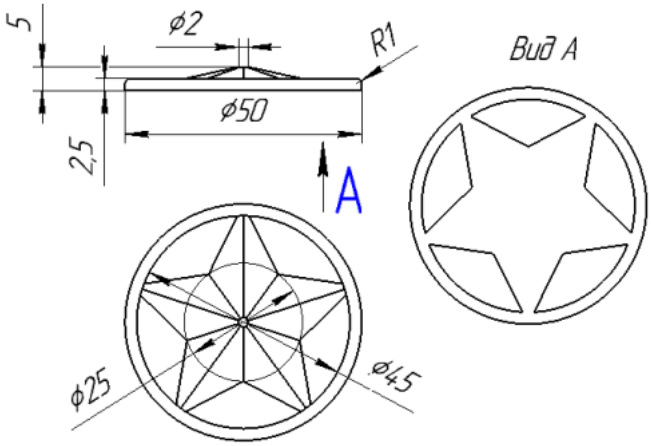

Рисунок 1 - Чертеж изделия



Рисунок 2 – Наглядное изображение изделия

2. В соответствии с чертежом, разработать 3D модель изделия (кулон - «Звезда») в одном из редакторов.

3. Экспортировать (преобразовать) итоговый результат в формат для 3Dпечати – stl.

Критерии оценки выполнения работ

«5», **«Отлично»** - теоретическое содержание курса освоено полностью, без пробелов, умения сформированы, все предусмотренные программой учебные задания выполнены, качество их выполнения оценено высоко.

«4», **«Хорошо»** - теоретическое содержание курса освоено полностью, без пробелов, некоторые умения сформированы недостаточно, все предусмотренные программой учебные задания выполнены, некоторые виды заданий выполнены с ошибками.

«3», **«Удовлетворительно» -** теоретическое содержание курса освоено частично, но пробелы не носят существенного характера, необходимые умения работы с освоенным материалом в основном сформированы, большинство предусмотренных программой обучения учебных заданий выполнено, некоторые из выполненных заданий содержат ошибки.

«2», **«Неудовлетворительно» -** теоретическое содержание курса не освоено, необходимые умения не сформированы, выполненные учебные задания содержат грубые ошибки

Для допуска к промежуточной аттестаций необходимо:

- Отсутствие задолженностей по предмету

ПРИЛОЖЕНИЕ

ЛИСТ ОЦЕНИВАНИЯ ДЛЯ ПРОМЕЖУТОЧНОЙ АТТЕСТАЦИИ

Лист оценивания практического задания

Результаты обучения		***Критерии оценки***		
ПК 2.2.	**Знания:** основные возможности программы 3D-проектирования	Знание работы с графическим 3D-редактором (степень самостоятельности изготовлении модели): -	0-2	
	общие принципы разработки проекта в программе трёхмерного моделирования	распределяет время на выполнение поставленных задач;	0-1	
		Технологичность (последовательность) моделирования объекта	0-1	
ПК 2.3	**Знания:**; этапы создания проекта в программе трёхмерного моделирования	Осваивает этапы работы в программах автоматизированного проектирования в среде 3х мерного моделирования	0-1	
		Осознанность выполнения работы (конфигурации).	0-1	
	Умения: экспортировать и импортировать графические файлы в 3D программе; разрабатывать и представлять к защите свой проект созданный в 3Dпрограмме;	Качество изделия . Соответствие чертежу.	0-1	
		Творческий подход	0-2	
		Рациональность действий в моделировании и прототипировании изделия	0-1	
ОК01. Выбирать способы решения задач профессиональной деятельности, применительно к различным контекстам;		распознавать задачу и/или проблему в профессиональном и/или социальном контексте;	0-1	
		анализировать задачу и/или проблему и выделять её составные части	0-1	
ОК09. Использовать информационные технологии в профессиональной деятельности;		применять средства информационных технологий для решения профессиональных задач;	0-1	
		итого	13	

.